Dato: 15/9-2016 DK

Selvkørende Gylleudlægger

Reservedelsliste for
SDS 8000
Årgang 2015 - 2018

Agrometer a/s
Fælledvej 10 • 7200 Grindsted • Tel. +45 76 72 13 00 • Fax +45 76 72 13 98
www.agrometer.dk • agrometer@agrometer.dk

Indholdsfortegnelse

Drejekrans	4	**Dieseltank**	35
Bremsepedal	5	**Stige ved dieseltank**	36
Motorkonsol	6	**Skærme, bagende**	37
Lygter, motorkonsol	7	**El dele, bagende**	38
Stige ved kabine	8	**Forgreningsrør med udligningstank**	39
Motordele	9	**Rørføring - Forreste fordeler**	40
Batterikasse	10	**Rørføring - Bagerste fordeler**	41
Indsugning	11	**Svampefælde**	42
Udstødning	12	**Udtagsbøjning**	43
Motor - Tier 3A	13	**Tromle**	44
Motor - Tier 3B	14	**Tromlemotor**	45
Køler - Tier 3A	15	**Afstrygere**	46
Køler - Tier 3B	16	**Ramme for slangestyr**	47
Aircondition - Tier 3A	17	**Hydraulisk slangestyr**	48
Aircondition - Tier 3B	18	**Slangestyr - Slangevogn**	49
El-dele	19	**Kran - Tårn**	50
Vingedele	20	**Kran - Krankrøj**	51
Hjulskærme	21	**Kran - Inderste del**	52
Trækaksel 114 m/kardanaksel	22	**Kran - Midterste drejeled**	53
Styreaksel	23	**Kran - Yderste drejeled**	54
Dæktryksregulering	24	**Slangeindløb**	55
Hjul	25	**Styrearm**	56
Slangeafviser ved styrehjul	26	**Majsudstyr**	57
Hydrauliktank	27	**Slangenæse**	58
PVG blokke	28	**Slangeklemme**	59
Hydraulikrør	29	**Transportbakker**	60
El-skab	30	**Træk**	61
Kompressorskab	31	**DANA SPICER Trækaksel**	62
Kompressortanke	32	**DANA SPICER Trækaksel - Gear**	63
Værktøjsskab	33	**DANA SPICER Styreaksel**	64
Kølerskab	34		

Alfabetisk indeks

Afstrygere	46	**Lygter, motorkonsol**	7
Aircondition - Tier 3A	17	**Majsudstyr**	57
Aircondition - Tier 3B	18	**Motordele**	9
Batterikasse	10	**Motorkonsol**	6
Bremsepedal	5	**Motor - Tier 3A**	13
DANA SPICER Styreaksel	64	**Motor - Tier 3B**	14
DANA SPICER Trækaksel	62	**PVG blokke**	28
DANA SPICER Trækaksel - Gear	63	**Ramme for slangestyr**	47
Dieseltank	35	**Rørføring - Bagerste fordeler**	41
Dæktryksregulering	24	**Rørføring - Forreste fordeler**	40
Drejekrans	4	**Skærme, bagende**	37
El-dele	19	**Slangeafviser ved styrehjul**	26
El dele, bagende	38	**Slangeindløb**	55
El-skab	30	**Slangeklemme**	59
Forgreningsrør med udligningstank	39	**Slangenæse**	58
Hjul	25	**Slangestyr - Slangevogn**	49
Hjulskærme	21	**Stige ved dieseltank**	36
Hydraulikrør	29	**Stige ved kabine**	8
Hydrauliktank	27	**Styreaksel**	23
Hydraulisk slangestyr	48	**Styrearm**	56
Indsugning	11	**Svampefælde**	42
Kompressorskab	31	**Transportbakker**	60
Kompressortanke	32	**Tromle**	44
Kran - Inderste del	52	**Tromlemotor**	45
Kran - Krankrøj	51	**Træk**	61
Kran - Midterste drejeled	53	**Trækaksel 114 m/kardanaksel**	22
Kran - Tårn	50	**Udstødning**	12
Kran - Yderste drejeled	54	**Udtagsbøjning**	43
Kølerskab	34	**Vingedele**	20
Køler - Tier 3A	15	**Værktøjsskab**	33
Køler - Tier 3B	16		

Drejekrans

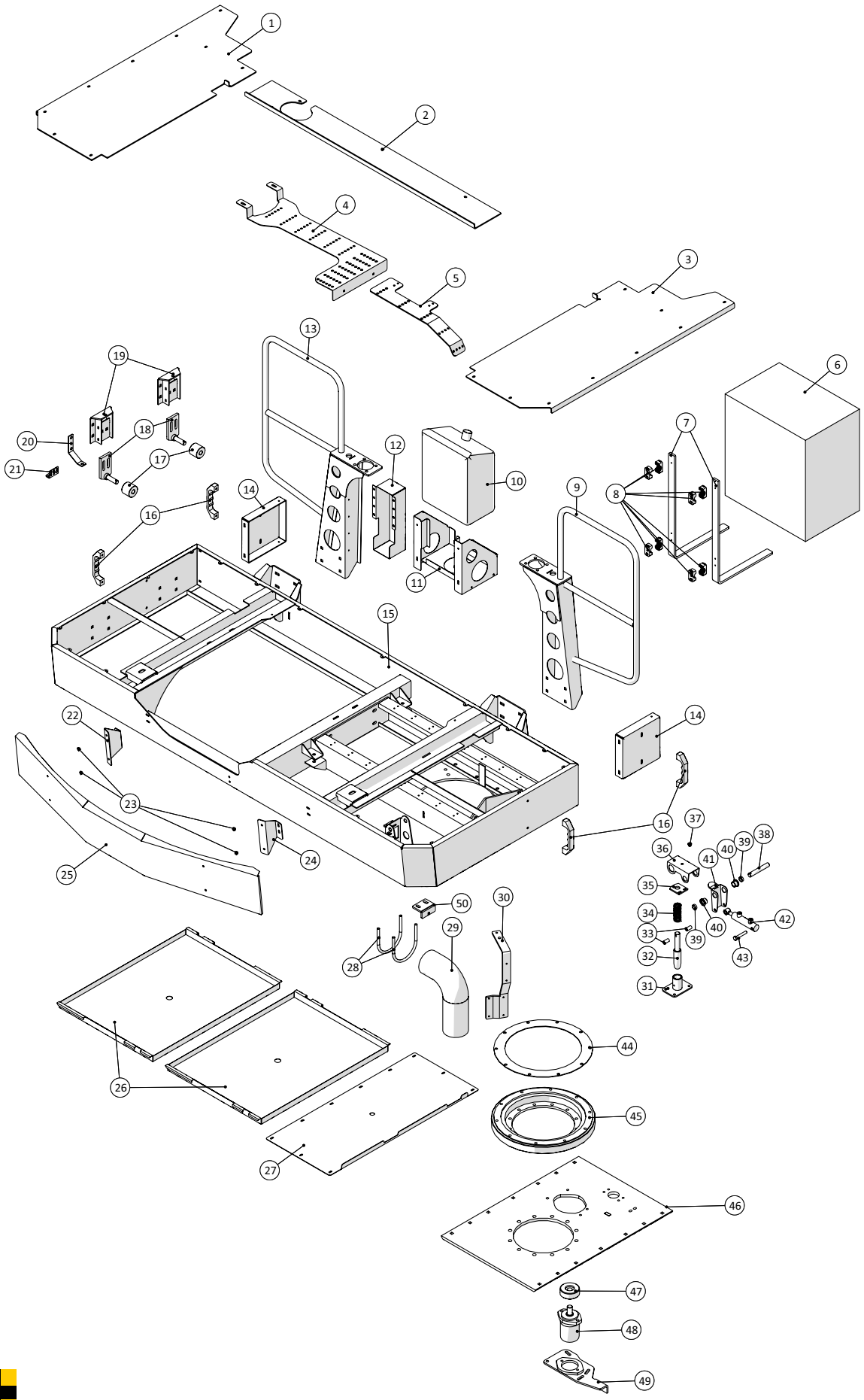

Agrometer a/s

Fælledvej 10 • DK-7200 Grindsted • Tel. +45 76 72 13 00 • Fax +45 76 72 13 98

Agrometer Gylleudlægger SDS8000
Årgang 2015 - 2018

Dato: 15/9-2016

Drejekrans				
Pos. nr.	**Vare nr.**	**Antal**	**Beskrivelse**	**Bemærkning**
1	251476806033	1	Højre trinplade for kabinekonsol	
2	251476806035	1	Bagerste dækplade for kabinekonsol	
3	251476806034	1	Venstre trinplade for kabinekonsol	
4	251476804911	1	Kabelbakke for førerkabinekonsol	
5	251476806137	1	Kabelskinne for kabinekonsol	
6	2514853003	1	Værktøjsskab 375x585x530	
7	251476806220	2	Beslag for værktøjskasse bag kabine	
8	51000028-01	8	STAUFF Rørholder, enkelt 28mm	
9	251476806025	1	Venstre bag. kabineophæng	
10	2514854005	1	Sprinklervæsketank	
11	251476805087	1	Holder for sprinklervæskebeholder	
12	251476806117	1	Afdækningsplade ved kabler på kabine	
13	251476806023	1	Højre bagerste kabineophæng	
14	251476806031	2	Side til kabine konsol	
15	251476804239	1	Kabinekonsol	
16	2514803067	4	Håndtag	
17	251476461960	2	Strammerulle	
18	251476700220	2	Beslag for støtterulle	
19	251476700160	2	Rulleholder for støtte	
20	251476801311	1	Holder for lyssensor ved førehus	
21	251476801147	1	Beslag for induktiv føler	
22	251476806039	1	Beslag for skærm for kabinekonsol	
23		4	6mm Rivnut	
24	251476806038	1	Holder for forreste skærm for kabinekonsol	
25	251476804198	1	Foreste skærm til kabinekonsol	
26	251476806050	2	Dækplade for kabinekonsol	
27	251476806020	1	Bundplade for kabinekonsol ved drejeled	
28	23623703	2	Rør U-bøjle Ø141 x 171 M12	
29	251476806134	1	PE rør til Kabine	
30	251476806136	1	Holder for kabelbakke	
31	251476806093	1	Styrebøsning for kabinelås	
32	251476806124	1	Låsetap for hydraulisk lås for kabine	
33	251476806177	2	Afstandsbøsning for kabinelås	
34	251425445990	1	Fjeder	
35	251476804839	1	Justeringslap for kabinelås	
36	251476806125	1	Arm for kabinelås	
37		1	8mm Rivnut	
38	251476804831	1	Aksel for kabinelås	
39	251476806096	2	Afstandsbøsning for kabinelås	

Drejekrans

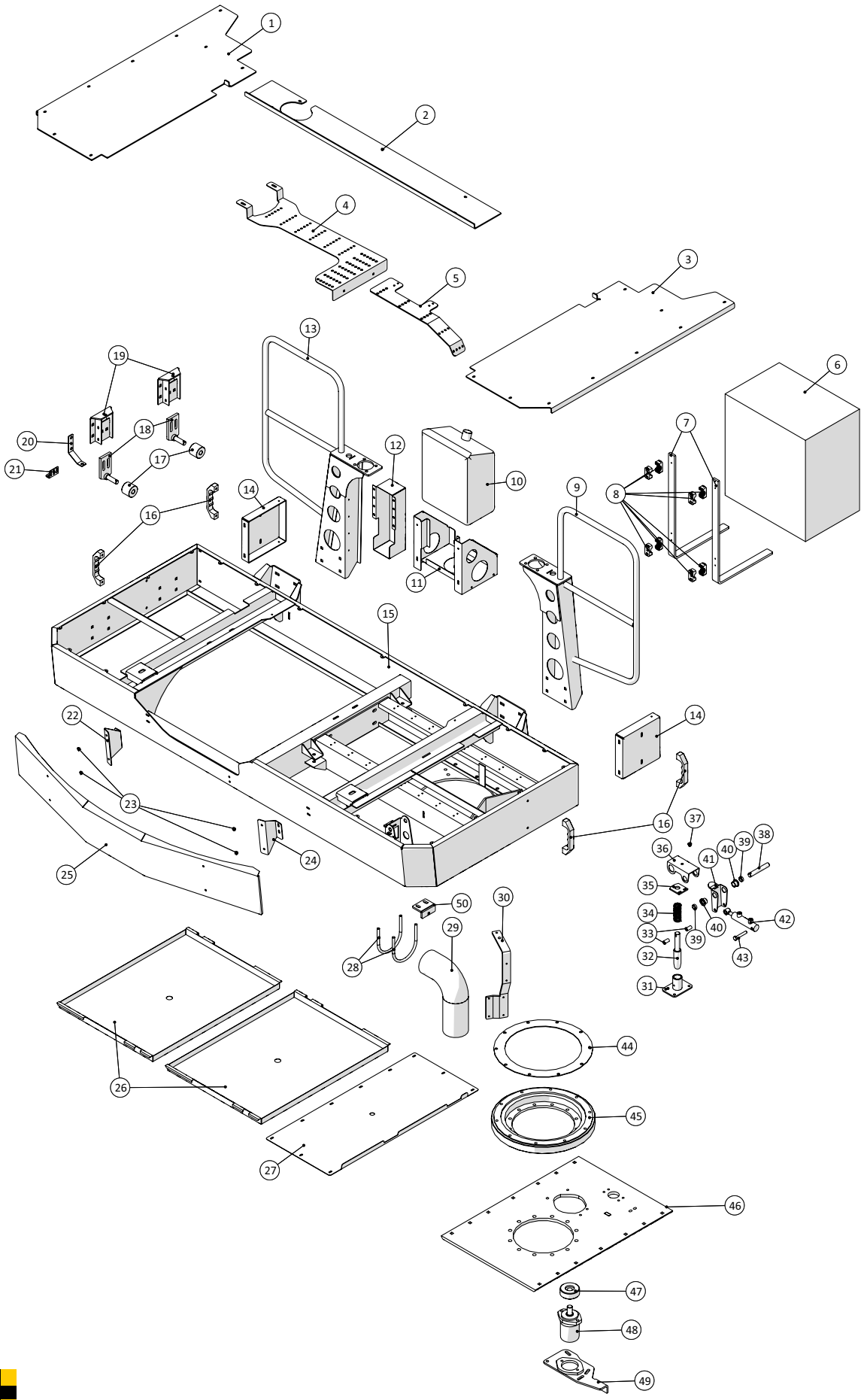

Agrometer a/s

Fælledvej 10 • DK-7200 Grindsted • Tel. +45 76 72 13 00 • Fax +45 76 72 13 98

Drejekrans				
Pos. nr.	**Vare nr.**	**Antal**	**Beskrivelse**	**Bemærkning**
40	251476801087	2	Plastleje for bremseaksel	
41	251476806180	1	Arm for kabinelås	
42	2514850985	1	Hydraulikcylinder	
43		1	Bolt M12x70	
44	251476806153	1	Afstandsskive ved drejekrans	
45	2514850205	1	Tandkrans	
46	251476804243	1	Ophængsplade for kabineleje	
47	251476637290	1	Tandhjul for kabinedrej modul 17	
48	2514851008	1	Oliemotor OMP400 Ø25	
	25131470	1	Pakningssæt for oliemotor	
49	251476801222	1	Arm for oliemotor	
50	251476806152	1	Stop til cabine konsol	

Bremsepedal

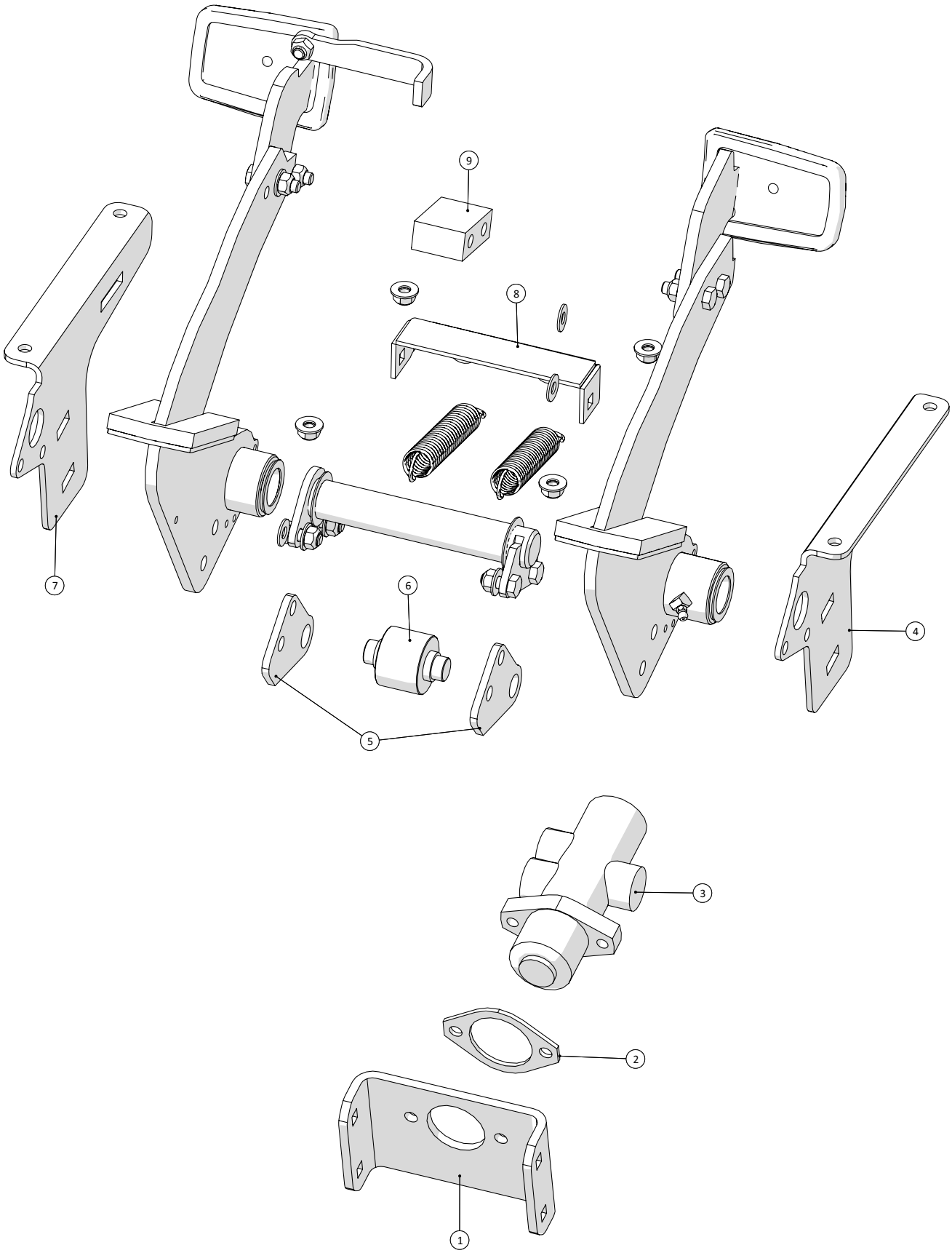

Fælledvej 10 • DK-7200 Grindsted • Tel. +45 76 72 13 00 • Fax +45 76 72 13 98

Bremsepedal				
Pos. nr.	**Vare nr.**	**Antal**	**Beskrivelse**	**Bemærkning**
1	251476804860	1	Holder for bremseventil	
2	251476804863	1	Afstandsskive for bremseventil	
3	20-100-658	1	MICO bremseventil	
4	251476804862	1	Beslag for bremsepedal	
5	251476804857	2	Lap for bremseventil	
6	251476804858	1	Rulle for bremsepedal	
7	251476804859	1	Beslag for bremsepedal	
8	251476804861	1	Fjederholder for bremsepedal	
9	251476804864	1	Afstandsklods for bremsepedal	

Motorkonsol

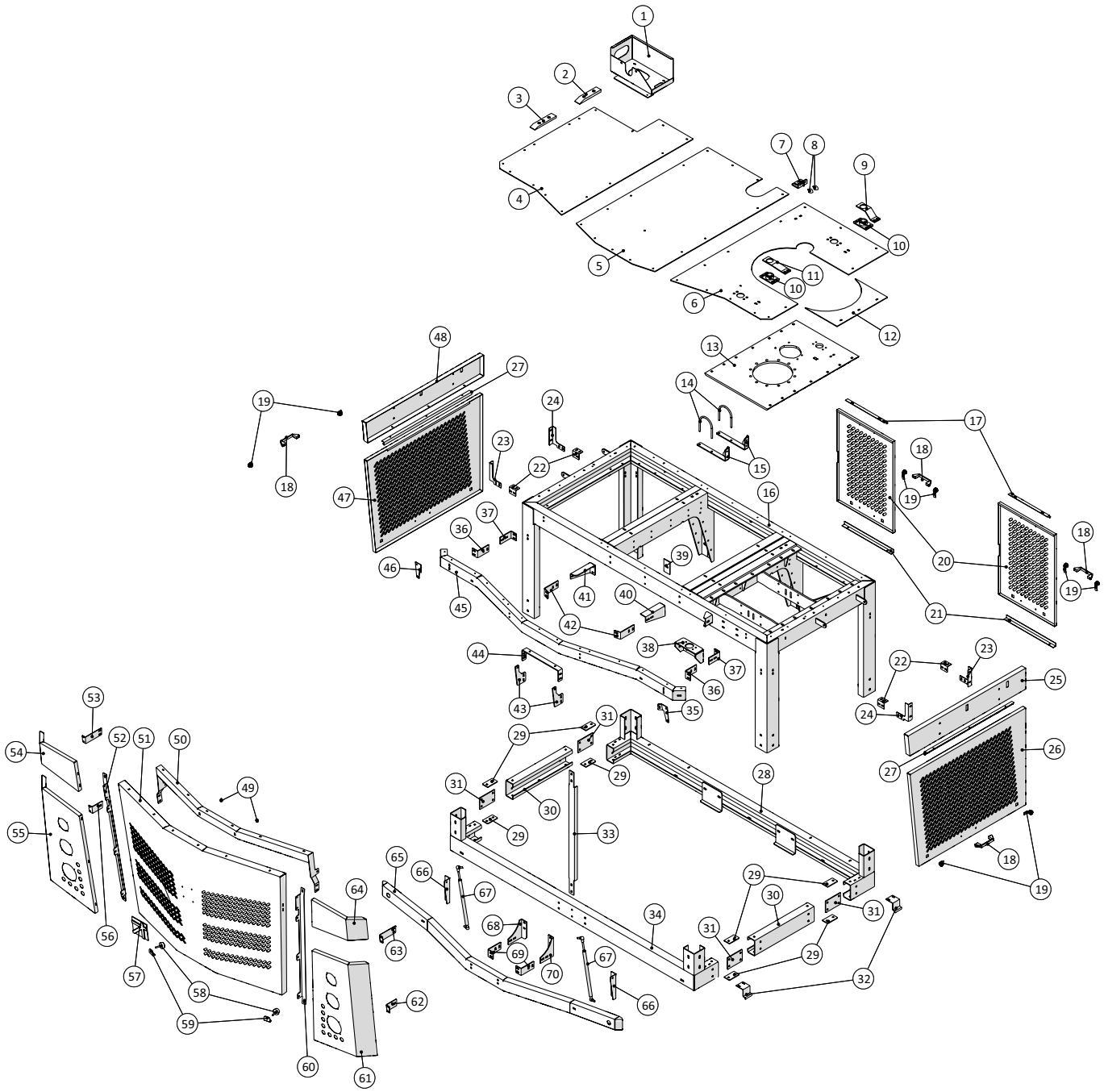

Motorkonsol				
Pos. nr.	**Vare nr.**	**Antal**	**Beskrivelse**	**Bemærkning**
1	251476804281	1	Beslag til expansionsbeholder	
2	251476640550	1	Skinne for støtterulle	
3	251476640560	1	Skinne for støtterulle	
4	251476804277	1	Yderste topplade for motorrum	
5	251476804276	1	Midterste topplade for motorkonsol	
6	251476806059	1	Glat topplade for motorkonsol	
7	251476806148	1	Stop med dæmper	
8	25017412	2	Vibrationsdæmper KP-D 30/30 M8x20 spids	
9	251476806130	1	Rampe plade til stop højre side	
10	251476806126	2	Konus for kabinelås	
11	251476806129	1	Rampe plade venstre side	
12	251476804278	1	Plade for motorrum ved drejekonsol	
13	251476804243	1	Ophængsplade for kabineleje	
14	10381115	2	Rør U-bøjle Ø115x145 M10	
15	251476804295	2	Holder til indsugning	
16	251476804132	1	Øverste motorkonsol	
17	251476639050	2	Øverste skærmskinne	
18	2514803066	4	Håndtag	
19	2514850241	8	T-greb	
20	251476806114	2	Bagplade for motorkonsol	
21	251476639060	2	Nederste bagerste skærmskinne	
22	251476804269	4	Beslag til sideskærm	
23	251476804266	2	Beslag til sideskærm	
24	251476804265	2	Beslag til sidelåge	
25	251476804186	1	Øverste venstre sideskærm	
26	251476804219	1	Sidelåge	
27	251476804271	2	Øverste skærmskinne for motorkonsol	
28	251476804149	1	Motorramme bag	
29	251476804254	8	Lille samlingsplade	
30	251476804155	2	Sidevange	
31	251476804255	4	Stor samlingsplade	
32	251476804270	2	Modhold til lås ved sidelåge	
33	251476804267	1	Forstærkning til motorkonsol	
34	251476804148	1	Motorramme for	
35	251476806052	1	Beslag til hjørne-skærm i venstre side	
36	251476804235	2	Beslag til topvange	
37	251476804236	2	Beslag til topvange	
38	251476804274	1	Konsol til kabinelås	
39	251476637430	1	Plade for motorramme	

Motorkonsol

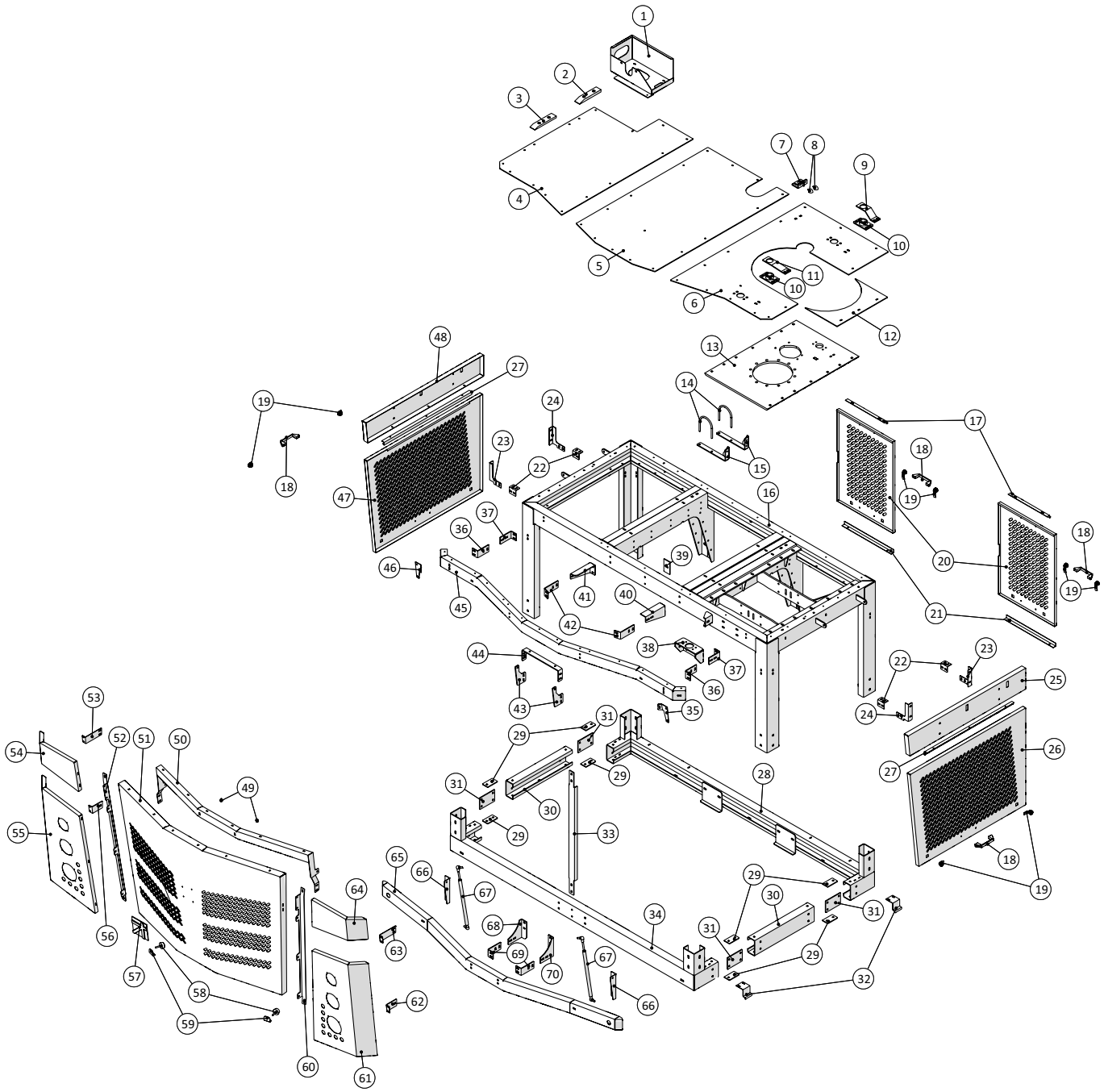

Agrometer Gylleudlægger SDS8000
Årgang 2015 - 2018

Dato: 15/9-2016

6-1

Motorkonsol				
Pos. nr.	**Vare nr.**	**Antal**	**Beskrivelse**	**Bemærkning**
40	251476804238	1	Beslag til topvange	
41	251476804237	1	Beslag til topvange	
42	251476804249	2	Beslag til topvange	
43	251476806062	2	Hængsel til motorhjelm	
44	251476806061	1	Holder til hængsel for motorhjelm	
45	251476804197	1	Topvange til skærmholder	
46	251476806055	1	Beslag til hjørne-skærm i højre side	
47	251476804221	1	Sidelåge	
48	251476804187	1	Øverste Højre sideskærm	
49	25017411	2	Bøsning 12x14x12mm	
50	251476806066	1	Forstærkning til motorhjelm	
51	251476804183	1	Fronthjelm	
52	251476806054	1	Beslag til hjørne-skærm i højre side	
53	251476806123	1	Beslag til hjørne-skærm i højre side	
54	251476804241	1	Hjørneskærm højre side	
55	251476804217	1	Skærm til lygte højre side	
56	251476806056	1	Beslag til hjørne-skærm i højre side	
57	251476806121	1	Emblem	
58	25017410	2	Vibrationsdæmper 45x46 M8	
59	251476806069	2	Beslag til justering af motorhjelm	
60	251476806051	1	Beslag til hjørne-skærm i venstre side	
61	251476804218	1	Skærm til lygte venstre side	
62	251476806053	1	Beslag til hjørne-skærm i venstre side	
63	251476806122	1	Beslag til hjørne-skærm i venstre side	
64	251476804232	1	Hjørneskærm venstre side	
65	251476804184	1	Bundvange til skærmholder	
66	251476804288	2	Holder til gasfjedre	
67	251476806101	2	Gasfjeder	
68	251476804251	1	Beslag bundvange	
69	251476804253	2	Beslag til bundvange	
70	251476804252	1	Beslag til bundvange	

Lygter, motorkonsol

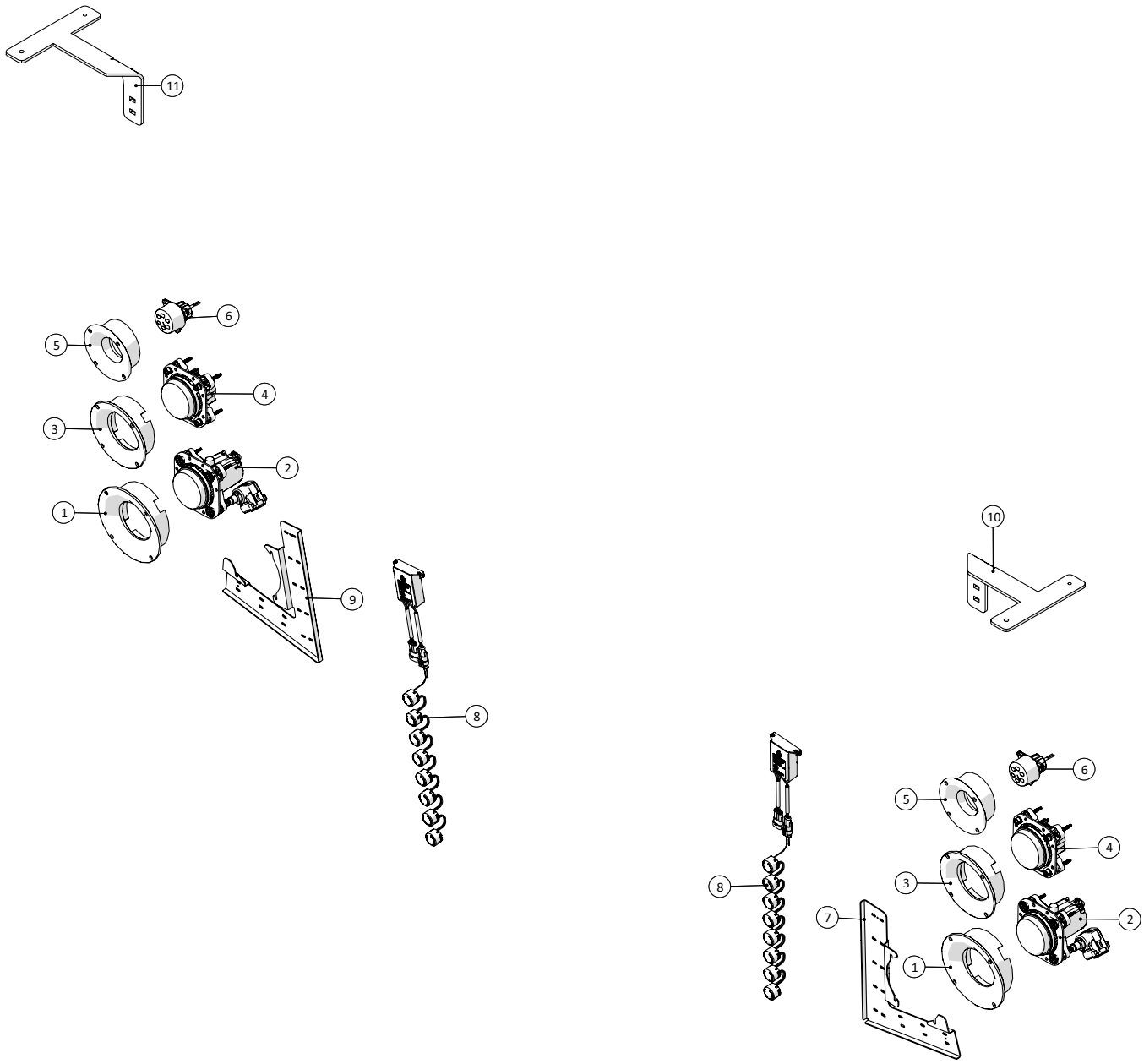

Fælledvej 10 • DK-7200 Grindsted • Tel. +45 76 72 13 00 • Fax +45 76 72 13 98

Lygter, motorkonsol				
Pos. nr.	**Vare nr.**	**Antal**	**Beskrivelse**	**Bemærkning**
1	251476806111	2	Lygte beslag	
2	1229140093	2	LED nærlys indsats	
	1229140094		Rand for indsats	
3	251476806112	2	Lygte beslag	
4	1229140095	2	LED fjernlys	
5	251476806113	2	Lygte beslag	
6	1229140096	2	LED blinklys foran	
7	251476806107	1	Lygte-beslag til posisjonslys h-side	
8	1229140097	2	LED possisions sæt	
9	251476806108	1	Lygte-beslag til posisjonslys v-side	
10	251476806194	1	Beslag for lygter, vingebelysning V	
11	251476806195	1	Beslag for lygter, vingebelysning H	

Stige ved kabine

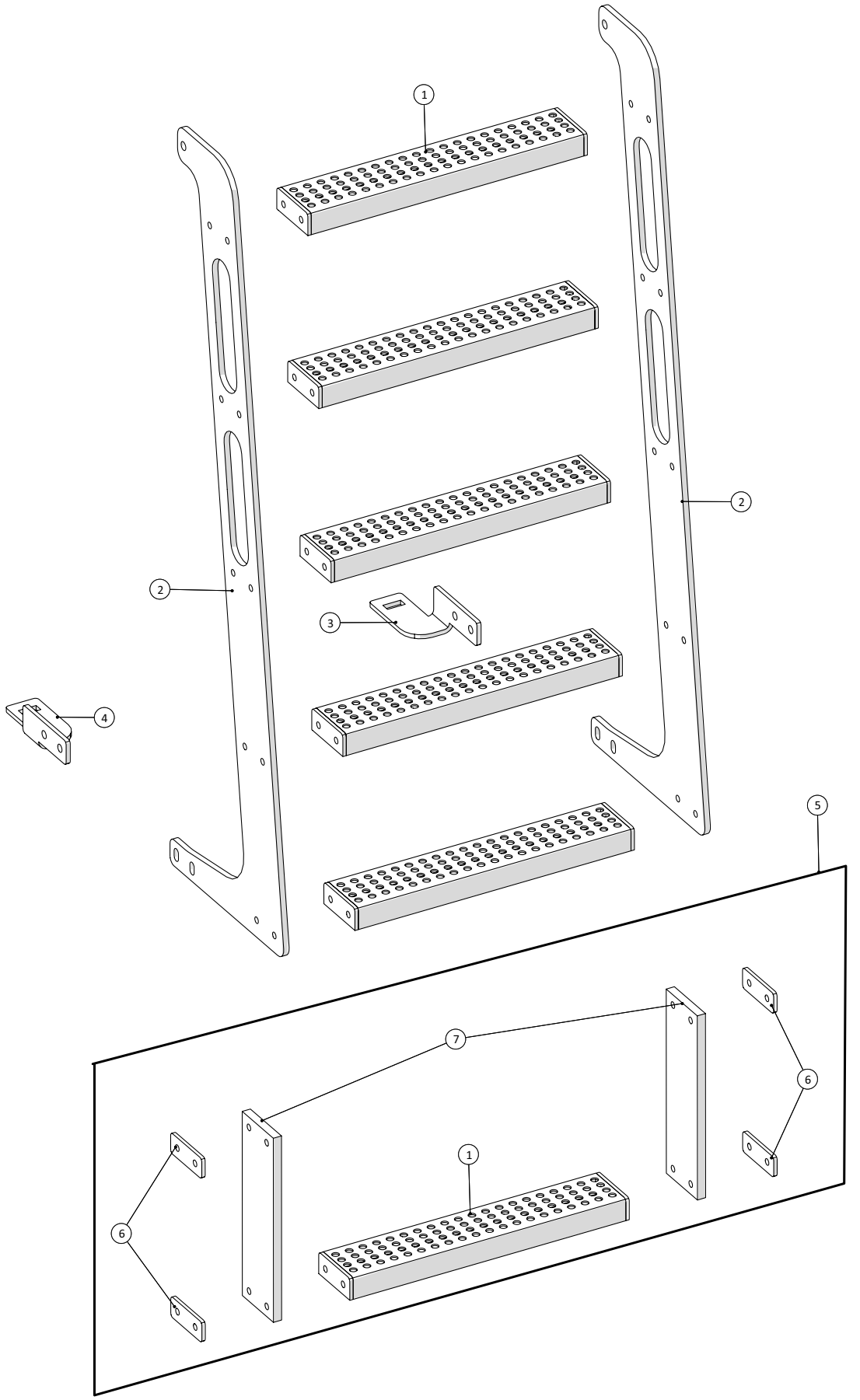

Fælledvej 10 • DK-7200 Grindsted • Tel. +45 76 72 13 00 • Fax +45 76 72 13 98

Stige ved kabine				
Pos. nr.	**Vare nr.**	**Antal**	**Beskrivelse**	**Bemærkning**
	251476804225	1	Stige	
1	251476802165	6	Plade for ekstra trin	
2	251476804224	2	Side til stige	
3	251476806079	1	Beslag til stige	
4	251476806078	1	Beslag til stige	
5	251476802166	1	Plade for ekstra trin	
6	251476802164	4	Spændplade for ekstra trin	
7	251476802163	2	Kopbånd	

Motordele

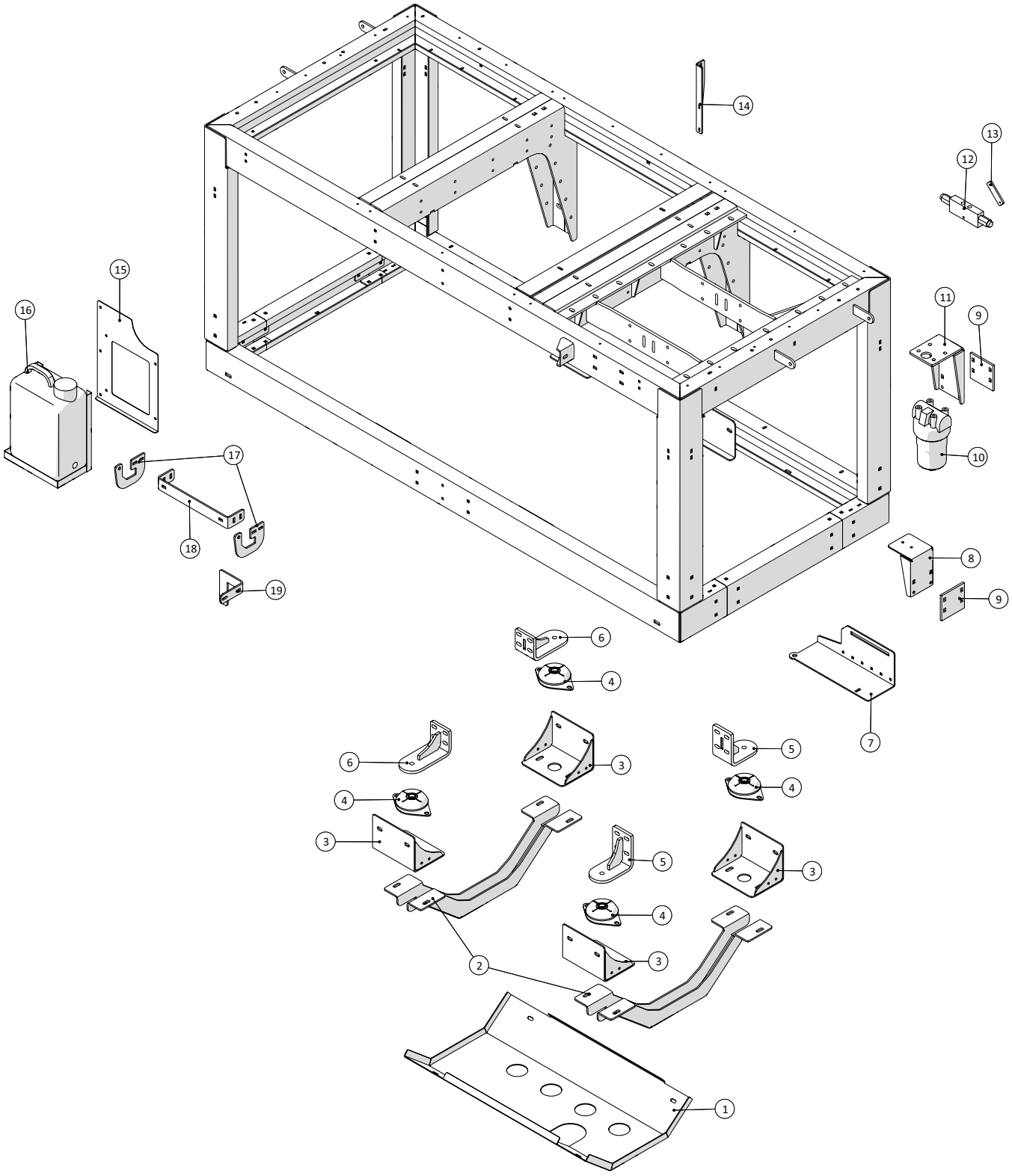

Fælledvej 10 • DK-7200 Grindsted • Tel. +45 76 72 13 00 • Fax +45 76 72 13 98

Motordele				
Pos. nr.	**Vare nr.**	**Antal**	**Beskrivelse**	**Bemærkning**
1	251476806085	1	Bundplade	
2	251476806084	2	Bøjle under motor	
3	251476804207	4	Motorophæng	
4	2514850199	4	Motordæmper	
5	251476804164	2	Motorophæng bag	
6	251476804161	2	Motorophæng	
7	251476803843	1	Øverste holder for svingbar elboks i motorrum	
8	251476806206	1	Beslag for trykfilter	
9	251476806046	2	Spændebeslag for motorkonsol	
10	2514702310	1	PI3615-11+PI3115 SMX10 filter	
11	251476639680	1	Konsol for trykfilter for hydraulikolie	
12	2514702393	1	Overcenterventil ⅜" dobbelt	
13	251476801344	1	Beslag	
14	251476806138	1	Holder for kabelbakke i motorrum	
15	251476805654	1	Holder for vanddunk i motorrum	
16	2514854410	1	WÜRTH Rentvandstank m/beslag 16L	
17	251476806296	2	Hængsle til motorhjelm	
18	251476806297	1	Holder til hængsel for motorhjelm	
19	250181222	1	Beslag for rør til turbo	

Batterikasse

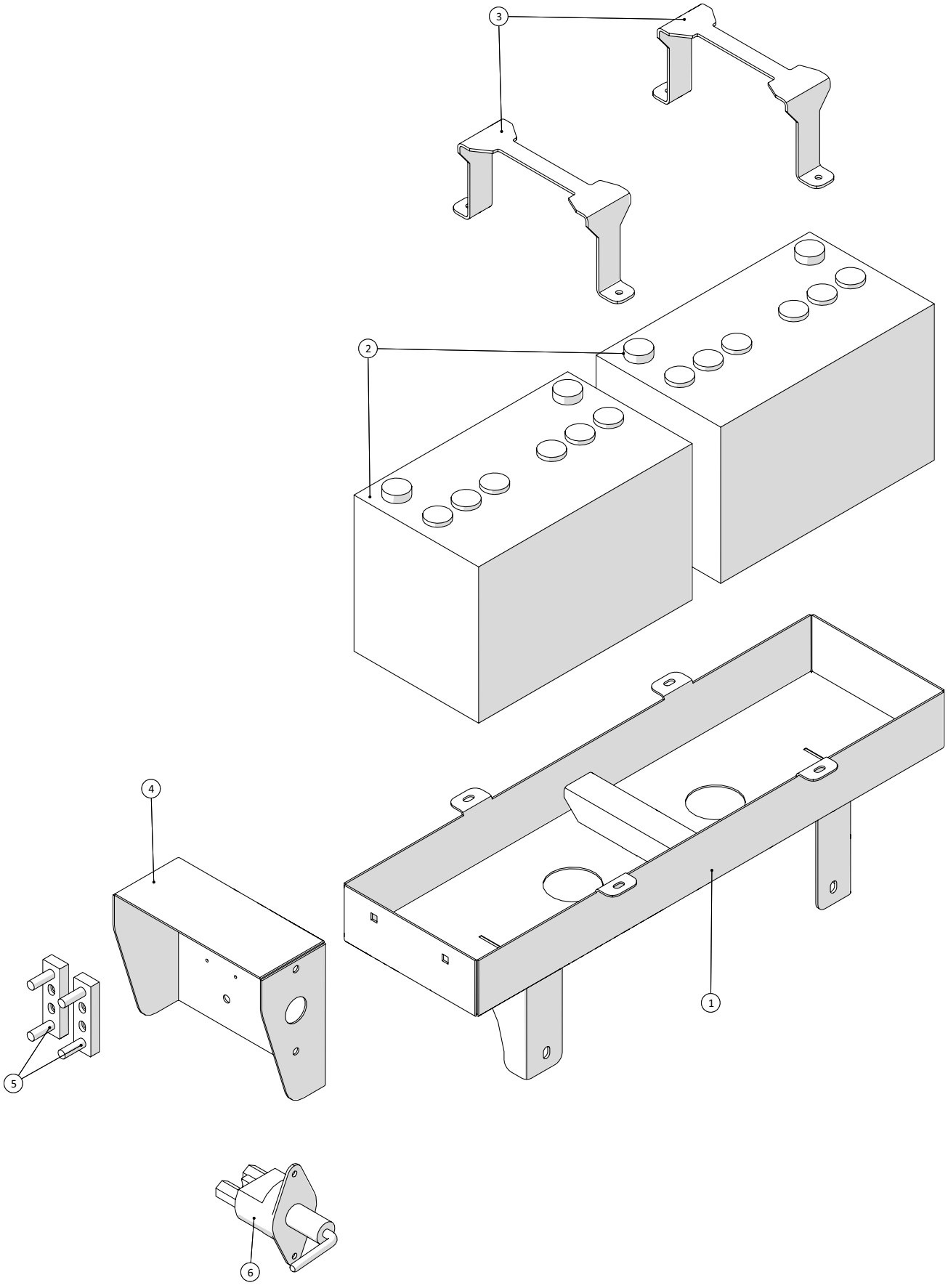

Fælledvej 10 • DK-7200 Grindsted • Tel. +45 76 72 13 00 • Fax +45 76 72 13 98

Agrometer Gylleudlægger SDS8000
Årgang 2015 - 2018

Dato: 15/9-2016

10

Batterikasse				
Pos. nr.	**Vare nr.**	**Antal**	**Beskrivelse**	**Bemærkning**
1	251476806072	1	Batterikasse	
2	2514850297	2	Batteri 12V-95A	
3	251476806077	2	Bøjle for batteri	
4	251476806080	1	Kasse til hovedeafbryder/sikring	
5	1229500006	2	Sikringsholder	
6	2514862521	1	Hovedafbryder	

Indsugning

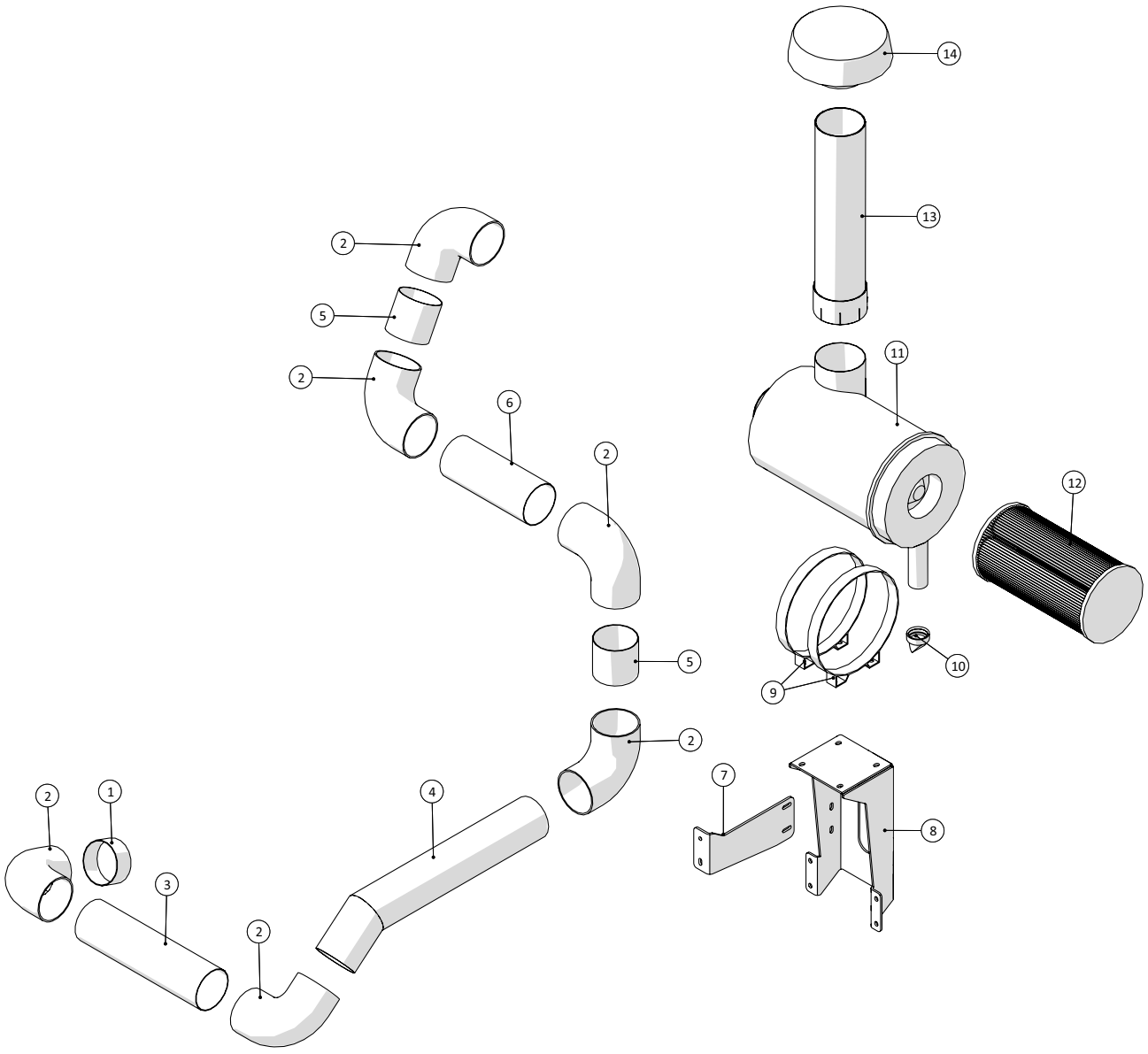

Fælledvej 10 • DK-7200 Grindsted • Tel. +45 76 72 13 00 • Fax +45 76 72 13 98

Agrometer Gylleudlægger SDS8000
Årgang 2015 - 2018

Dato: 15/9-2016

Indsugning				
Pos. nr.	**Vare nr.**	**Antal**	**Beskrivelse**	**Bemærkning**
1	251476804297	1	Rør til indsugning	
2	250180394	6	Gummibøjning 4½" 90°	
3	251476804284	1	Rør til indsugning	
4	251476804275	1	Indsugningsrør	
5	251476804283	2	Rør til indsugning	
6	251476804294	1	Rør til Indsugning	
7	251476806115	1	Beslag til førehusstop	
8	251476804296	1	Holder for luftfilter	
9		2	Beslag for luftfilter 225HK tier 3	
10	2514853840	1	Snøfter for luftfiler	
11		1	Luftfilter for 225hk tia 3 motor	
12	2501G110382	1	Luftfilter	
13	251476806173	1	Rør for indsugning	
14		1	Filterhat for indsugning	

Udstødning

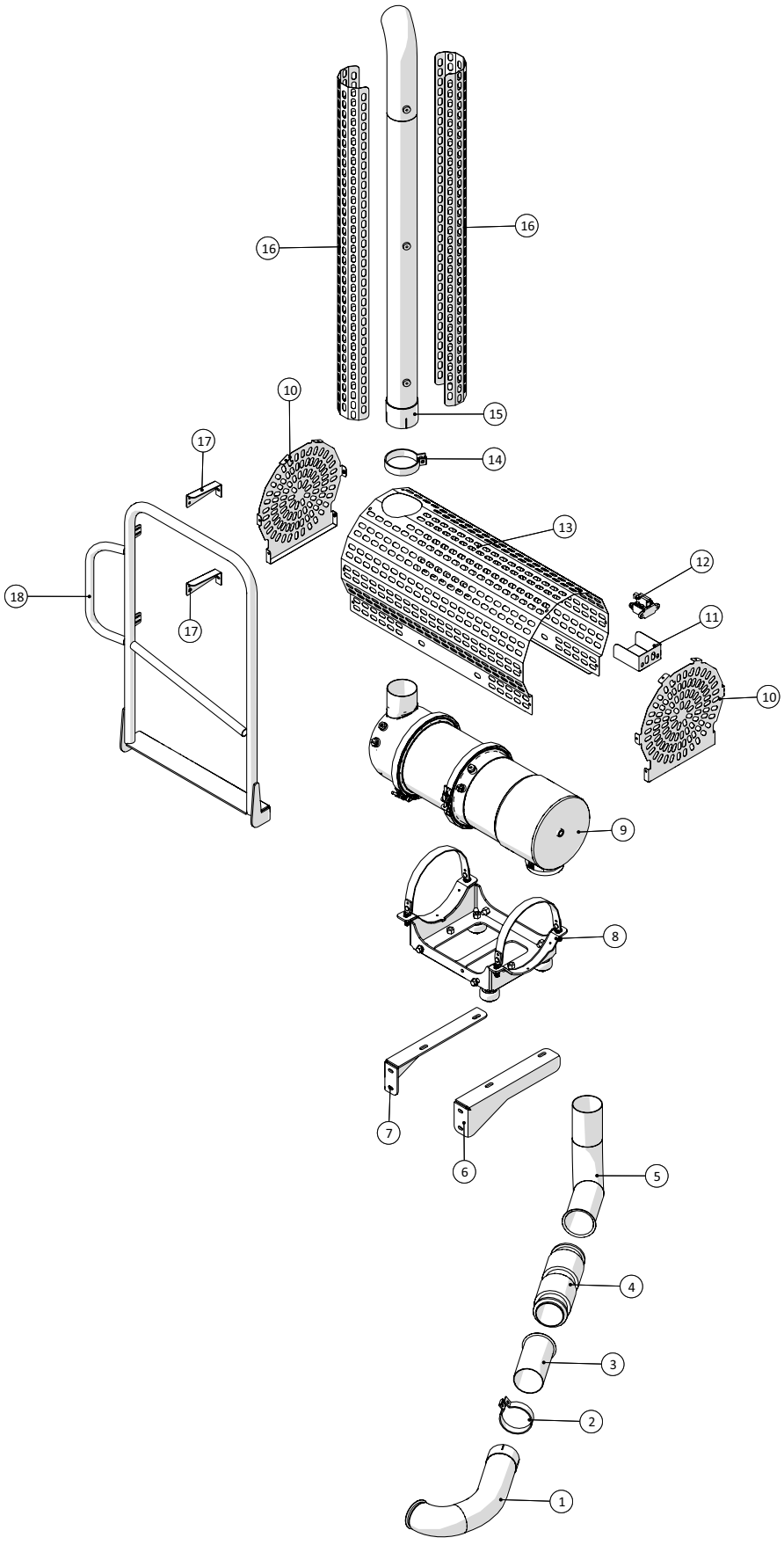

Fælledvej 10 • DK-7200 Grindsted • Tel. +45 76 72 13 00 • Fax +45 76 72 13 98

Agrometer Gylleudlægger SDS8000
Årgang 2015 - 2018

Dato: 15/9-2016

12

Udstødning				
Pos. nr.	**Vare nr.**	**Antal**	**Beskrivelse**	**Bemærkning**
1	251476804216	1	Udstødning ved turbo	
2	25132535	1	Udstødnings clamps	
3	251476804259	1	Flange til udstødning	
4		1	Flexrør udstødning	
5	251476804213	1	Udstødning ved udstødningsfilter	
6	251476804258	1	Beslag til udstødningsfilter	
7	251476804257	1	Beslag til udstødningsfilter	
8		1	Beslag til udstødningsfilter	
9		1	Udstødningsfilter	
10	251476806132	2	Endeplade til udstødningsfilter	
11	251476806091	1	Beskyttelse for ventil ved udstødningsfilter	
12		1	Føler for partikelfilter	
13	251476806089	1	Beskyttelse til udstødningsfilter	
14	25017396	1	Udstødnings clamps	
15	251476804285	1	Skorsten for SDI 8000	
16	251476806048	2	Skærm til udstødning	
17	251476806144	2	Udstødningsholder ved opstander	
18	251476806140	1	Gelænder ved udstødning	

Motor - Tier 3A

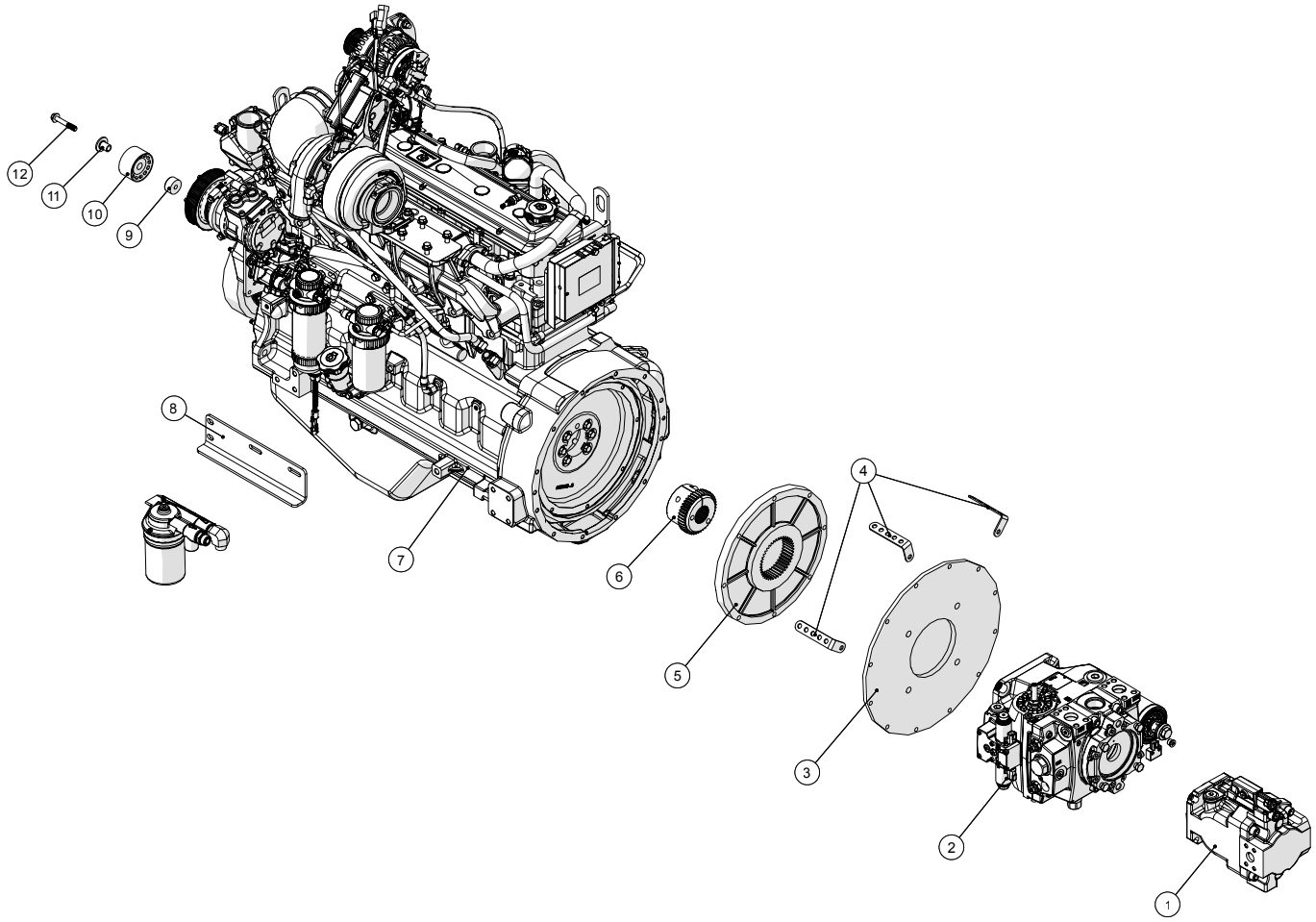

Fælledvej 10 • DK-7200 Grindsted • Tel. +45 76 72 13 00 • Fax +45 76 72 13 98

Motor - Tier 3A				
Pos. nr.	**Vare nr.**	**Antal**	**Beskrivelse**	**Bemærkning**
1	2514853638	1	Pumpe LS 90cm	
2	2514853630	1	Fremdriftspumpe	
3	2514853613	1	Flange jern SAE 3 C 4 FORI	
4	251476801077	3	Kabelholder i motorrum	
5	2514853612	1	Nylon flange SAE M3 Z41 Ø11 ½"	
6	2514853611	1	Koblingsnav M3 z=41/z=27 16/32 DB L50	
7	2514850380	1	John Deere Motor 168kW Tier3A 2400RPM	
8	251476803484	1	Holder for ekstern oliefilter	
9	2514850565	1	Afstandsbøsning for strammerulle	
10	2514850566	1	Strammerulle 045+068	
11	2514850567	1	Bøsning for strammerulle	
12	2514850568	1	Bolt til strammerulle	

Motor - Tier 3B

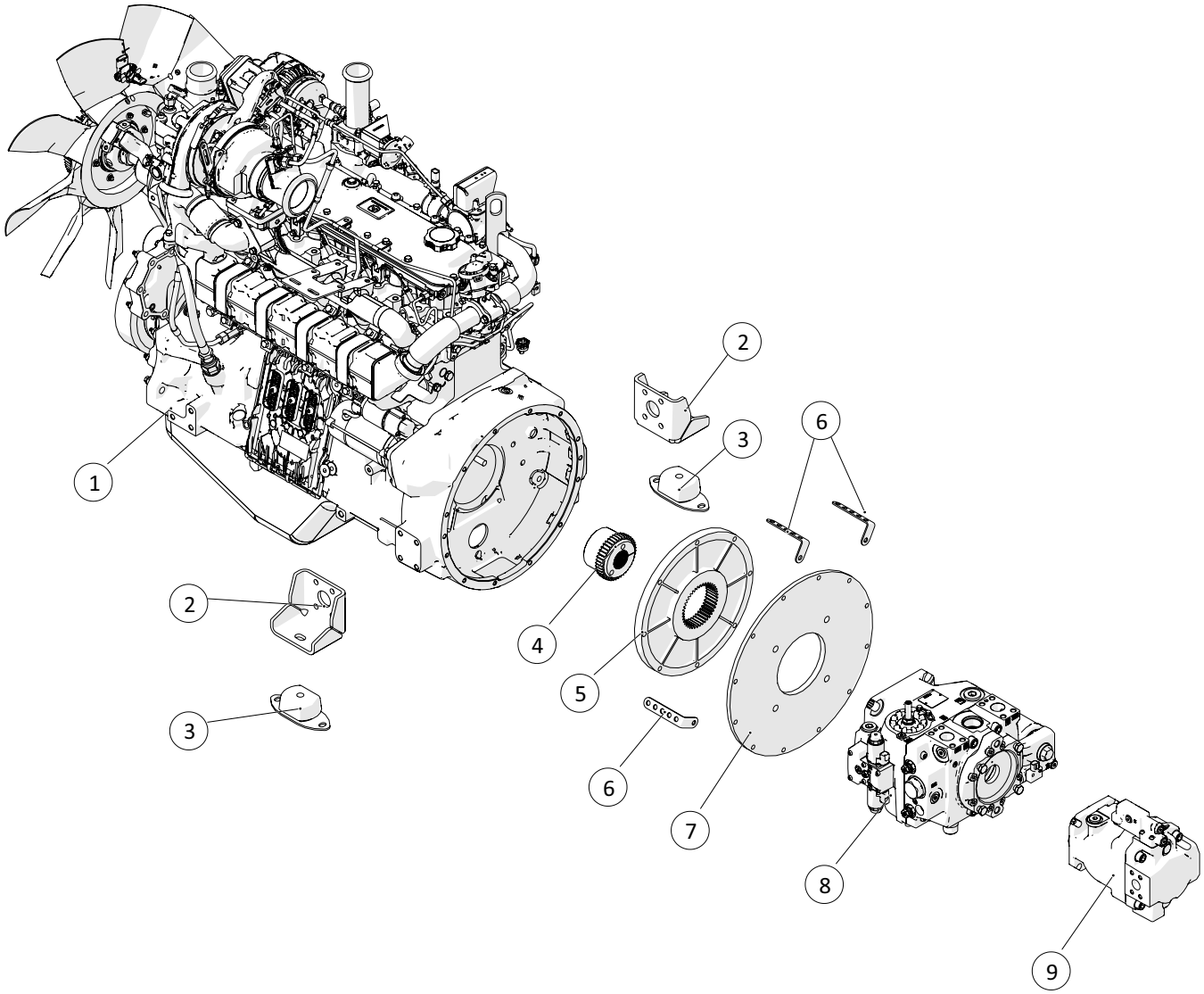

Fælledvej 10 • DK-7200 Grindsted • Tel. +45 76 72 13 00 • Fax +45 76 72 13 98

Motor - Tier 3B				
Pos. nr.	**Vare nr.**	**Antal**	**Beskrivelse**	**Bemærkning**
1	6068HFC94	1	Diesel motor	
2	250180044	2	Mototophæng	
3	25017055	2	Motorophæng dæmper	
4	2514853611	1	Koblingsnav	
5	2514853612	1	Nylon flange	
6	251476801077	3	Kabelholder i motorrum	
7	2514853613	1	Flange jern SAE 3 C 4 FORI	
8	2514853630	1	Fremdriftspumpe	
9	2514853638	1	Pumpe	

Køler - Tier 3A

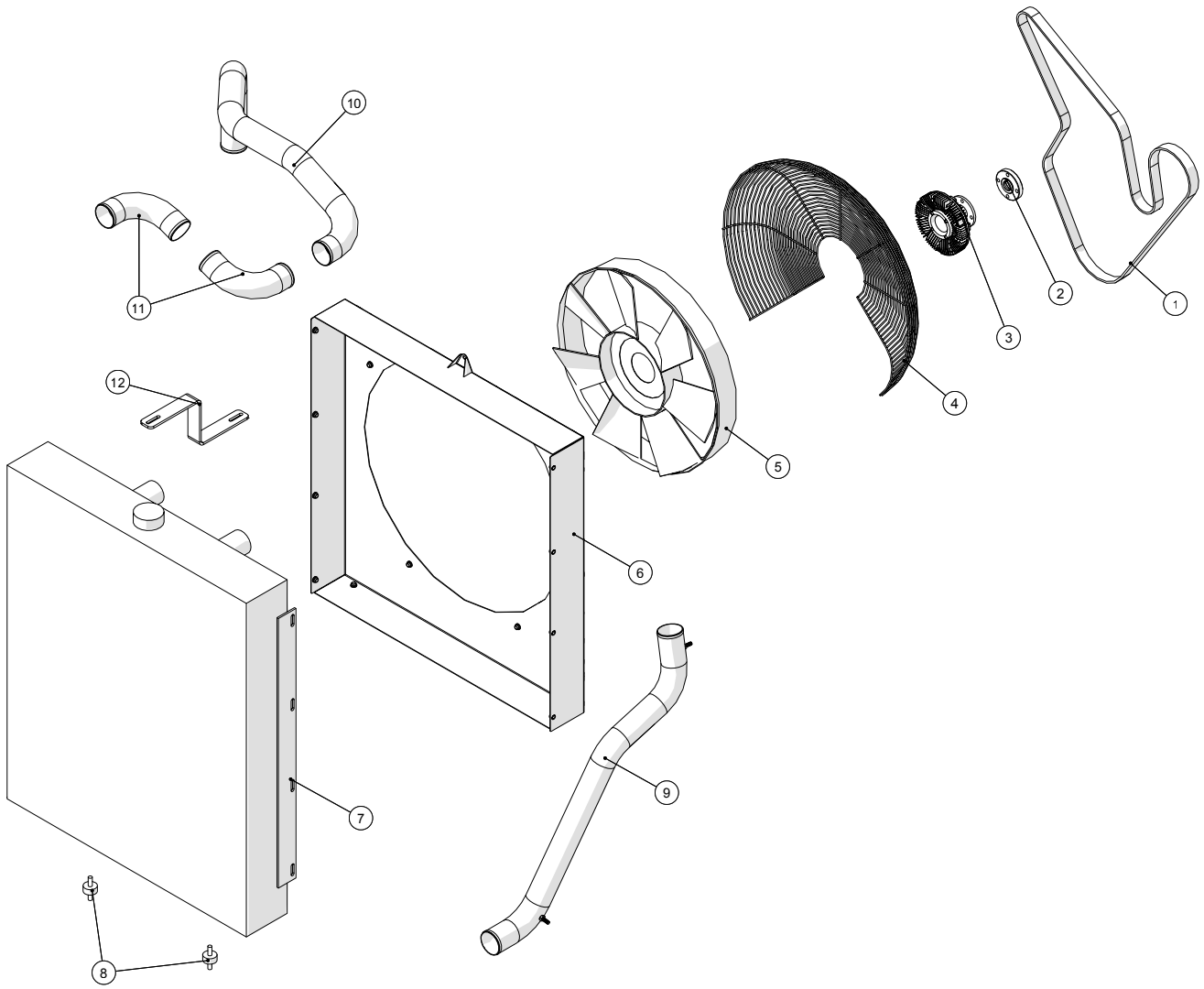

Fælledvej 10 • DK-7200 Grindsted • Tel. +45 76 72 13 00 • Fax +45 76 72 13 98

Agrometer Gylleudlægger SDS8000
Årgang 2015 - 2018

Dato: 15/9-2016

15

Køler - Tier 3A				
Pos. nr.	**Vare nr.**	**Antal**	**Beskrivelse**	**Bemærkning**
1	25017294	1	Ventilatorrem	
2	251476804457	1	Afstandsskive for blæservinge	
3	2514850351	1	Visko kobling	
4	2501RE57059	1	Trådafskærmning	
5	2501L79028	1	Blæser	
6	251476803467	1	Sugekasse for køler med viskosekobling	
7		1		
8		2		
9	251476803433	1	Intercooler rør tilgang	
10	251476803431	1	Intercooler rør 1 afgang	
11	251476803432	2	Intercooler rør 2 afgang	
12	251476803434	1	Topbefæste	

Køler - Tier 3B

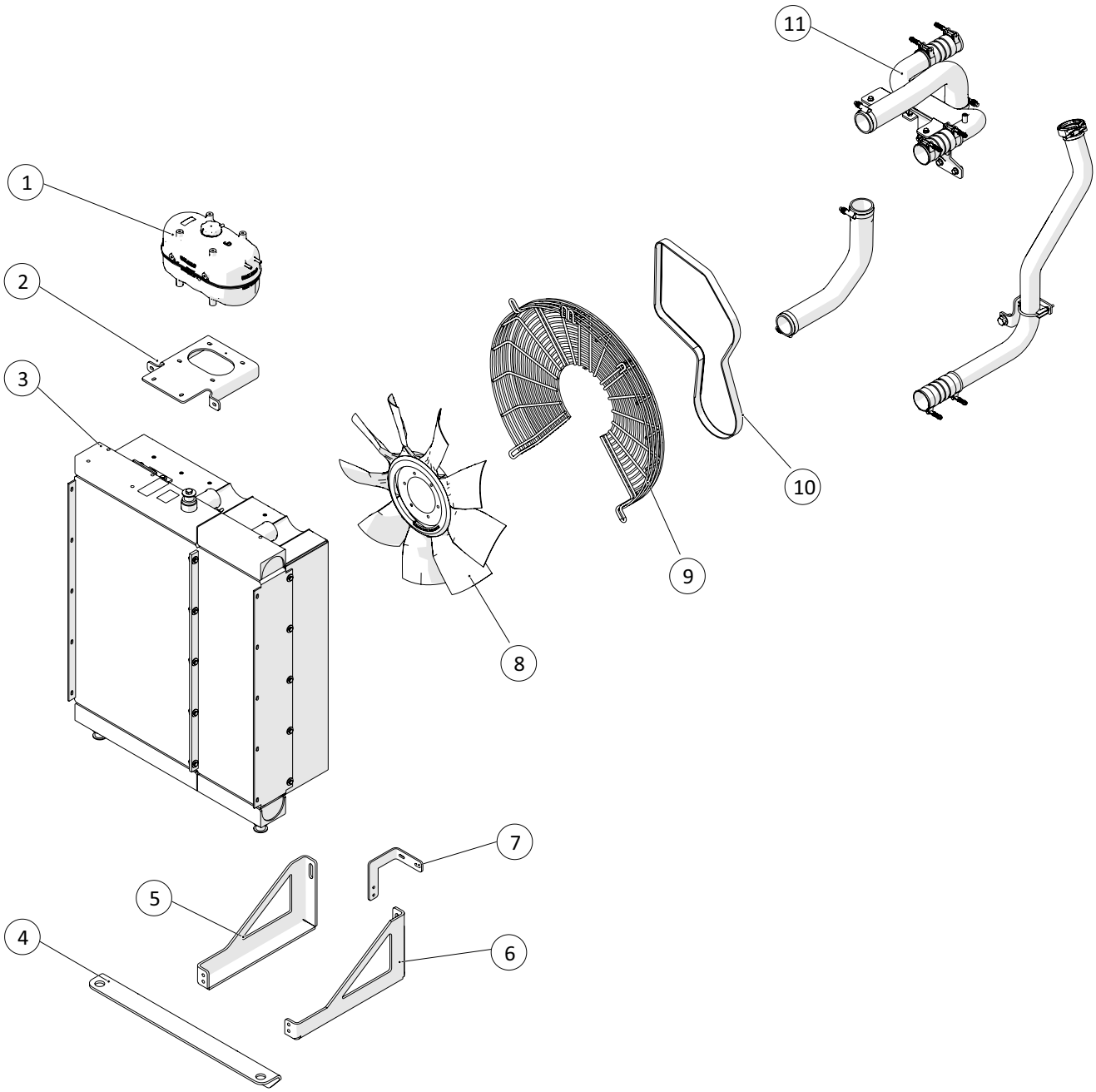

Fælledvej 10 • DK-7200 Grindsted • Tel. +45 76 72 13 00 • Fax +45 76 72 13 98

Køler - Tier 3B				
Pos. nr.	**Vare nr.**	**Antal**	**Beskrivelse**	**Bemærkning**
1	2501AT381935	1	Expansionsbeholder	
2	2501R533830	1	Beslag expansionsbeholder	
3	2501RE542759	1	Køler elementer	
4	251476804159	1	Vinkelbeslag for køler	
5	251476804158	1	Kølerophæng	
6	251476804160	1	Kølerophæng	
7	250181222	1	Beslag for rør til turbo	
8	2501RE544252	1	Blæser	
9	2501RE542723	1	Trådafskærmning	
10	25017294	1	Ventilationsrem	
11	2501RE544024	1	Slange/beslag for rør	

Aircondition - Tier 3A

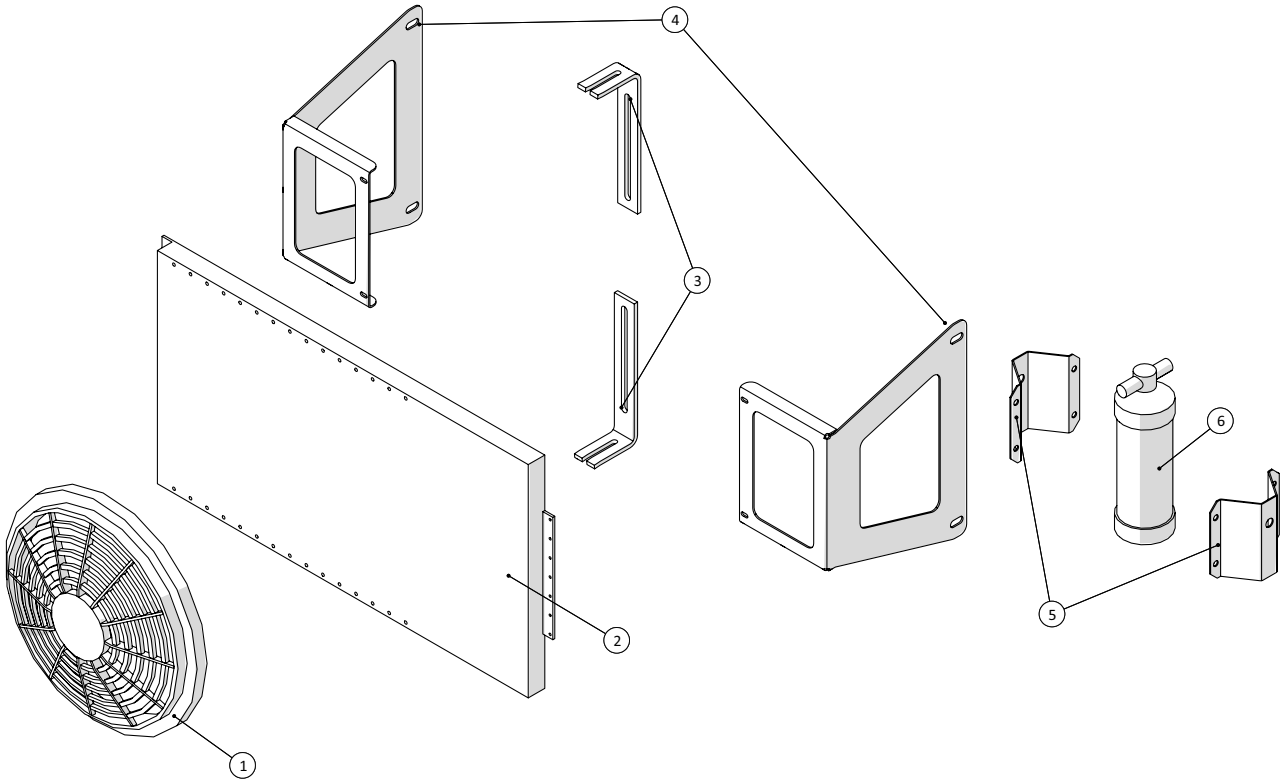

Fælledvej 10 • DK-7200 Grindsted • Tel. +45 76 72 13 00 • Fax +45 76 72 13 98

Aircondition - Tier 3A				
Pos. nr.	**Vare nr.**	**Antal**	**Beskrivelse**	**Bemærkning**
1	2514850548	1	Blæser for aircondition	
2	2514850547	1	Kondensator	
3	251476704890	2	Del for holder for blæser	
4	251476803436	2	Beslag for aircondition	
5	251476643340	2	Beslag for filter aircondition	
6	251416280030	1	Filter for aircondition	

Aircondition - Tier 3B

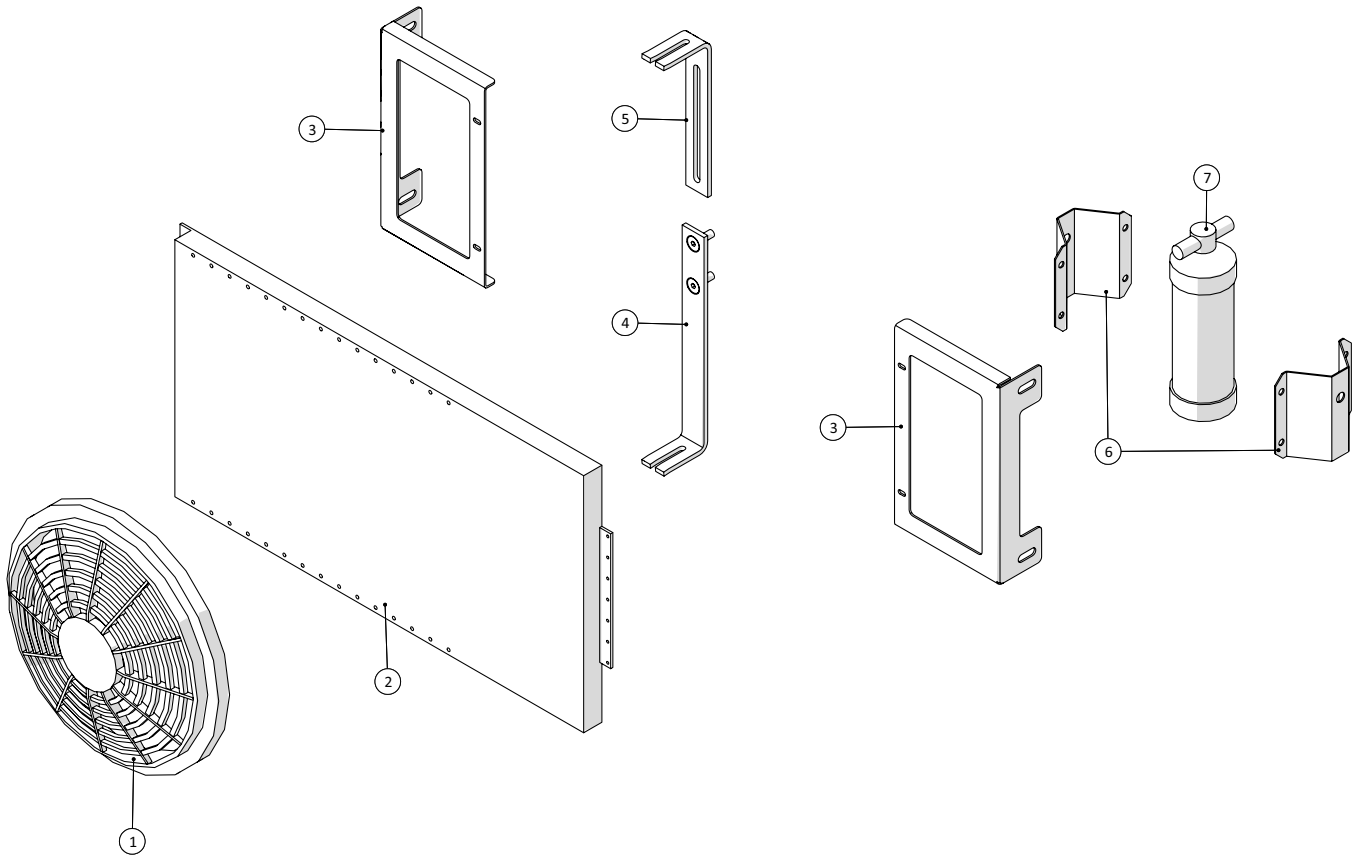

Fælledvej 10 • DK-7200 Grindsted • Tel. +45 76 72 13 00 • Fax +45 76 72 13 98

Aircondition - Tier 3B				
Pos. nr.	**Vare nr.**	**Antal**	**Beskrivelse**	**Bemærkning**
1	2514850548	1	Blæser for aircondition	
2	2514850547	1	Kondensator	
3	251476806086	2	Beslag for aircondition	
4	251476801264	1	Beslag for blæser	
5	251476704890	1	Del for holder for blæser	
6	251476643340	2	Beslag for filter aircondition	
7	251416280030	1	Filter for aircondition	

El-dele

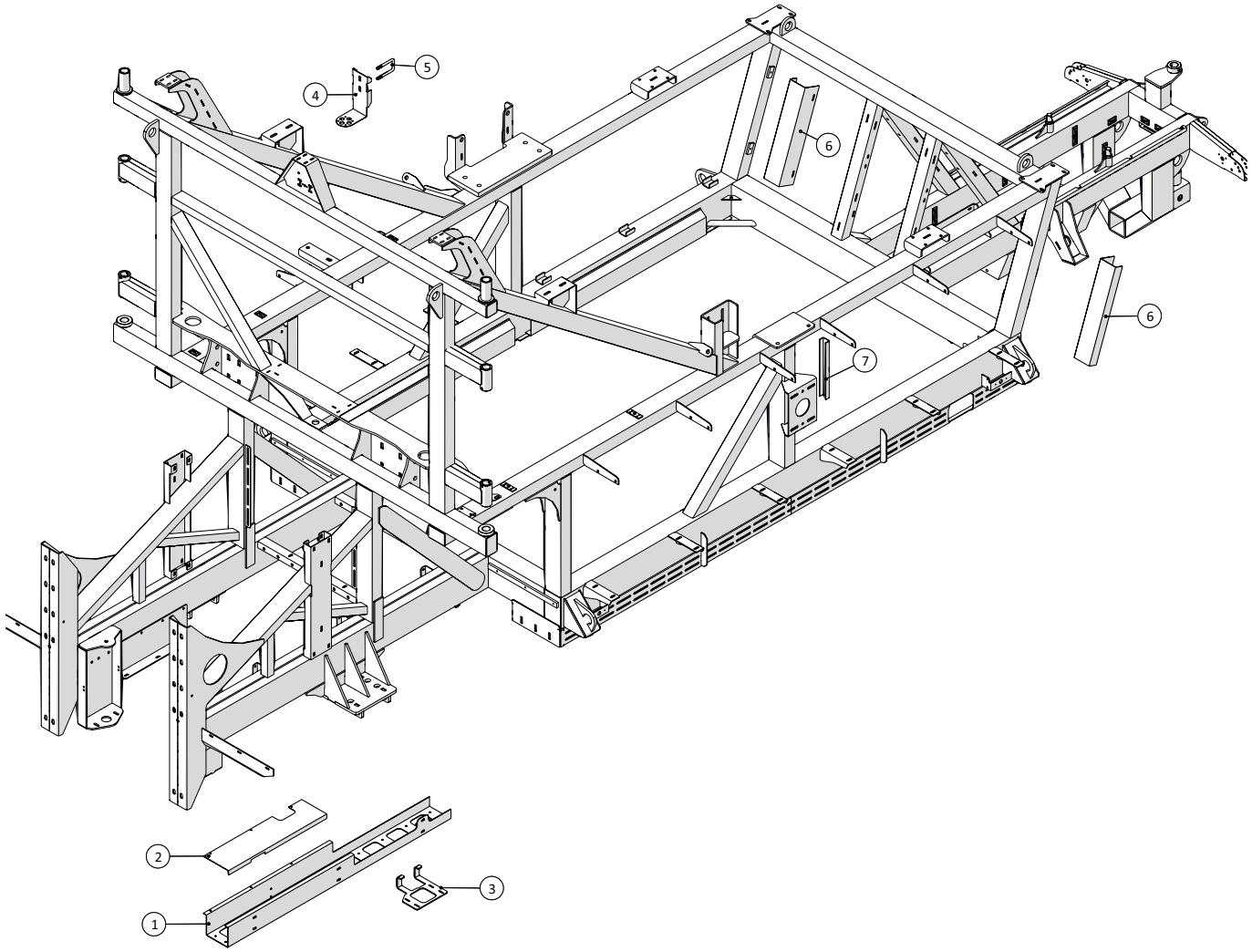

Fælledvej 10 • DK-7200 Grindsted • Tel. +45 76 72 13 00 • Fax +45 76 72 13 98

El-dele				
Pos. nr.	**Vare nr.**	**Antal**	**Beskrivelse**	**Bemærkning**
1	251476801370	1	Kabelbakke samlet	
2	251476801136	1	Topplade for kabelbakke	
3	251476803449	1	Beslag for grenrør	
4	251476804663	1	Holder for Siemens signalomsætter	
5	251476691270	1	Bøjle for fordelerløft/platform	
6	251476803498	2	Ledningsholder	
7	251476801360	1	Lille Ledningsholder 350mm	

Dato: 15/9-2016	**Agrometer Gylleudlægger SDS8000**	1 2	**A–Z**
20	Årgang 2015 - 2018		

Vingedele

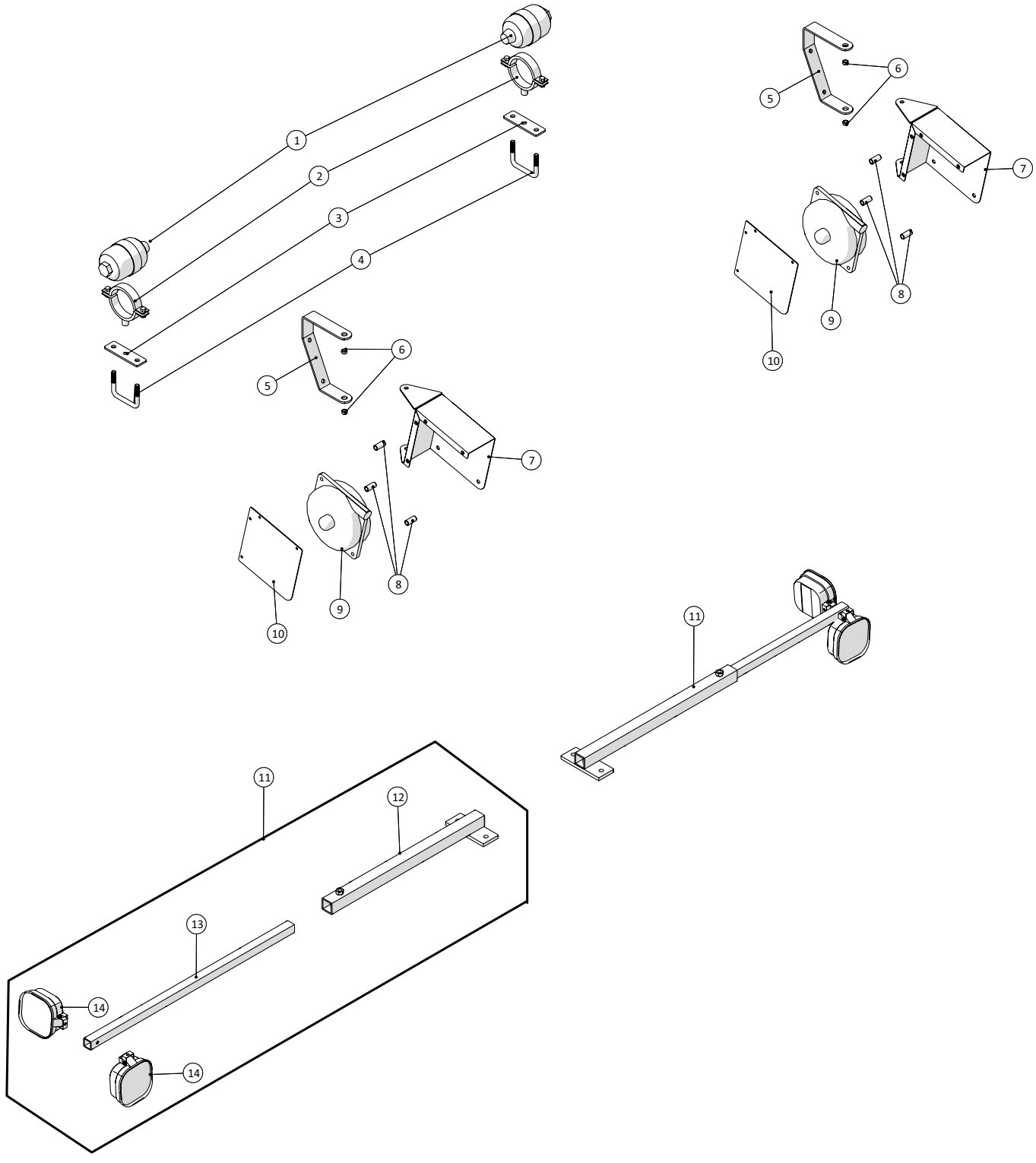

Fælledvej 10 • DK-7200 Grindsted • Tel. +45 76 72 13 00 • Fax +45 76 72 13 98

Agrometer Gylleudlægger SDS8000
Årgang 2015 - 2018

Dato: 15/9-2016

Vingedele				
Pos. nr.	**Vare nr.**	**Antal**	**Beskrivelse**	**Bemærkning**
1	2514851355	2	Akkumulator 0,35L 100BAR	
2	103804943	2	Rørbøjle m/M10 84-92mm galv.	
3	251476801086	2	Plade for holder for gasakkumulator	
4	251476700940	2	U- Bøjle for 50x80 profil	
5	251476803450	2	Beslag for wiretræk	
6	251476803458	4	Drejebøsning for wiretræk	
7	251476803454	2	Hus for wiretræk	
8	251476803457	6	Afstandsbøs for wiretræk	
9	2514853770	2	Fjederbalance 6-8kg 2,5 wire	
10	251476803453	2	Plade for wiretrækhus	
11	251476805229	2	Samling for abejdslygteholder for stelramme	
12	251476805230	1	Arbejdslygteholder	
13	251476805233	1	Inderprofil for arbejdslygteholder	
14	2514861063	2	LED arbejdslygte FLOOD 12-36V	

Hjulskærme

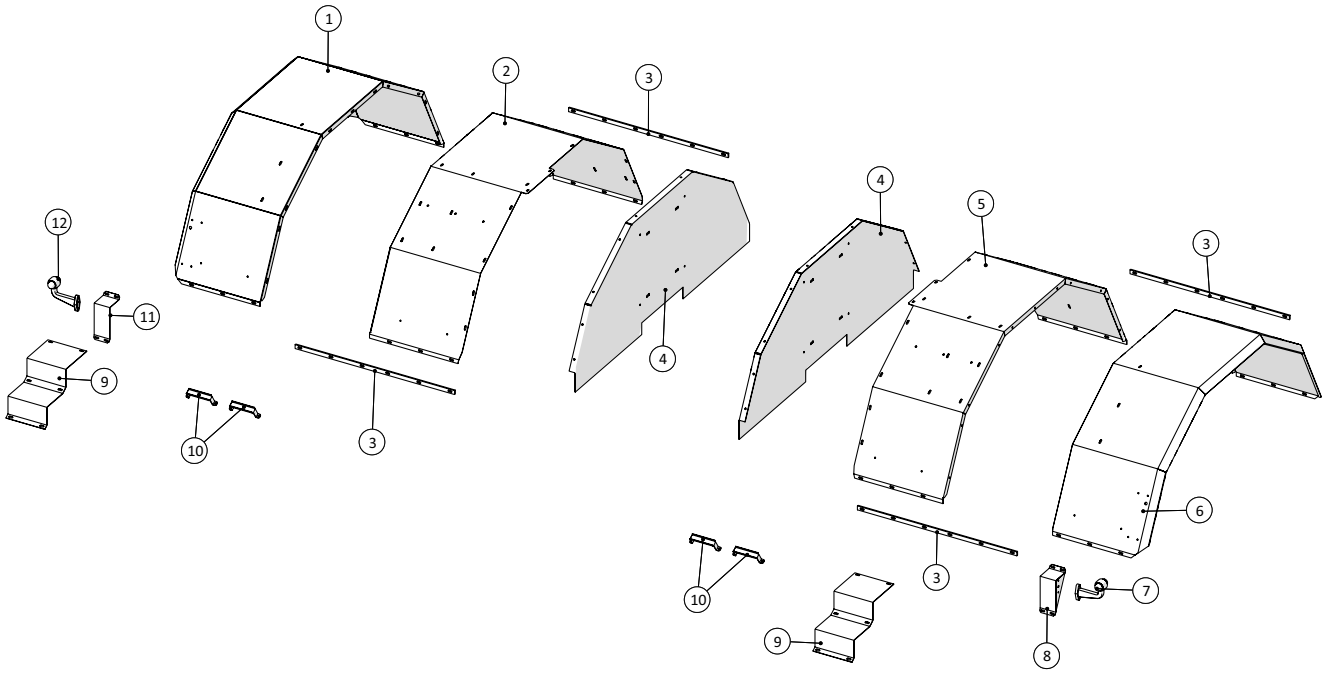

Fælledvej 10 • DK-7200 Grindsted • Tel. +45 76 72 13 00 • Fax +45 76 72 13 98

Hjulskærme				
Pos. nr.	**Vare nr.**	**Antal**	**Beskrivelse**	**Bemærkning**
1	251476802609	1	Højre skærm for store hjul	
2	251476802589	1	Højre inderste skærm for store hjul	
3	251476634040	4	Skinne for forreste hjulskærme	
4	251476802608	2	Bagplade for forskærm til store hjul	
5	251476802610	1	Venstre inderste skærm for store hjul	
6	251476802611	1	Venstre skærm for store hjul	
7	1229140076	1	Slingrelygte LED 24V V	
8	251476637512	1	Slingrelygteholder, V	
9	251476331000	2	Plade for stige for platform	
10	251476803428	4	Holder for 2 slanger	
11	251476637511	1	Slingrelygteholder, H	
12	1229140077	1	Slingrelygte LED 24V H	

Trækaksel 114 m/kardanaksel

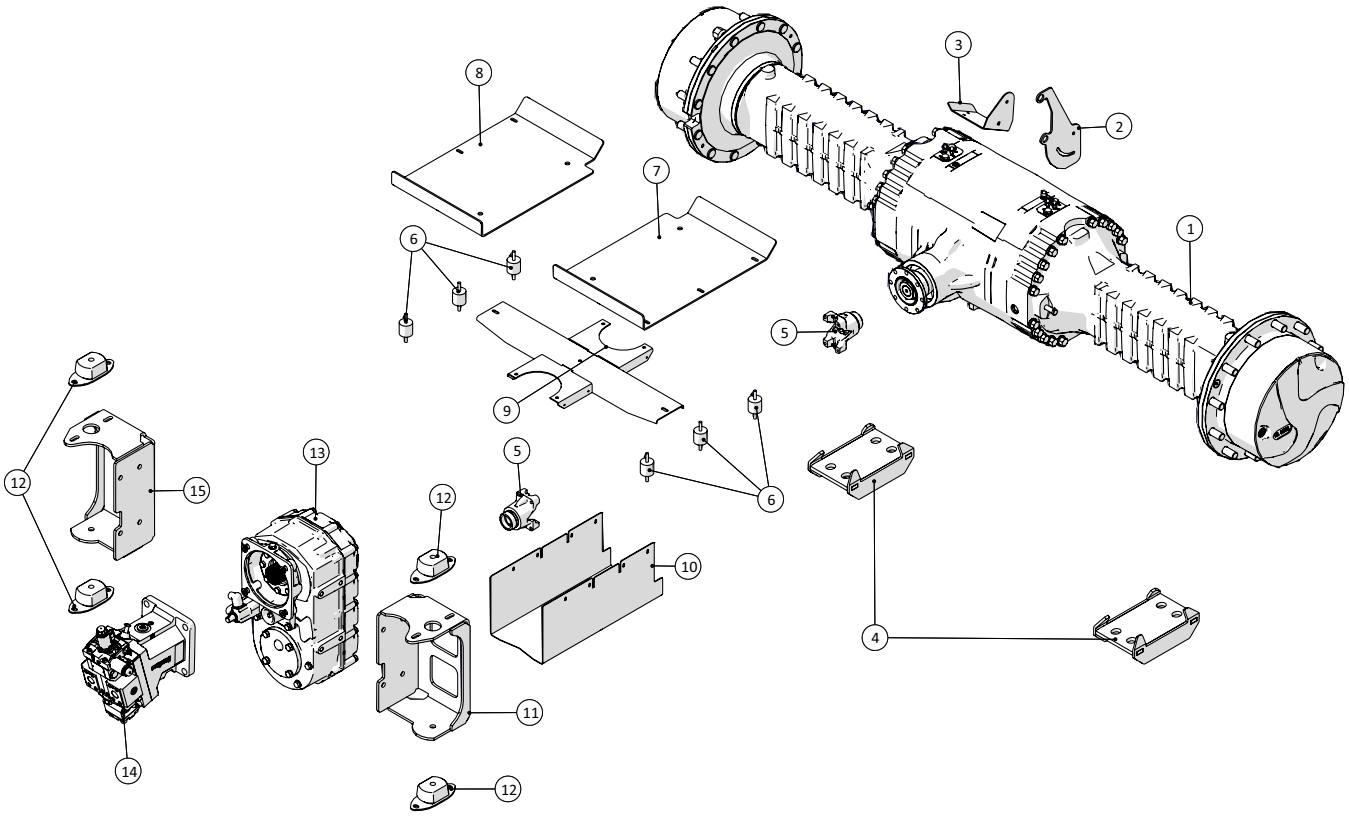

Fælledvej 10 • DK-7200 Grindsted • Tel. +45 76 72 13 00 • Fax +45 76 72 13 98

Trækaksel 114 m/kardanaksel				
Pos. nr.	**Vare nr.**	**Antal**	**Beskrivelse**	**Bemærkning**
1	2514853501	1	Dana Spicer 114 trækaksel	
2	251476805597	1	Holder for radar	
3	251476804386	1	Holder for radar	
4	251476804429	2	Spændebeslag for trækaksel	
5		2	yoke	
6	25017403	6	Vibrationsdæmper A40x40 M8	
7	251476805628	1	Dørkplade for forreste aksel	
8	251476805583	1	Dørkplade for foraksel	
9	251476805590	1	Ramme for dørkplade	
10	251476805587	1	Beskyttelsesskærm for kardanaksel	
11	251476805570	1	Venstre gearkasseophæng	
12	25017055	4	Vibrationsdæmper SIM200B-60SHORE	
13	2514853502	1	Dana Spicer gearkasse 360/166	
14	136383028936	1	H1B 110 for trækaksel	
15	251476805580	1	Højre gearkasseophæng	

Styreaksel

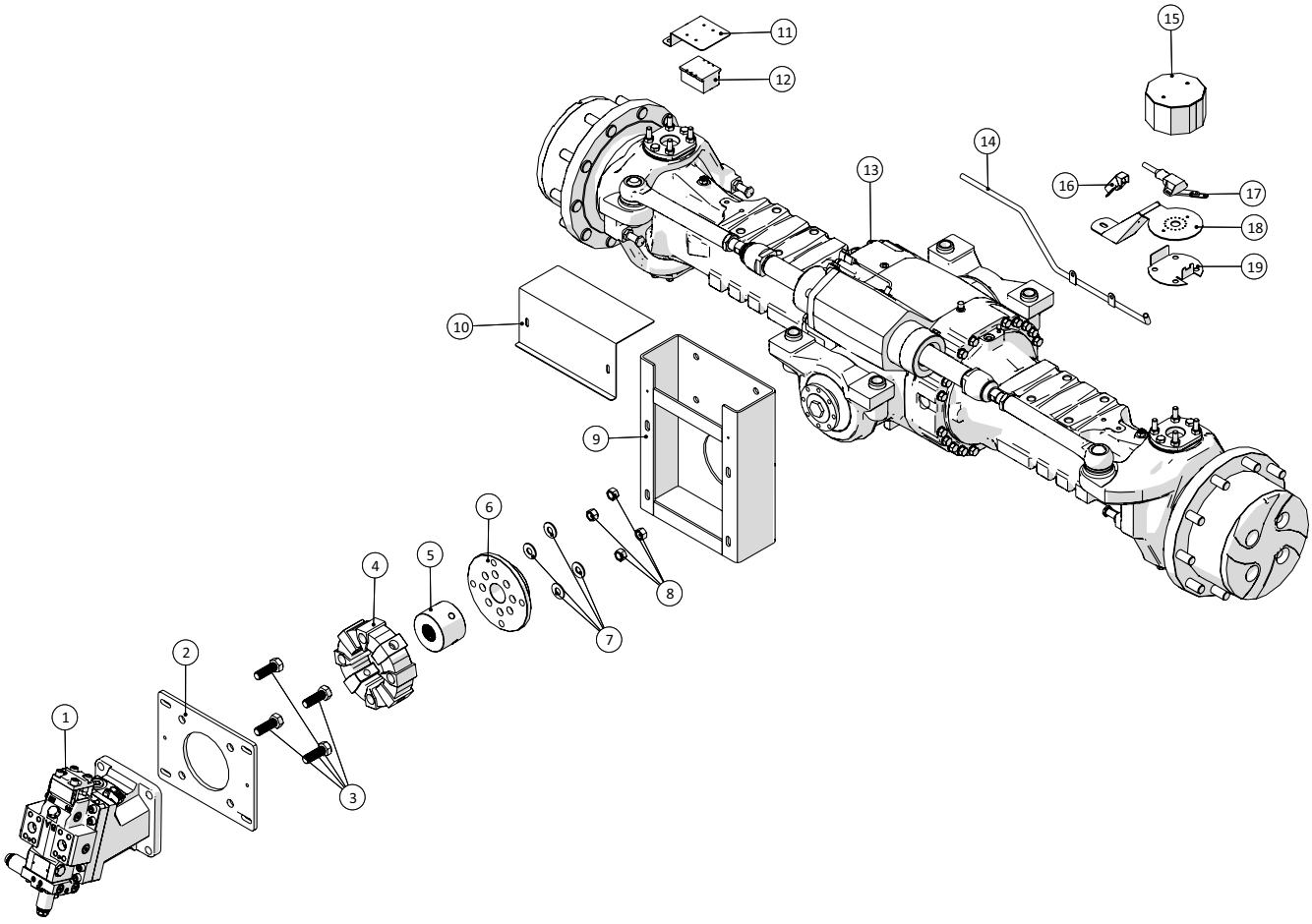

Fælledvej 10 • DK-7200 Grindsted • Tel. +45 76 72 13 00 • Fax +45 76 72 13 98

Styreaksel				
Pos. nr.	**Vare nr.**	**Antal**	**Beskrivelse**	**Bemærkning**
1	136383013853	1	Oliemotor H1B 160	
2	251476803515	1	Monteringsplade for oliemotor for styreaksel	
3		4	Stålsætskrue M20x60	
4	25017068	1	Koblingselement CFA 80 shore 50	
5	251476803591	1	Koblingsnav for styreaksel	
6	251476804437	1	Monteringsflange for kobling for styreaksel	
7		4	Spændeskive M16 svær	
8		4	Låsemøtrik M16	
9	251476803513	1	Koblingshus	
10	251476803516	1	Dækskærm for koblingshus	
11	251476805077	1	Holder for Trimble GPS føler på styreaksel	
12		1		
13	2514853500	1	DANA styreaksel Type113	
14	251476803479	1	Beskyttelsesrør for ledning	
15	251476803755	1	Beskyttelsesdåse for hjulføler	
16	251476803486	1	Beskyttelse for ledning	
17	1229120111	1	Vinkelføler Elobau 424A11A070B samling	
18	251476803745	1	Holder for drejepotentiometer på styreaksel	
19	251476803744	1	Plade for følerarm for hjulstyring	

Dæktryksregulering

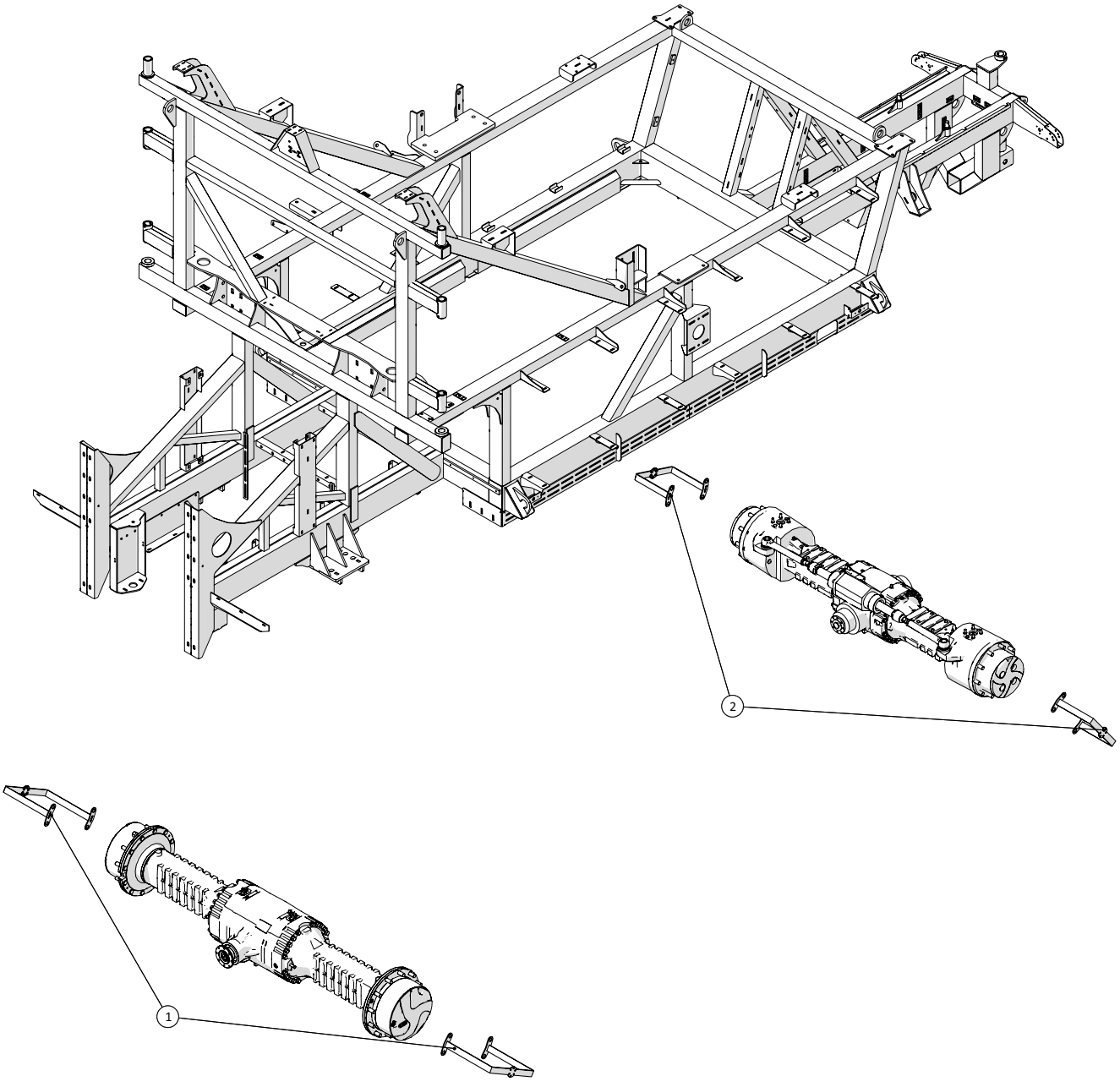

Fælledvej 10 • DK-7200 Grindsted • Tel. +45 76 72 13 00 • Fax +45 76 72 13 98

Dæktryksregulering				
Pos. nr.	**Vare nr.**	**Antal**	**Beskrivelse**	**Bemærkning**
1	251476806181	2	Bøjle for dæktryksregulering forhjul	
2	251476806184	2	Bøjle for dæktryksregulering baghjul	

Hjul

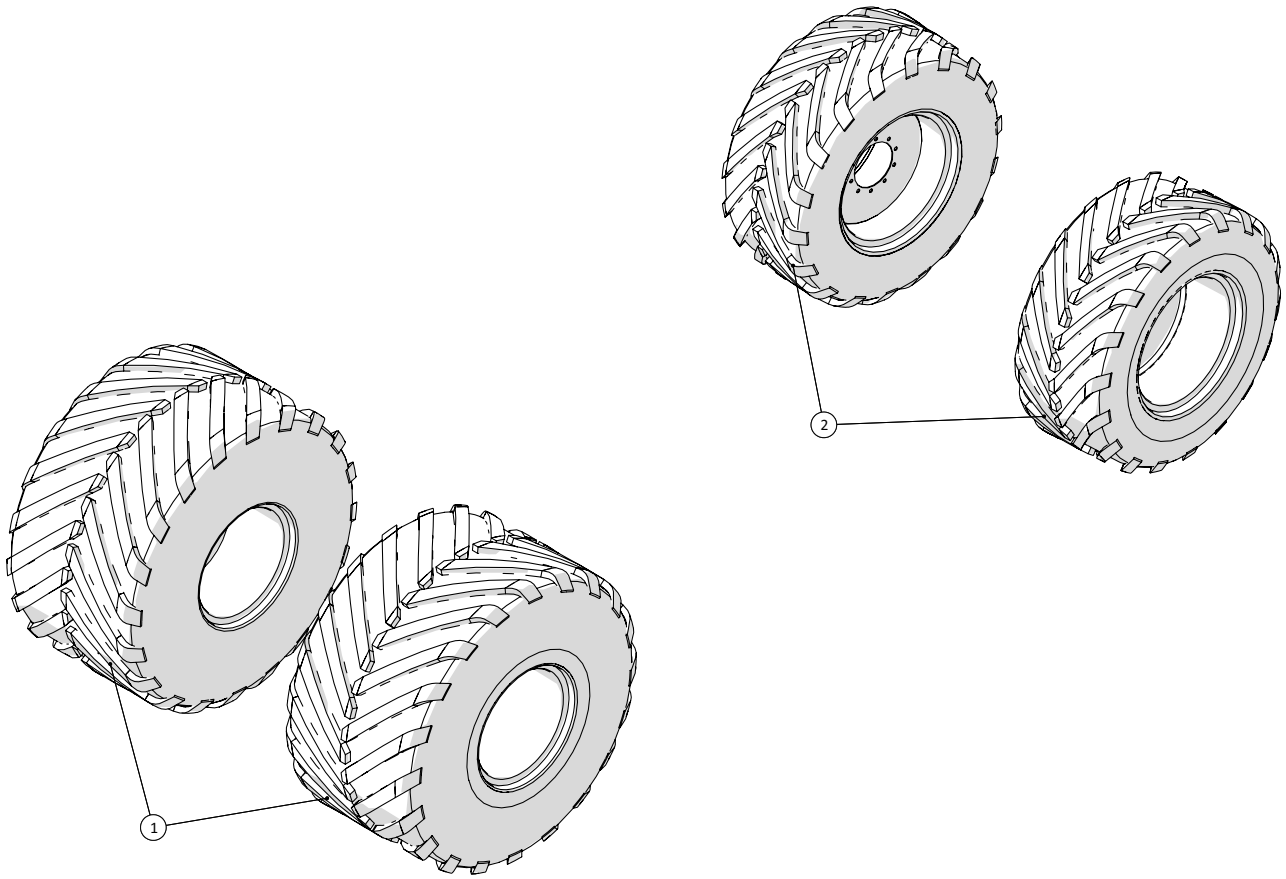

Fælledvej 10 • DK-7200 Grindsted • Tel. +45 76 72 13 00 • Fax +45 76 72 13 98

Agrometer Gylleudlægger SDS8000
Årgang 2015 - 2018

Dato: 15/9-2016

25

Hjul				
Pos. nr.	**Vare nr.**	**Antal**	**Beskrivelse**	**Bemærkning**
1	2514800888	2	MICHELIN MEGAXBIB 1050/50 R32 TL TS	Husk at gøre opmærksom på om det skal monteres på højre eller venstre side.
	2514800888-01		Dæk	
	2514800888-02		Fælg	
2	2514800889	2	MICHELIN MACHXBIB 710/55 R30	Husk at gøre opmærksom på om det skal monteres på højre eller venstre side.
	2514800889-01		Dæk	
	2514800889-02		Fælg	

Slangeafviser ved styrehjul

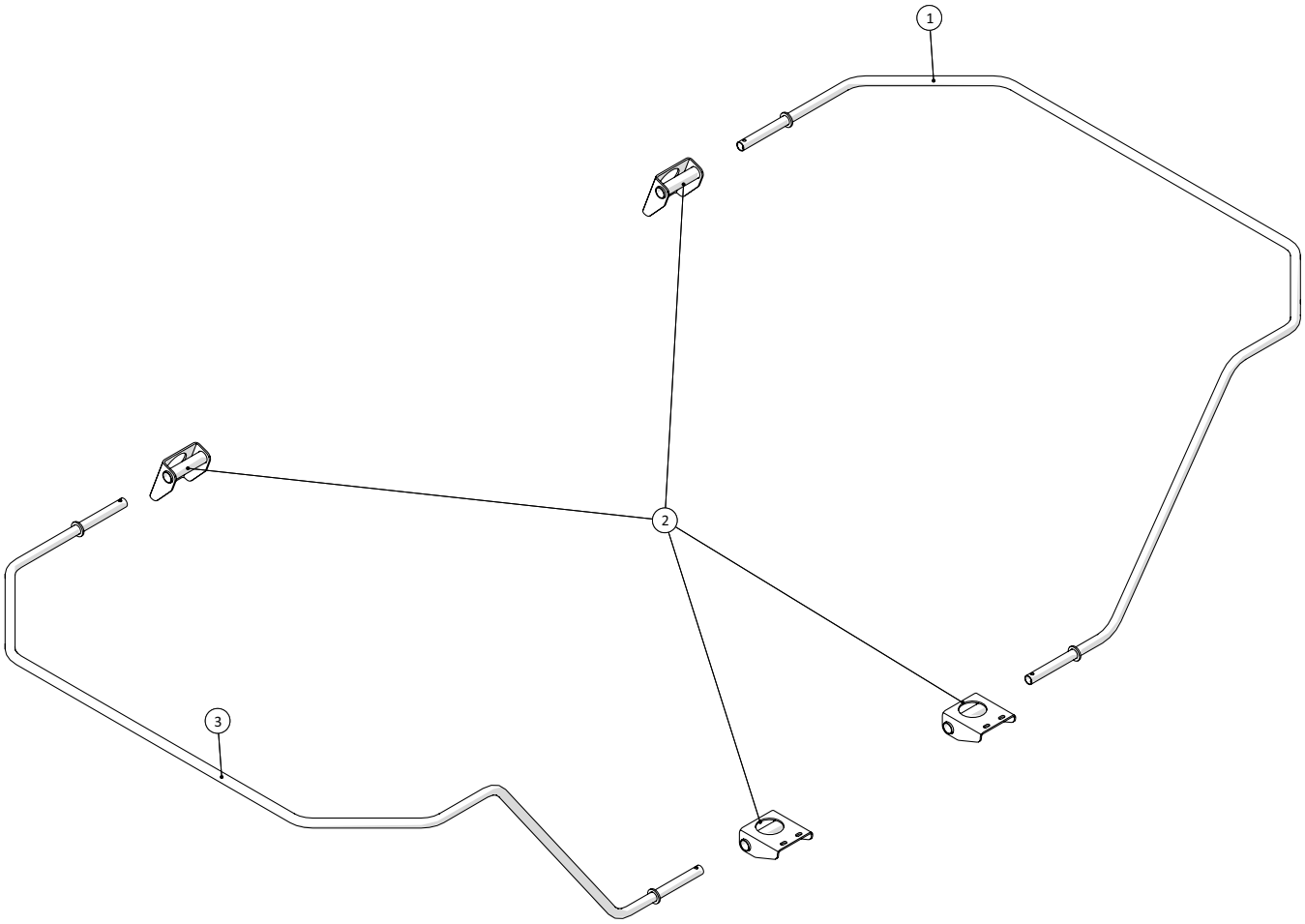

Fælledvej 10 • DK-7200 Grindsted • Tel. +45 76 72 13 00 • Fax +45 76 72 13 98

Agrometer Gylleudlægger SDS8000
Årgang 2015 - 2018

Dato: 15/9-2016

26

Slangeafviser ved styrehjul				
Pos. nr.	**Vare nr.**	**Antal**	**Beskrivelse**	**Bemærkning**
1	251476804913	1	Højre afstryger	
2	251476804898	4	Holder for slangeafstryger	
3	251476804912	1	Afstryger for venstre styrehjul	

Hydrauliktank

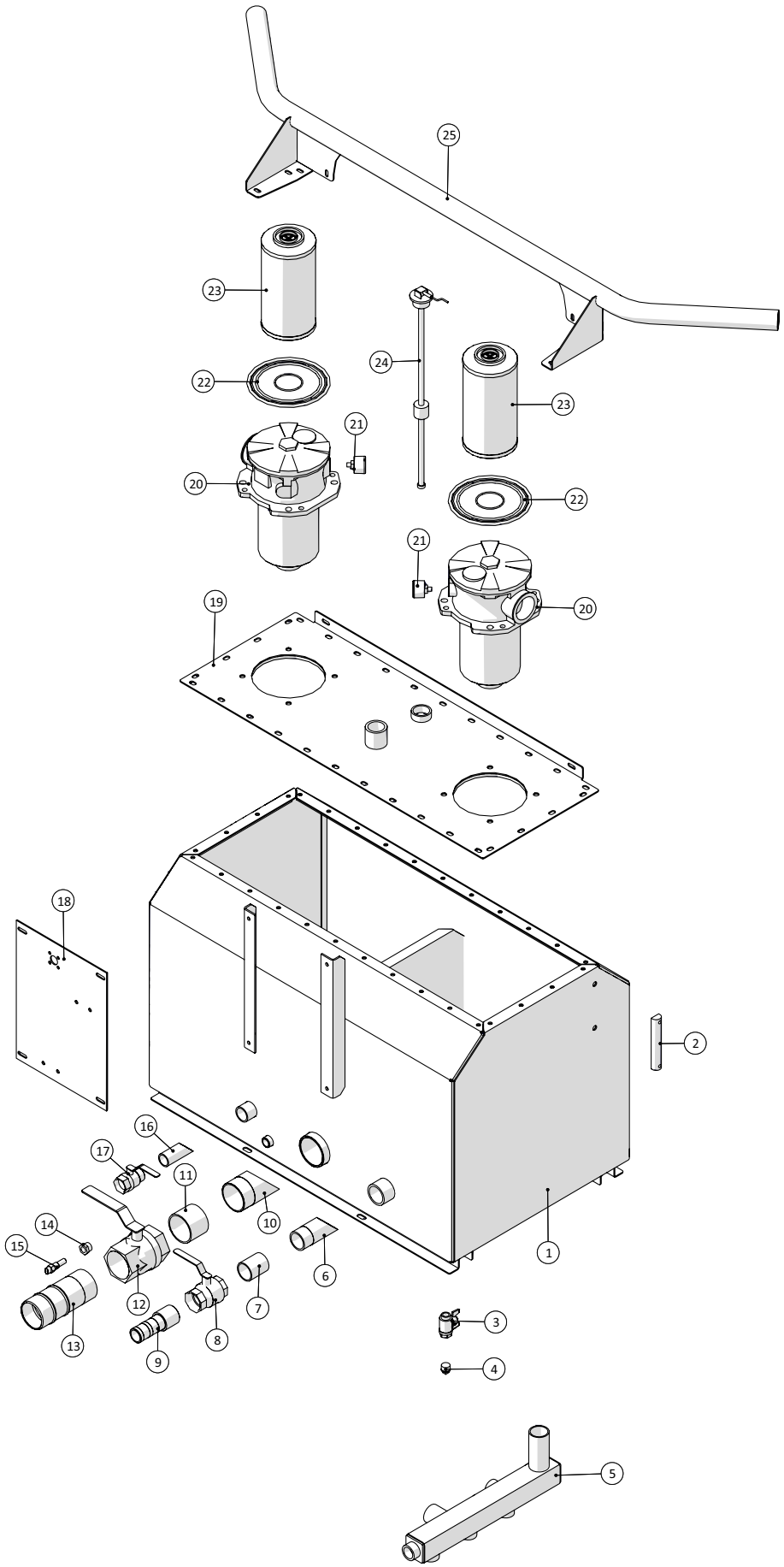

Fælledvej 10 • DK-7200 Grindsted • Tel. +45 76 72 13 00 • Fax +45 76 72 13 98

Hydrauliktank				
Pos. nr.	**Vare nr.**	**Antal**	**Beskrivelse**	**Bemærkning**
1	251476803731	1	Hydrauliktank stor	
2	2514851242	1	Oliestandglas - kpl.	
3	13100044	1	Kuglehane T-greb muffe/nippel ½"	
4	000291104	1	Prop sort ½"	
5	251476803447	1	Grenrør til retur-olie	
6	251476803493	1	Sugestuds for hydrauliktank	
7	251476806706	1	Afkortet nippelrør for hydrauliktank 1½x60	
8	13100012	1	Kuglehane muffe/muffe 1½"	
9	14380042-1	1	Slangestuds Ø38mmx1½" BSP	
10	251476803487	1	Sugestuds for hydrauliktank	
11	251476806707	1	Afkortet nippelrør for hydrauliktank 2½x60	
12	13100016	1	Kuglehane muffe/muffe 2½"	
13	14380050-1	1	Slangestuds Ø76mmx2½" BSP	
14	251476803437	1	Muffe for temperaturføler	
15	251476803492	1	Tankføler	
16	251476487000	1	Rør f. hydrauliktank	
17	13100068	1	Kuglehane muffe/nippel 1"	
18	251476803293	1	Plade for ventiler	
19	251476804433	1	Topplade f. hydrauliktank	
20	2514851468	2	Returfilter	
21	2514851470	2	Manometer for returfilter	
22	2514851469	2	O-ring for returfiler	
23	25132495	2	Returfilter element	
24	25017058	1	Sensor til vandtank	
25	251476804664	1	Afstrygerbøjle	

PVG blokke

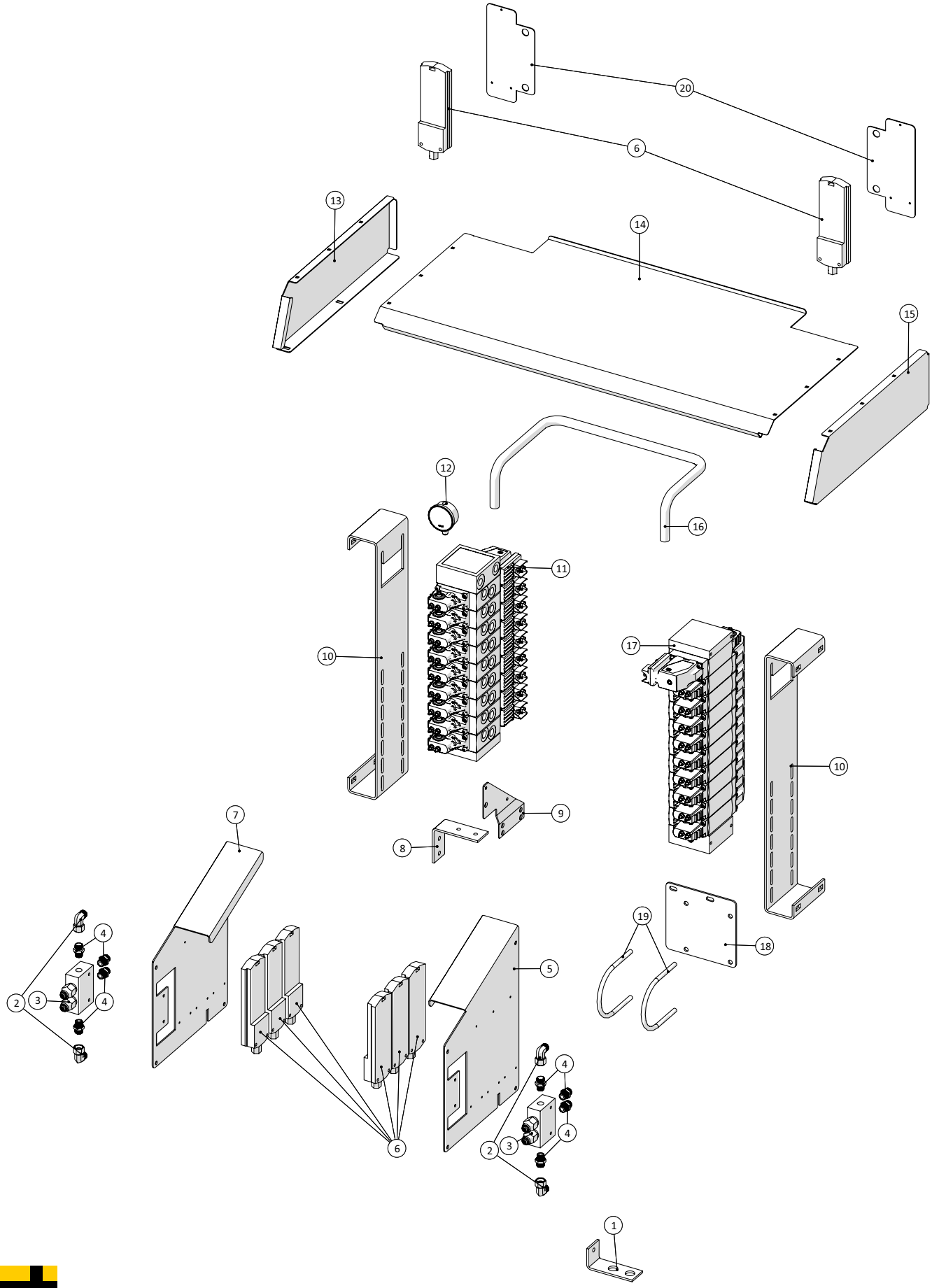

Fælledvej 10 • DK-7200 Grindsted • Tel. +45 76 72 13 00 • Fax +45 76 72 13 98

PVG blokke				
Pos. nr.	**Vare nr.**	**Antal**	**Beskrivelse**	**Bemærkning**
1	251476803495	1	Plade for kontraventiler	
2	503372992	4	Stilbar vinkel L12	
3	2514702290	2	Overcenterventil DCB10-HV--2-B-1-E-100-B-SE3B	
4	503373064	8	Indskruning L12x3/8"	
5	251476805493	1	Plade med skærm for Canbus ved hjulskærme, Venstre	
6	1229010500	8	CAN-BUS C11Y-120OHM 1x2x0.5mm2	
7	251476805492	1	Plade med skærm for Canbus ved hjulskærme, Højre	
8	251476803494	1	Plade for trykfilter	
9	251476804010	1	Anhænger bremseventil holder	
10	251476803727	2	Plade for PVG ventil	
11		1	9 bloks pvg	
12	1362SPG063250SB	1	Manometer m/glycerin 0-250BAR 1/4"	
13	251476804742	1	Sideplade for skærm over PVG	
14	251476804743	1	Topplade for skærm over PVG	
15	251476804741	1	Sideplade for skærm over PVG	
16	251476803706	1	Trykvidereføringsrør for PVG	
17		1	10 bloks pvg	
18	251476803954	1	Beslag for Akkumulator for bremse	
19	10381115	2	Rør U-bøjle Ø115x145 M10	
20	251476805494	2	Beslag for Canbus ved rørføring	

Hydraulikrør

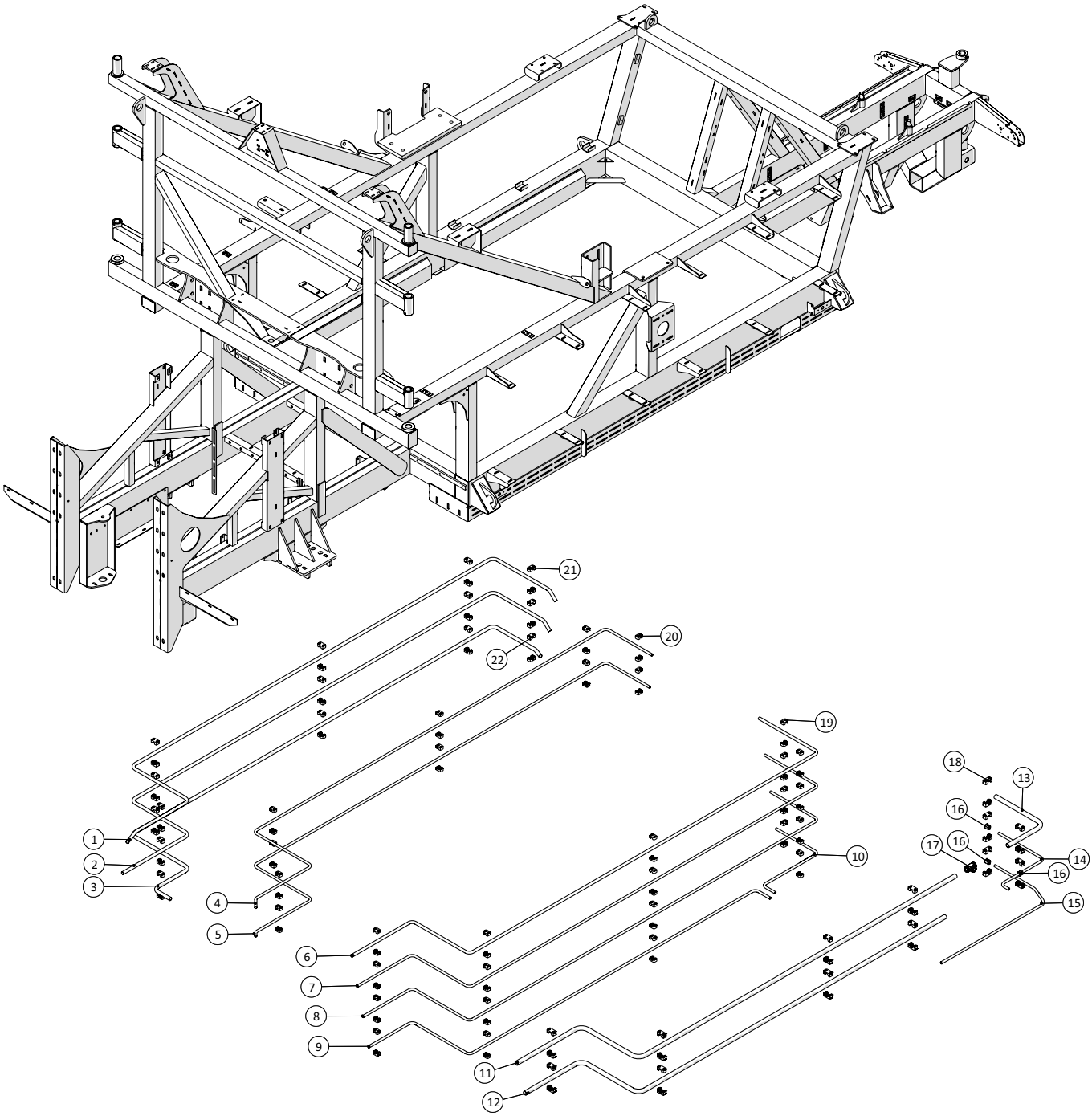

Fælledvej 10 • DK-7200 Grindsted • Tel. +45 76 72 13 00 • Fax +45 76 72 13 98

Hydraulikrør				
Pos. nr.	**Vare nr.**	**Antal**	**Beskrivelse**	**Bemærkning**
1	251476802663	1	Hydraulikrør, højre, øverst, yderst	
2	251476802664	1	Hydraulikrør, højre, nederst, yderst	
3	251476804560	1	Hydraulikrør, højre, nederste, yderst - for lækolie	
4	251476802654	1	Hydraulikrør, højre, øverst, inderst	
5	251476802655	1	Hydraulikrør, højre, midterst, inderst	
6	251476804983	1	Hydraulikrør,venstre, øverste, inderst	
7	251476804984	1	Hydraulikrør, venstre, andenøverste, inderst	
8	251476804985	1	Hydraulikrør, venstre, tredjeøverst, inderst	
9	251476806001	1	Hydraulikrør, venstre, nederste, inderst - del 1	
10	251476804040	1	Hydraulikrør, venstre, nederste, inderst - del 2	
11	251476804981	1	Hydraulikrør, venstre, øverste, yderst	
12	251476804982	1	Hydraulikrør, venstre, andenøverste, yderst	
13	251476804051	1	Hydraulikrør	
14	251476804036	1	Hydraulikrør, dræn	
15	251476806229	1	Rør for luftbremse	
16	51002815	3	Adapter til Stauff-holder	
17	503373415	1	Tee L28	
18	51000028-01	26	STAUFF Rørholder alene, enkelt 28mm	
19	51000018-01	10	STAUFF Rørholder alene, enkelt 18mm	
20	51000015-01	50	STAUFF Rørholder alene, enkelt 15mm	
21	51000020-01	20	STAUFF Rørholder alene, enkelt 20mm	
22	51000022-01	10	STAUFF Rørholder alene, enkelt 22mm	

El-skab

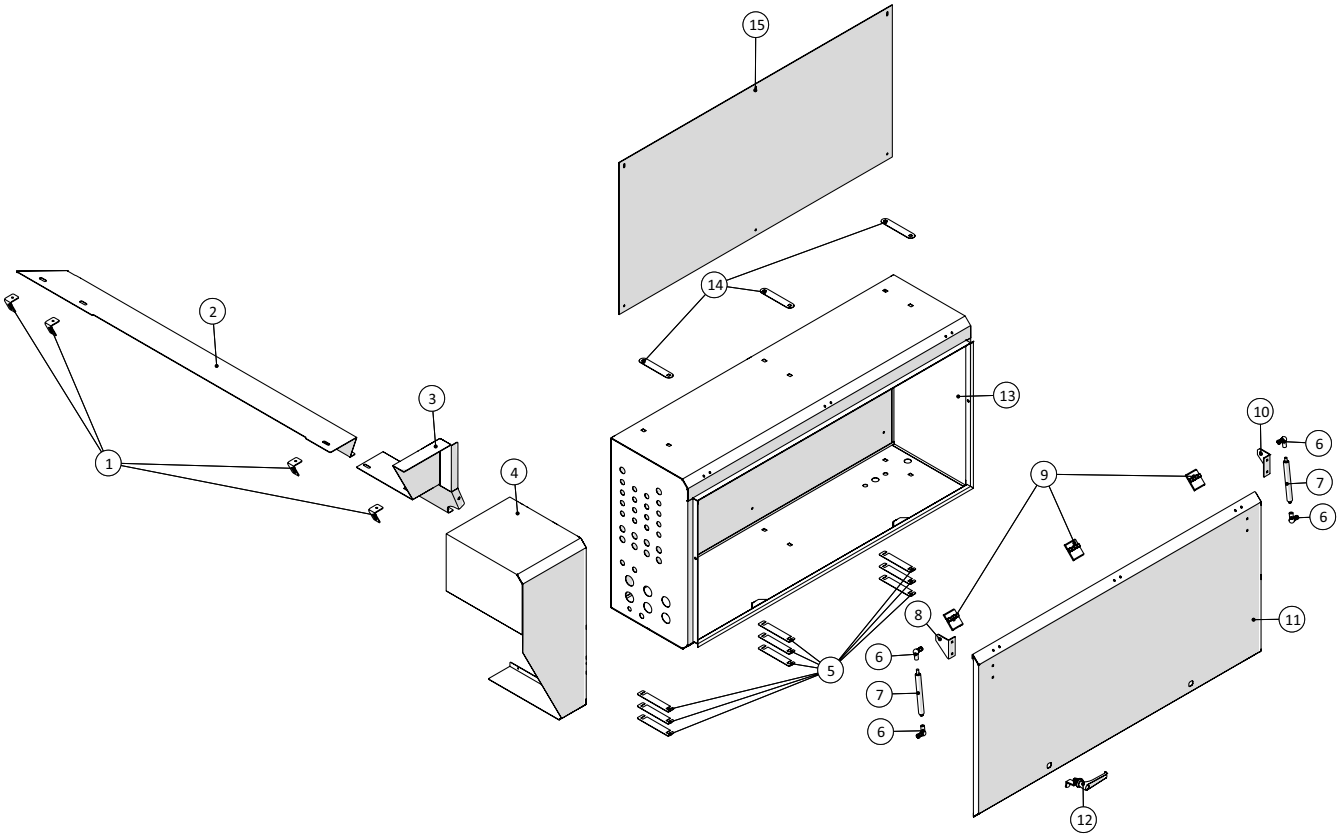

Fælledvej 10 • DK-7200 Grindsted • Tel. +45 76 72 13 00 • Fax +45 76 72 13 98

El-skab				
Pos. nr.	**Vare nr.**	**Antal**	**Beskrivelse**	**Bemærkning**
1	251476806208	4	Vinkel for skærm bag hydrauliktank	
2	251476806209	1	Skærm bag hydrauliktank	
3	251476806210	1	Skærm ved fod af hydrauliktank	
4	251476806211	1	Kabelafdækning ved siden af El-boks	
5	251476805487	9	Justerblik for elboks	
6	1513850636	4	Kugleled 8mm/8mm	
7	2514850206	2	Gascylinder	
8	251476639762	1	Vinkelstykke f. gascylinder f. motorplad	
9	1513820115	3	Hængsel for elskab	
10	251476639761	1	Vinkelstykke f. gascylinder f. motorplade	
11	251476805490	1	Låge for elboks	
12	2514850364	2	Håndtag med tunge	
13	251476805481	1	Elboks	
14	251476805486	3	Tætningslap for elboks	
15	251476805470	1	Bundplade for elskab	

Kompressorskab

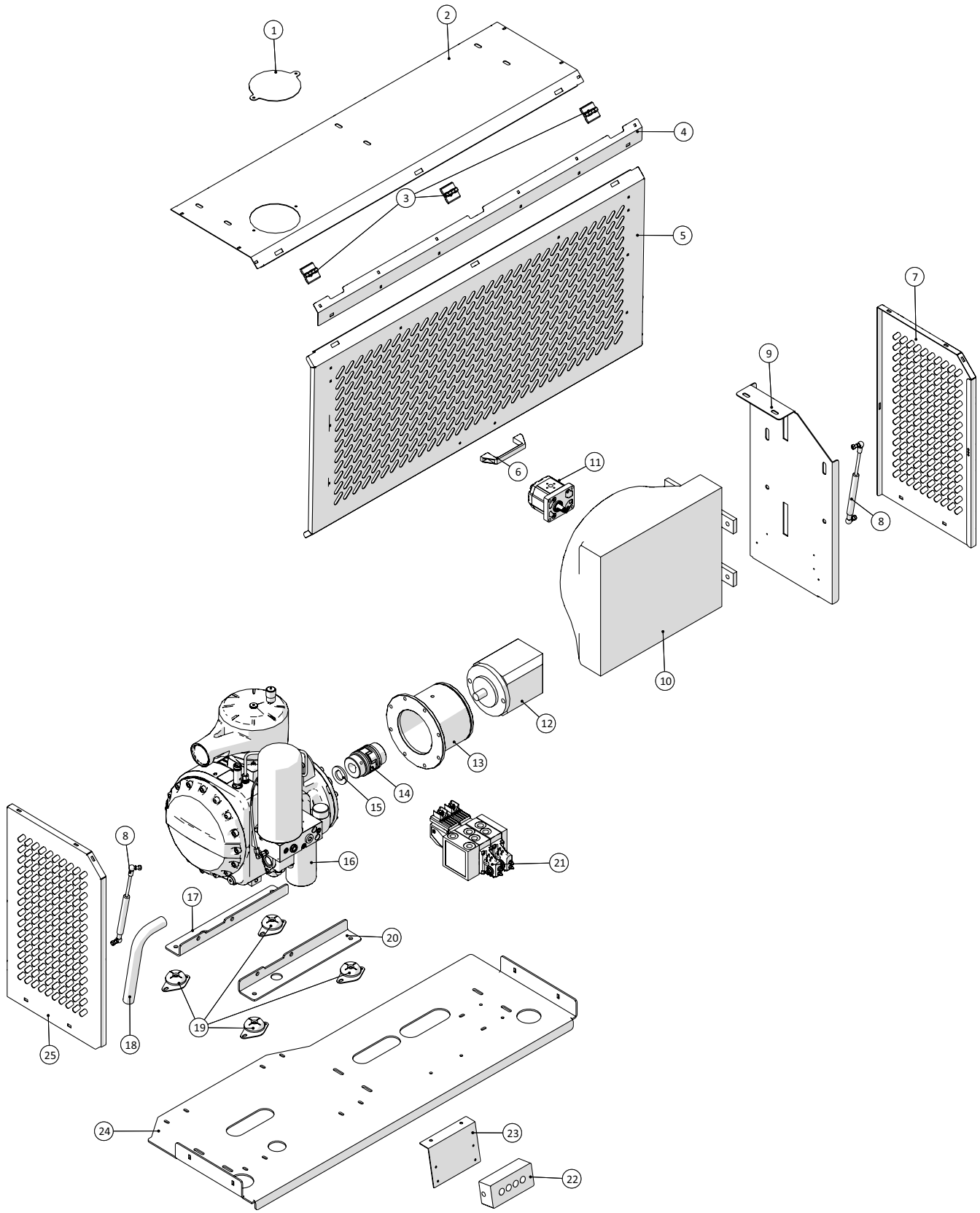

Fælledvej 10 • DK-7200 Grindsted • Tel. +45 76 72 13 00 • Fax +45 76 72 13 98

Kompressorskab				
Pos. nr.	**Vare nr.**	**Antal**	**Beskrivelse**	**Bemærkning**
1	251476805117	1	Dækplade for kompressorskab	
2	251476804946	1	Topplade for bagerste teknikskab	
3	1513820116	3	Hængsel	
4	251476805605	1	Beskyttelsesskinne for teknikbokse	
5	251476804935	1	Låge for teknikskab	
6	2514803066	1	Håndtag	
7	251476804934	1	Endeplade for bagerste teknikskab	
8	2514850206-1	2	Gascylinder kpl.	
	2514850206	2	Gascylinder	
	1513850636	4	Kugleled 8mm/8mm	
9	251476804923	1	Ophængsplade for hydraulikoliekøler for kompressor	
10	25132372	1	Oliekøler 2-pass	
11	13631212058400	1	Gearmotor for køler	
12	25134021	1	Stempelmotor	
13	251476804960	1	Koblingshus	
14	25134020	1	Komplet kobling Z38 Rotex 16/32	
15	251476804965	1	Afstandsskive for kobling for skruekompr.	
16	25134022	1	Skruekompressor	
17	251476804925	1	Monteringsskinne for kompressor	
18		1	Studs for kompressor	
19	2514850207	4	Vibrationsdæmper BRB65 B50	
20	251476804922	1	Monteringsskinne for kompressor	
21	136383046188	1	PVG 32 - 2 bloks kompressor aftømning	
22	25212071	1	Elboks kompressor	
23	251476805510	1	Plade for montering af kontrolboks kompressor	
24	251476804910	1	Bundplade for bagerste teknikskab	
25	251476804933	1	Forreste endeplade for bagerste teknikskab	

Kompressortanke

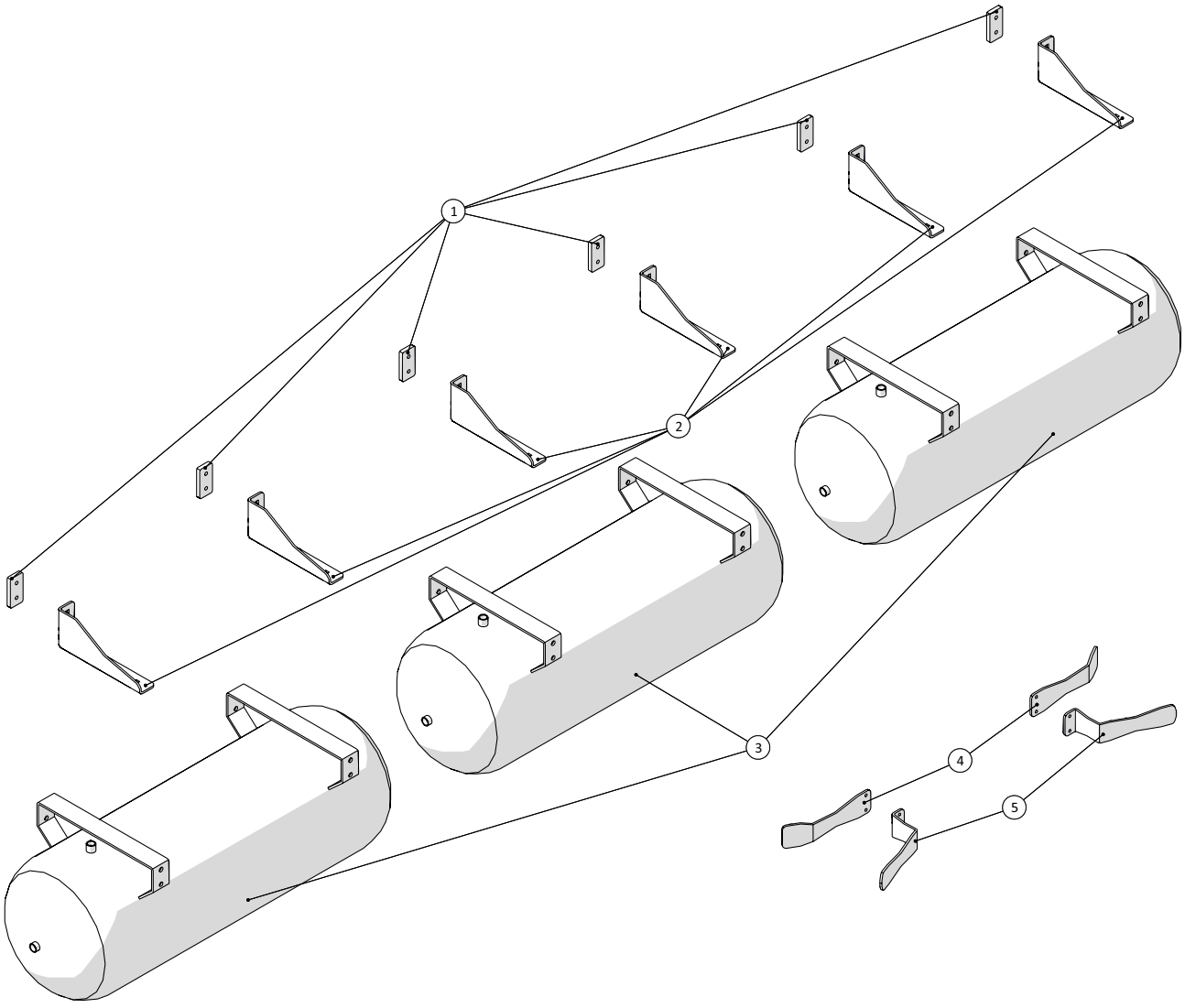

Fælledvej 10 • DK-7200 Grindsted • Tel. +45 76 72 13 00 • Fax +45 76 72 13 98

Kompressortanke				
Pos. nr.	**Vare nr.**	**Antal**	**Beskrivelse**	**Bemærkning**
1	251476804034	6	Spændeplade for montageskinne	
2	251476804940	6	Holder for tryktanke	
3	25134023	3	Luftebeholder 90L - vandret	
4	251476805604	2	Bagplade for slangeholder	
5	251476805603	2	Slangeholder for luftslange på kompressortank	

Værktøjsskab

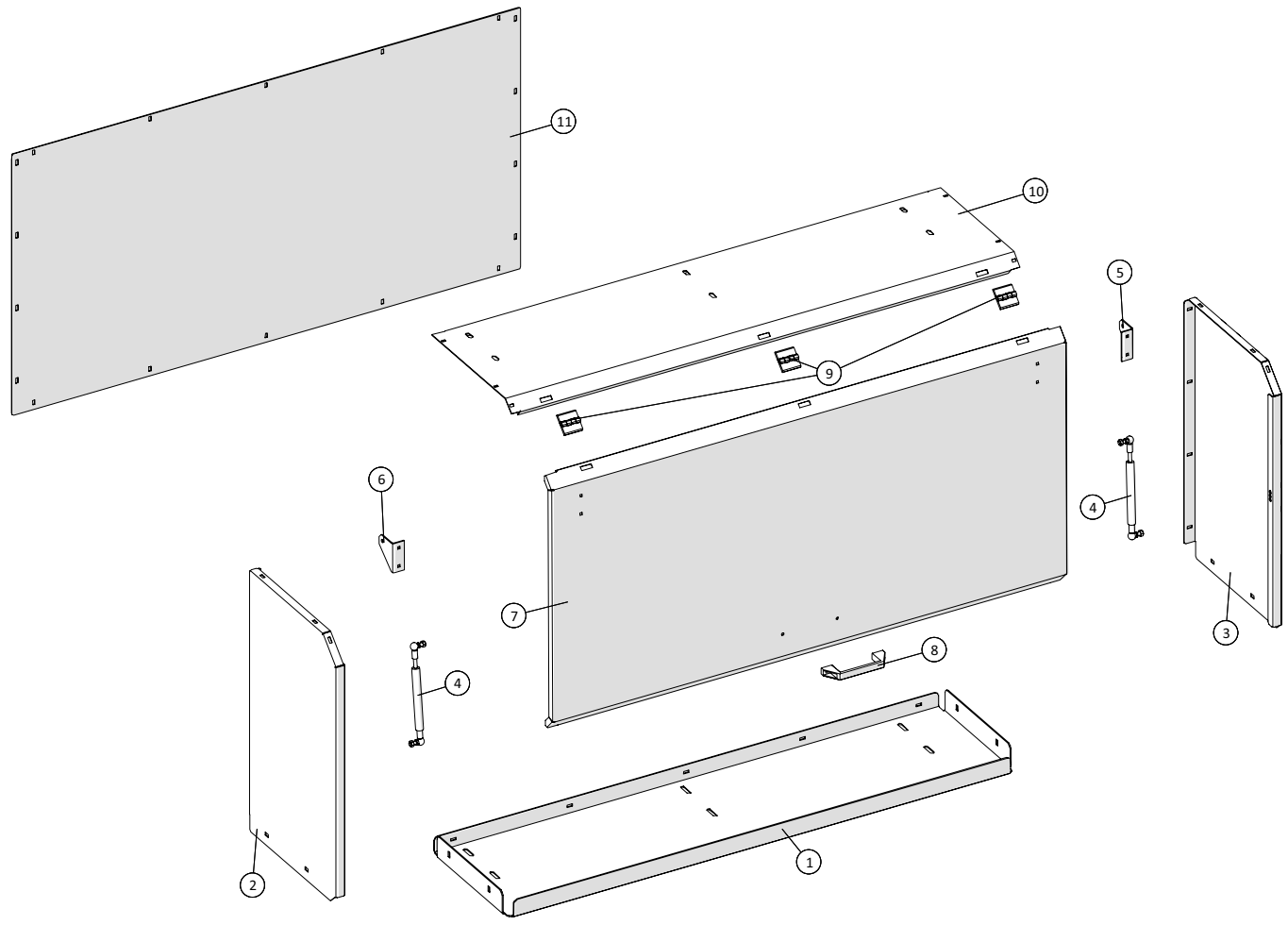

Fælledvej 10 • DK-7200 Grindsted • Tel. +45 76 72 13 00 • Fax +45 76 72 13 98

Agrometer Gylleudlægger SDS8000
Årgang 2015 - 2018

Dato: 15/9-2016

33

Værktøjsskab				
Pos. nr.	**Vare nr.**	**Antal**	**Beskrivelse**	**Bemærkning**
1	251476805123	1	Bundplade for bagerste teknikskab	
2	251476805121	1	Forreste endeplade for bagerste værktøjsskab	
3	251476805122	1	Bagerste endeplade for værktøjsskab	
4	2514850206-1	2	Gasfjeder kpl. Incl. Kugleled	
	2514850206	2	Gasfjeder	
	1513850636	4	Kugleled 8mm/8mm	
5	251476639761	1	Vinkelstykke f. gascylinder f. motorplade	
6	251476639762	1	Vinkelstykke f. gascylinder f. motorplad	
7	251476805126	1	Låge for værktøjsskab	
8	2514803066	1	Håndtag	
9	1513820116	3	Hængsel	
10	251476805124	1	Topplade for bagerste teknikskab	
11	251476805125	1	Bagplade for værktøjsskab	

Kølerskab

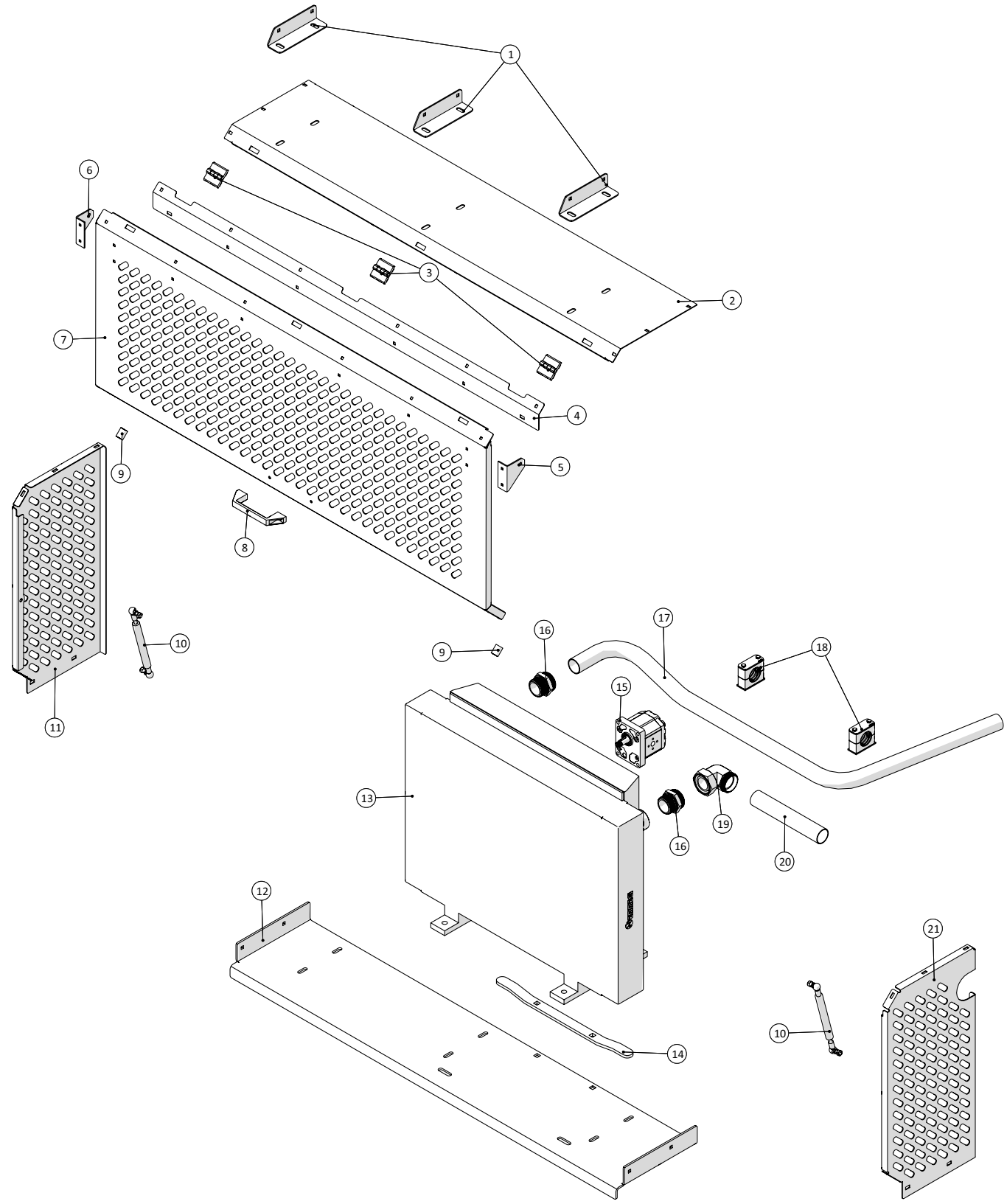

Fælledvej 10 • DK-7200 Grindsted • Tel. +45 76 72 13 00 • Fax +45 76 72 13 98

Kølerskab				
Pos.-Nr.	**Vare nr.**	**Antal**	**Beskrivelse**	**Bemærkning**
1	251476805567	3	Monteringsbeslag for forreste højre teknikboks	
2	251476805388	1	Topplade for forreste højre teknikskab	
3	1513820116	3	Hængsel	
4	251476805605	1	Beskyttelsesskinne for teknikbokse	
5	251476639761	1	Vinkelstykke f. gascylinder f. motorplade	
6	251476639762	1	Vinkelstykke f. gascylinder f. motorplad	
7	251476805564	1	Låge for forreste højre teknikskab	
8	2514803066	1	Håndtag	
9	25017404	2	Gummidæmper B20x25 M6	
10	2514850206-1	2	Gascylinder kpl. incl. kugleled	
	2514850206	2	Gascylinder	
	1513850636	4	Kugleled 8mm/8mm	
11	251476805566	1	Bagerste endeplade for forreste højre teknik-skab	
12	251476805389	1	Bundplade for forreste højre teknikskab	
13	250180399	1	Køler HPA36 2PAS	
14	251476805556	1	Spændebeslag for hydraulikkøler	
15	2514853649	1	Gearmotor for køler	
16	503374850	2	Indskruning L42x1¼"	
17	251476805504	1	Hydraulikrør for Oliekøler	
18	51000042	2	Rørholder – enkelt, 42mm - Kpl.	
19	503374563	1	Stilbar vinkel L42	
20	251476805506	1	Hydraulikrør for Oliekøler	
21	251476805565	1	Forreste endeplade for forreste højre teknik-skab	

Dieseltank

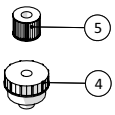

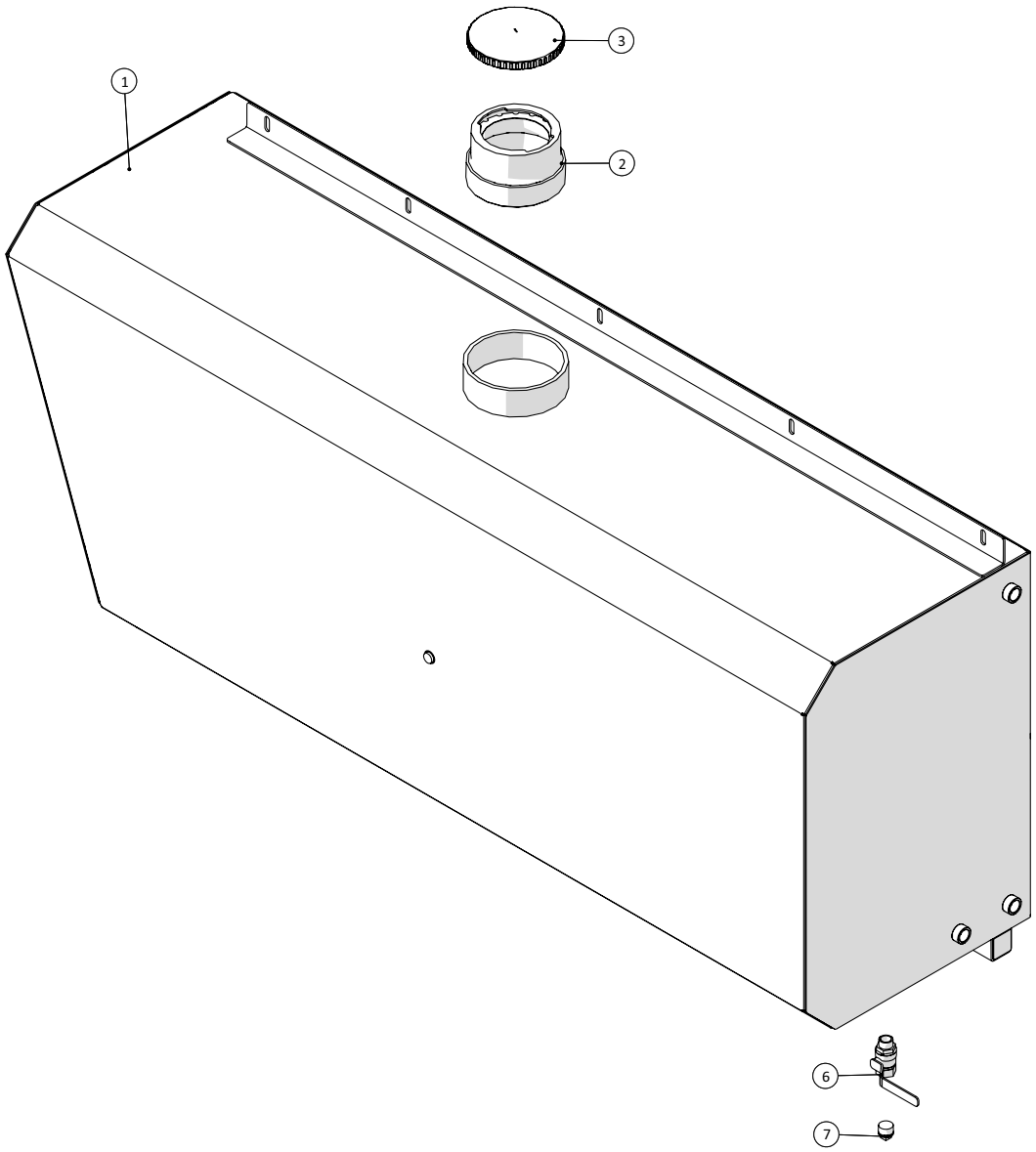

Fælledvej 10 • DK-7200 Grindsted • Tel. +45 76 72 13 00 • Fax +45 76 72 13 98

Dieseltank				
Pos. nr.	**Vare nr.**	**Antal**	**Beskrivelse**	**Bemærkning**
1	251476804025	1	Dieseltank, rustfri	
2	250180733	1	Påfyldningsstuds	
3	25017651	1	Tankdæksel ø135	
4	2514850084	1	Luftfilter for dieseltank	
5	2514850084-1	1	Element for luftfilter	
6	13100064	1	Kuglehane muffe/nippel ½"	
7	000291404	1	Prop nr.291 galv. ½"	

Stige ved dieseltank

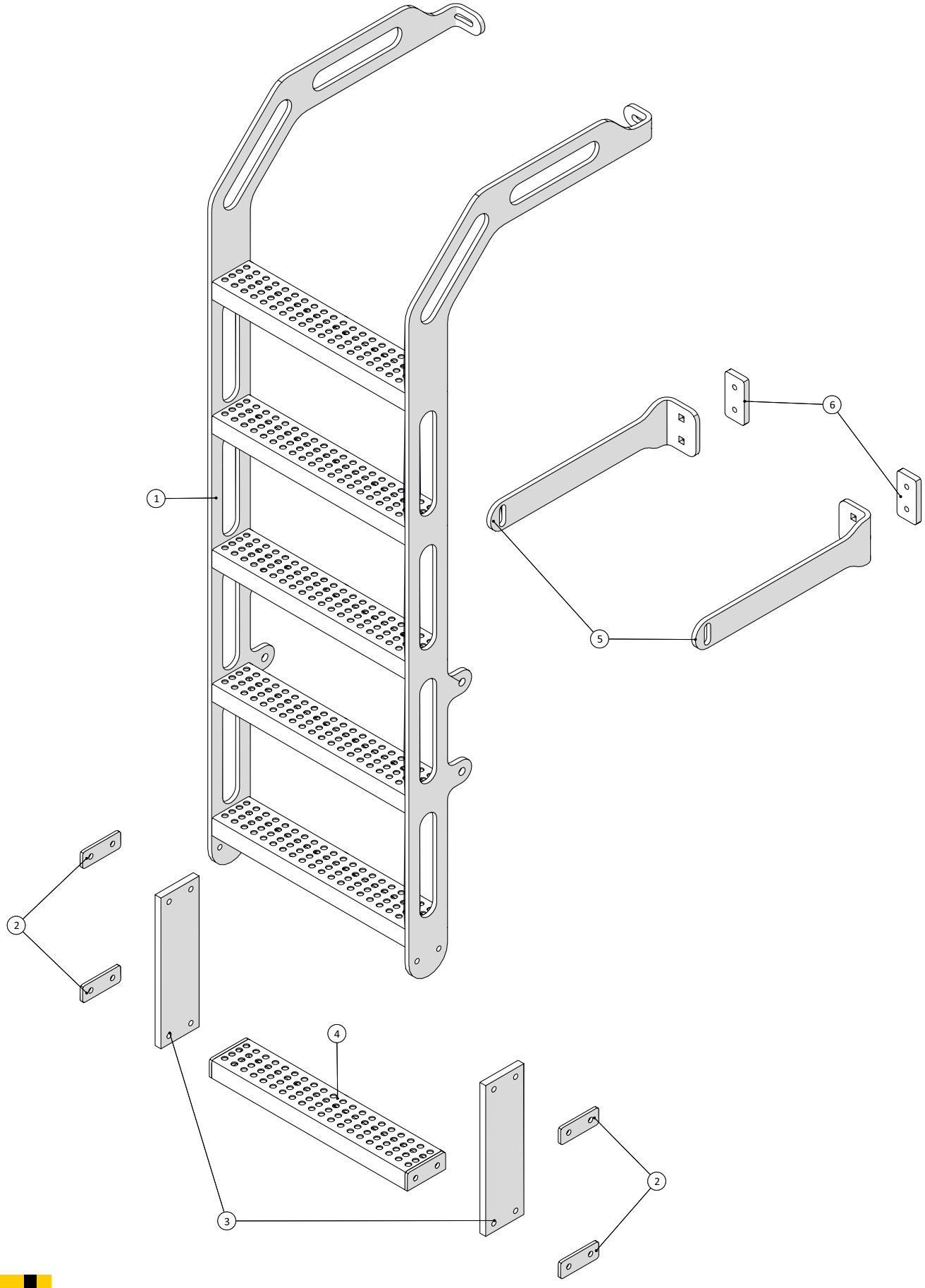

Fælledvej 10 • DK-7200 Grindsted • Tel. +45 76 72 13 00 • Fax +45 76 72 13 98

Stige ved dieseltank				
Pos. nr.	**Vare nr.**	**Antal**	**Beskrivelse**	**Bemærkning**
	251476805584	1	Trappe ved dieseltank komplet	
1	251476805593	1	Trappe ved dieseltank	
2	251476802164	4	Spændplade for ekstra trin	
3	251476802163	2	Kopbånd	
4	251476802165	1	Plade for ekstra trin svejs	
5	251476805595	2	Stiver for trappe	
6	251476804034	2	Spændeplade for montageskinne	

Skærme, bagende

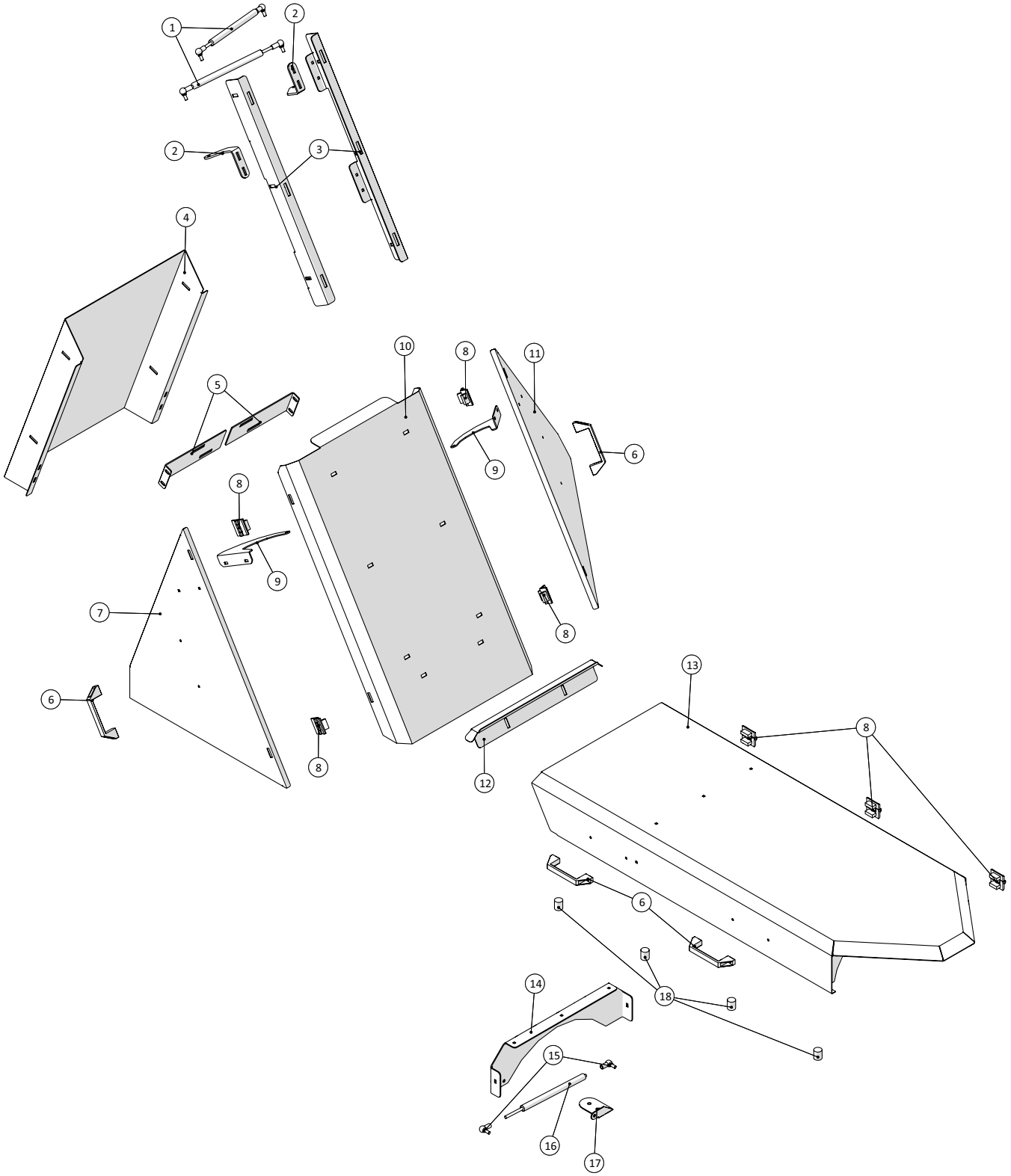

Fælledvej 10 • DK-7200 Grindsted • Tel. +45 76 72 13 00 • Fax +45 76 72 13 98

Skærme, bagende				
Pos. nr.	**Vare nr.**	**Antal**	**Beskrivelse**	**Bemærkning**
1	2514850398-1	2	Gascylinder kpl.	
	2514850398	2	Gascylinder	
	1513850636	4	Kugleled 8mm/8mm	
2	251476803783	2	Monteringsarm for gascylinder	
3	251476803782	2	Monteringsskinne	
4	251476803774	1	Bagplade for skærm over PVG	
5	251476805467	2	Beslag ved bagbro	
6	2514803066	4	Håndtag	
7	251476804023	1	Låge for skærm over PVG - en dieseltank, Venstre	
8	1513820116	7	Hængsel	
9	251476803779	2	Beslag for gascylinder	
10	251476805466	1	Skærm over PVG på bagbro	
11	251476804024	1	Låge for skærm over PVG - en dieseltank, Højre	
12	251476803961	1	Skinne for skærm over bagbro	
13	251476803838	1	Skærm over bagbro	
14	251476803798	1	Plade for gascylinder	
15	1513850636	2	Kugleled 8mm/8mm	
16	2514850396	1	Gascylinder	
17	251476803809	1	Beslag for gascylinder	
18	25017406	4	Vibrationsdæmper	

El dele, bagende

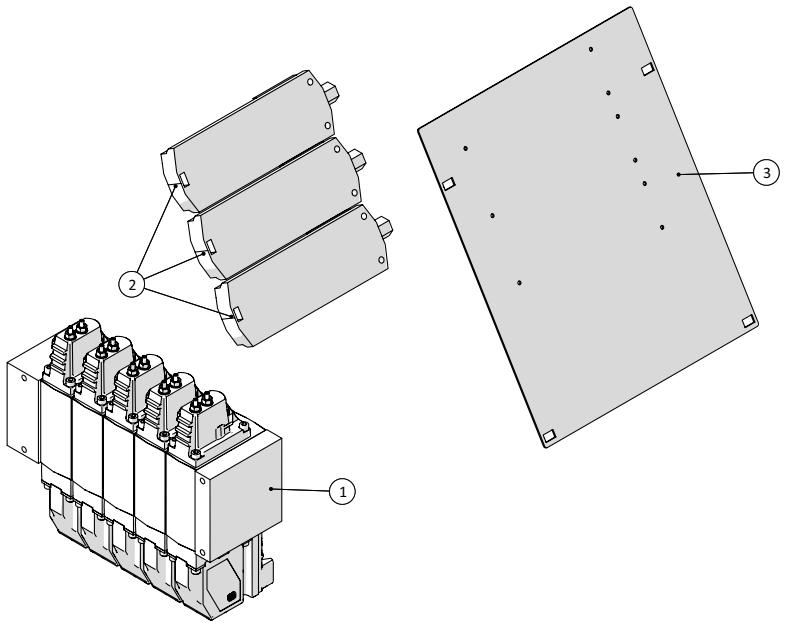

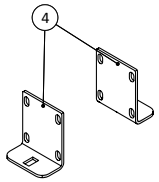

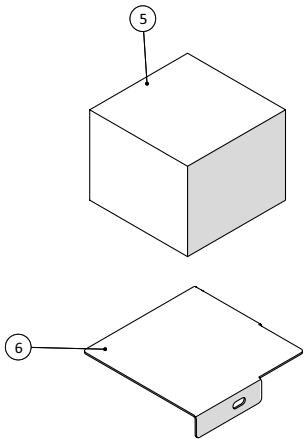

Fælledvej 10 • DK-7200 Grindsted • Tel. +45 76 72 13 00 • Fax +45 76 72 13 98

El dele, bagende				
Pos. nr.	**Vare nr.**	**Antal**	**Beskrivelse**	**Bemærkning**
1		1	5 bloks PVG	
2	1229010500	3	CAN-BUS C11Y-120OHM 1x2x0.5mm2	
3	251476805495	1	Plade for Canbus ved bagskærm	
4	251476803753	2	Vinkelbeslag for 3/2 ventil	
5		1	El-boks-150x150x120	
6	251476805496	1	Montageplade for el-boks bagbro	

Forgreningsrør med udligningstank

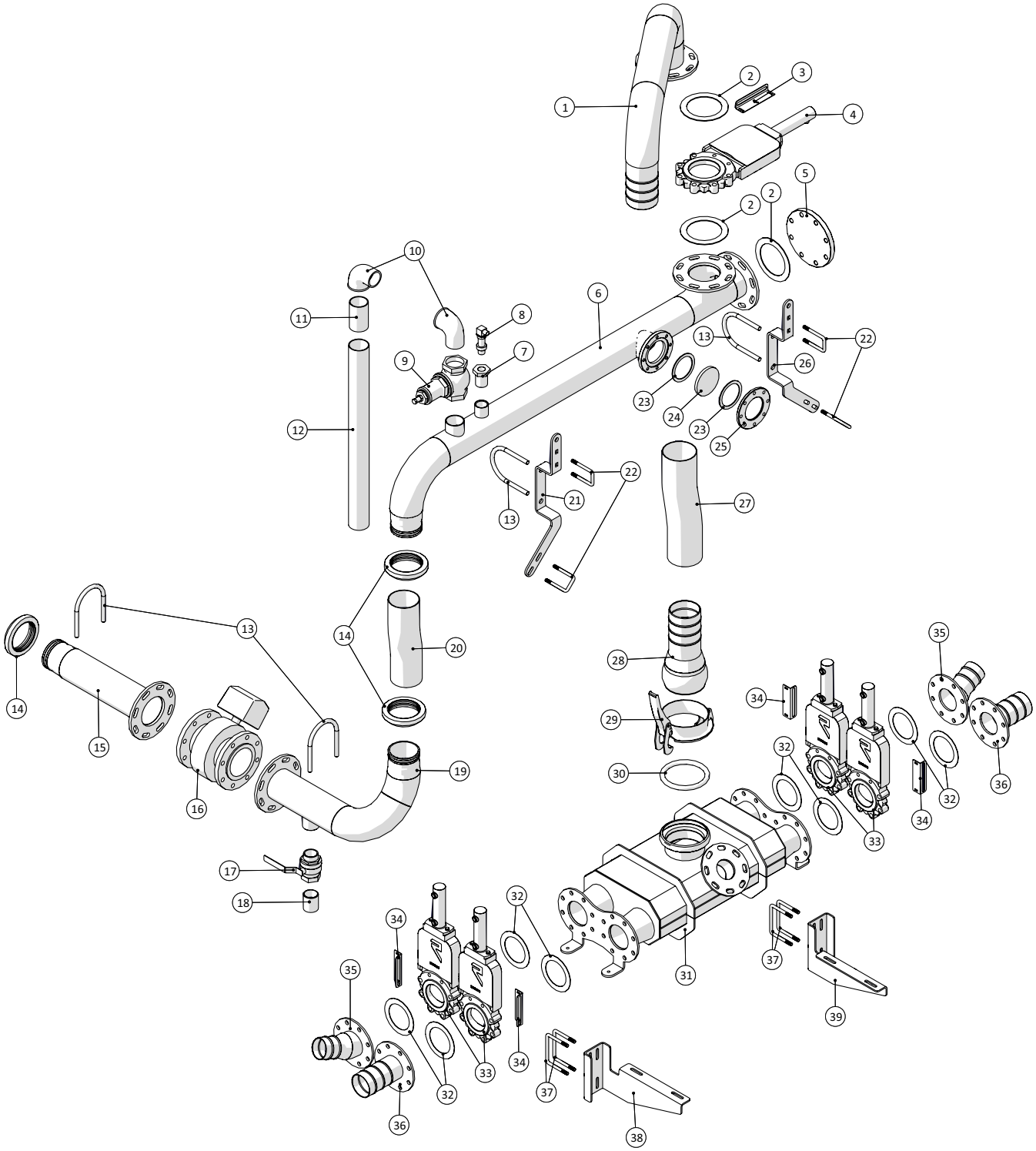

Fælledvej 10 • DK-7200 Grindsted • Tel. +45 76 72 13 00 • Fax +45 76 72 13 98

Forgreningsrør med udligningstank				
Pos. nr.	**Vare nr.**	**Antal**	**Beskrivelse**	**Bemærkning**
1	251476804711	1	Kort føderør	
2	13250551	3	Fiberpakning NW125 192x141x3mm	
3	251476804019	1	Beslag for induktiv føler -stor	
4	20144125	1	Ramus spadeventil m/cyl. DN125 5"	
5	000643140	1	Blindflange PN16 DN125	
6	25054770	1	Lange gyllerør	
7	000241458	1	Reduktion	
8	13180731	1	Tryktransmitter 7MF1 0-25bar 1"	
9	13080020-1	1	Overtryksventil m/o-ring 2½"	
10	000092413	2	Vinkel 90° nr.92 galv. 2½"	
11	14360022	1	Nippelrør med 1gev. sort 2½"x120mm	
12		1		
13	23623702	4	Rør U-bøjle Ø115x145 M10	
14	14180215-1	3	STORZ klemring 5"	
15	25054774	1	Rør for flowmåler	
16	2514850374	1	Flowmåler MAG3100 24V DN125 5"	
17	13100074	1	Kuglehane muffe/nippel 2"	
18	14360016	1	Nippelrør m/1gev. 2"x70mm	
19	25054777	1	Rør efter flowmåler	
20		1		
21	25054784	1	Beslag for store gyllerør	
22	251476691270	4	Bøjle for fordelerløft/platform	
23	251476802329	2	Pakning for skueglas	
24	2514850930	1	Skueglas Ø125 12mm hærdet 8902	
25	251476802321	1	Spændeflange for skueglas	
26	25054776	1	Holder for rørføring	
27	16050216	pr.m.	ARMTEX trykslange, sort 5"	
28	14050394-01	1	BAUER HK kobling han 159x127	
29	14050015	1	BAUER Lukkering S2 galv. 159mm	
30	14050045	1	O-Ring Ø159	
31	251476804630	1	Udligningstank	
32	13250545	8	Flangepakning NW100 162x115mm	
33	20144100	4	Ramus spadeventil m/cyl. DN100 4"	
34	251476806704	4	Beslag for induktiv føler	
35	251476804657	2	Flange med ophæng 3½"	
36	251476804655	2	Flange med ophæng 4"	
37	251476634940	4	U-bøjle	
38	251476804662	1	Plade for ophæng	
39	251476804661	1	Plade for ophæng	

Rørføring - Forreste fordeler

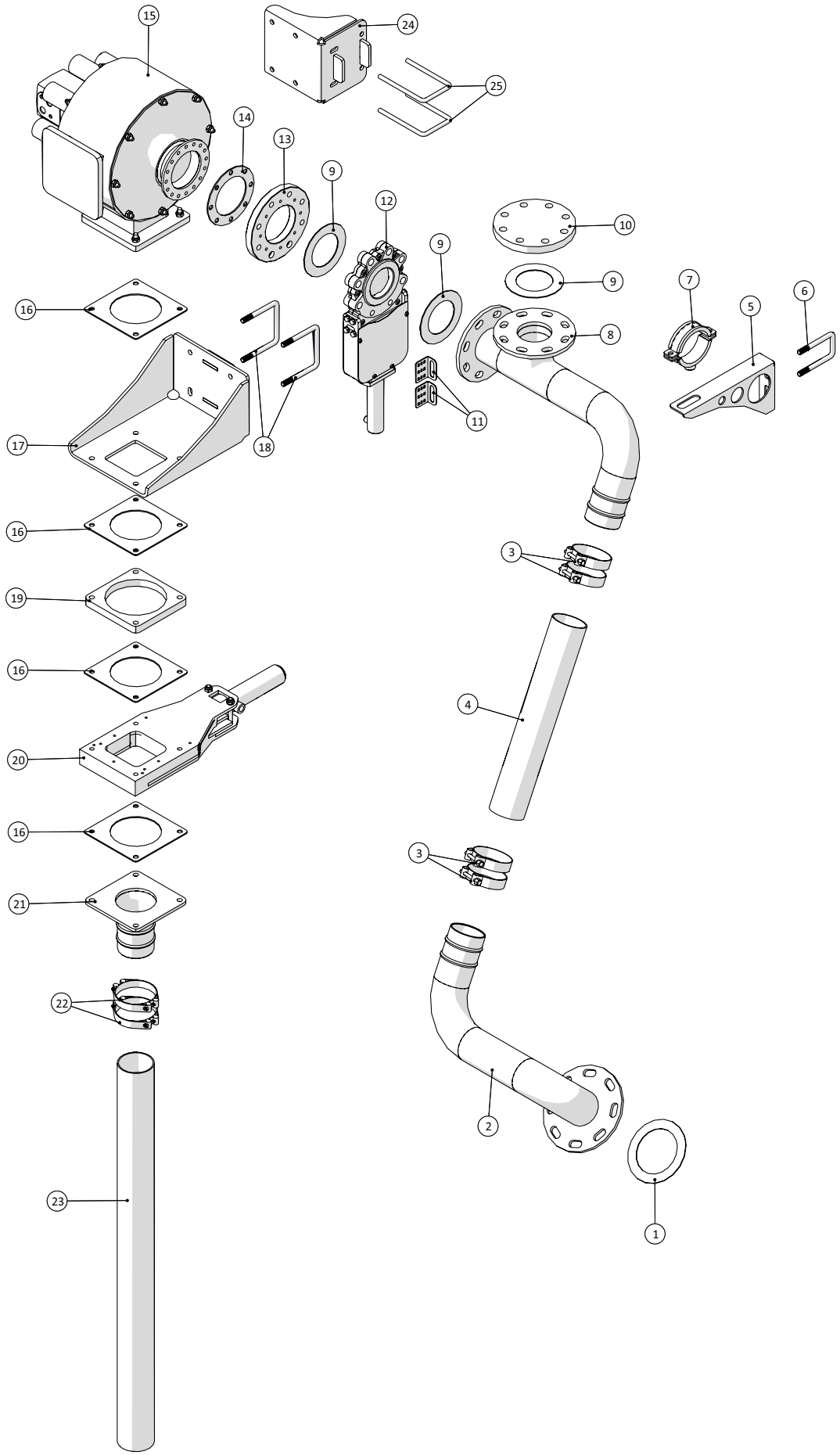

Fælledvej 10 • DK-7200 Grindsted • Tel. +45 76 72 13 00 • Fax +45 76 72 13 98

Agrometer Gylleudlægger SDS8000
Årgang 2015 - 2018

Dato: 15/9-2016

40

Rørføring - Forreste fordeler				
Pos. nr.	**Vare nr.**	**Antal**	**Beskrivelse**	**Bemærkning**
1	13250545	1	Flangepakning NW100 162x115mm	
2	251476804852	1	Rør fra udligningstank til lille fordeler	
3	16200728	4	Spændebånd 92-97	
4	16050210	1	ARMTEX trykslange, sort 90mm	
5	251476805545	1	Holder for indløbsrør for fordeler	
6	251476691270	1	Bøjle for fordelerløft/platform	
7	10380498	1	Clamp for Ø92 -Ø104	
8	251476805535	1	Grenrør for 8 huls fordeler	
9	13250540	3	Flangepakning NW80 142x90mm	
10	000643089	1	Blindflange PN16 DN80	
11	251476801147	2	Beslag for induktiv føler	
12	20144080	1	RAMUS Spadeventil m/cylinder DN80	
13	25055288	1	Adapterflange for Ø80 spadeventil på Harsø fordeler	
14	25055562	1	Flangepakning for lille Harsø fordeler	
15	251476804718	1	HARSØ fordeler 8 huls	
16	20140715	4	MZ gummipakning 4"/5"/6"	
17	251476805618	1	Konsol for forreste 8 huls fordeler	Ved bundmontering af fordeler
18	251476805620	2	U-bøjle for 100x100 profil	Ved bundmontering af fordeler
19	20140714G	1	6" MZ Svejseflange galv. - 20mm	
20	211812001100-05-AT	1	HARSØ Spadeventil 5"	
21	25055587	1	Tømmestuds for forreste fordeler	
22	16200340	2	Spændebånd m/2 skruer 100 90-100mm	
23	16010030	pr. m	APOLLO sugeslange, grå/blå 3½"	
24	25054965	1	Holder for lille fordeler på tårn	Ved sidemontering af fordeler
25	251476634580	2	Bøjle for beslag for gyllerør	Ved sidemontering af fordeler

Rørføring - Bagerste fordeler

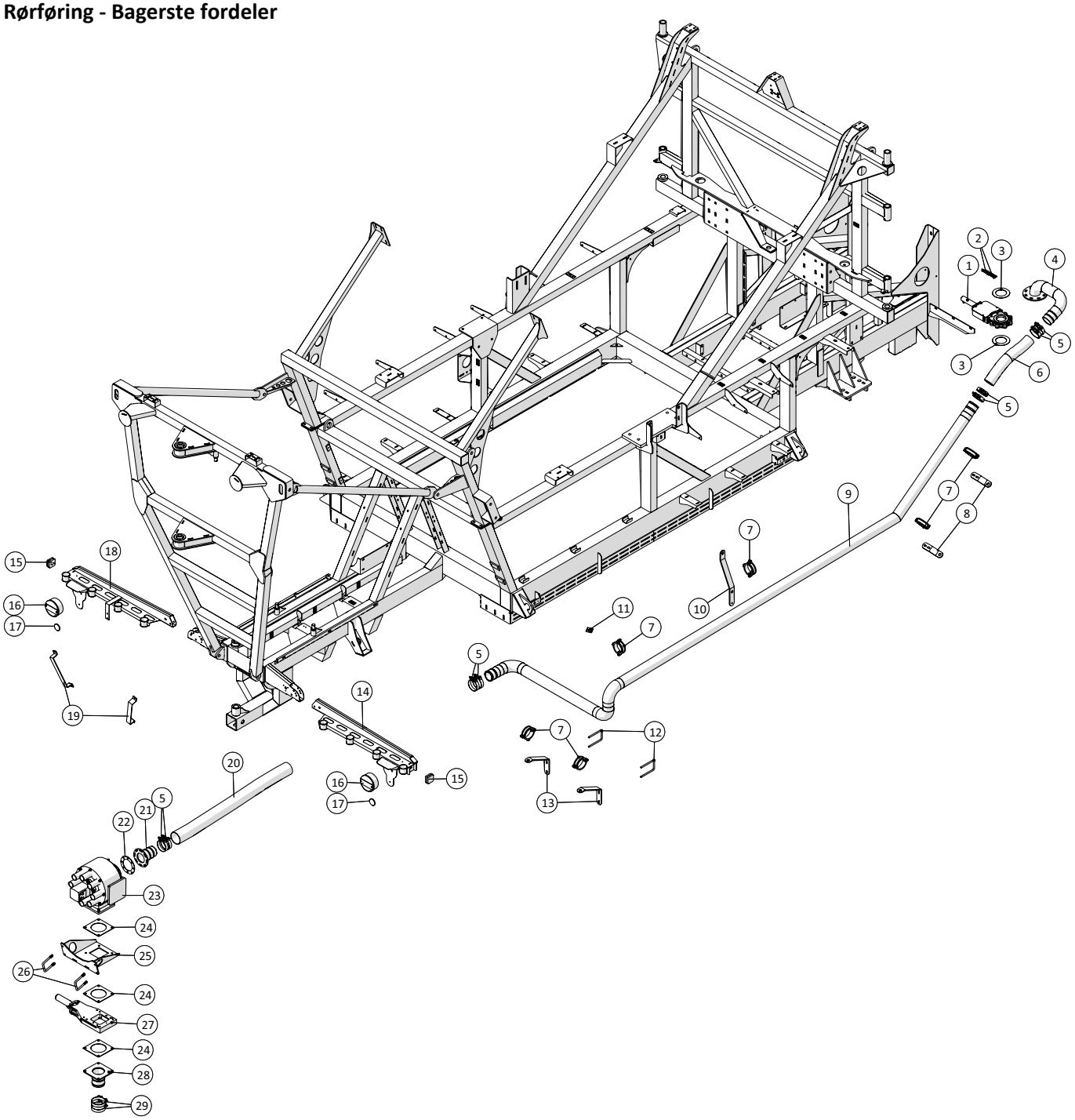

Fælledvej 10 • DK-7200 Grindsted • Tel. +45 76 72 13 00 • Fax +45 76 72 13 98

Agrometer Gylleudlægger SDS8000
Årgang 2015 - 2018

Dato: 15/9-2016

Rørføring - Bagerste fordeler				
Pos. nr.	**Vare nr.**	**Antal**	**Beskrivelse**	**Bemærkning**
1	20144080	1	RAMUS Spadeventil m/cylinder DN80	
2	251476801147	2	Beslag for induktiv føler	
3	13250540	2	Flangepakning NW80 142x90mm	
4	251476805523	1	Tilløbsrør for bagerste 8 huls fordeler	
5	16200728	8	Spændebånd 92-97	
6	16050210	pr. m	ARMTEX trykslange, sort 90mm	
7	10380498	6	Clamp for Ø92-Ø104	
8	251476805542	2	Holder for gyllerør for bagerste fordeler	
9	251476805392	1	Gyllerør for bagerste fordeler	
10	251476805544	1	Midterste holder for gyllerør	
11	10380525	1	Bundflange til rørbærer 1/2”	
12	251476634580	2	Bøjle for beslag for gyllerør	
13	251476805534	2	Bagerste holder for gyllerør for lille fordeler	
14	251476805530	1	Højre slangeholder	
15		2	Sidemarkeringslygte	
16	25017255	2	Baglygte Hella	
17	25102055	2	Refleks Rød ø60	
18	251476805520	1	Venstre slangeholder	
19	251476805514	2	Holder for slanger på krantårn	
20	16050210	pr. m	ARMTEX trykslange, sort 90mm	
21	251476805533	1	Indløbsstuds	
22	25055562	1	Flangepakning for lille Harsø fordeler	
23	251476804718	1	HARSØ fordeler 8 huls	
24	20140715	3	MZ gummipakning 4”/5”/6”	
25	251476805515	1	Ophæng for bagerste fordeler	
26	151377801073	2	Bøjle for mont. føderør	
27	211812001100-05-AT	1	HARSØ Spadeventil 5”	
28	25054958	1	Tømmestuds for 8 huls fordeler	
29	16200732	2	Spændebånd 104-112	

Svampefælde

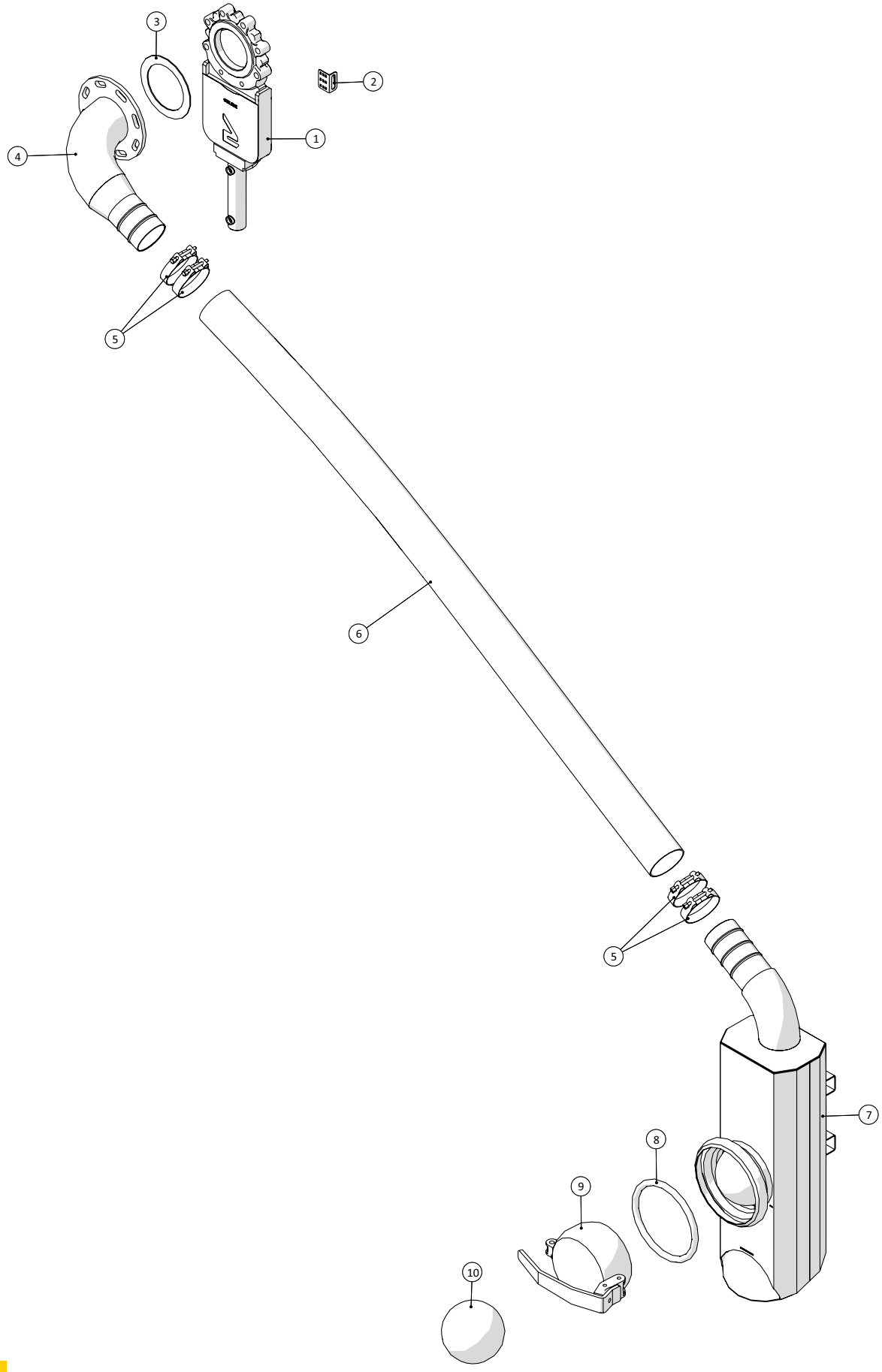

Fælledvej 10 • DK-7200 Grindsted • Tel. +45 76 72 13 00 • Fax +45 76 72 13 98

Svampefælde				
Pos. nr.	**Vare nr.**	**Antal**	**Beskrivelse**	**Bemærkning**
1	20144125	1	Industrispadeventil 5"	
2	251476801147	1	Beslag for induktiv føler	
3	13250551	1	Fiberpakning NW125 192x141x3mm	
4	251476803539	1	Udgangsstuds for svampefælde	
5	16200732	4	Spændebånd 104-112	
6	16050215	pr.m	ARMTEX trykslange sort 4"	
7	251476804121	1	Hus for svampefælde	
8	14050046	1	O-ring for Ø194 kobling	
9	251476802371	1	Lukkeprop for svampefælde	
10	25018099	1	Skumbold Ø175	
	2514850931	1	Lumiglas lampe	
	25032215	1	Bagplade monitor	I kabine

Udtagsbøjning

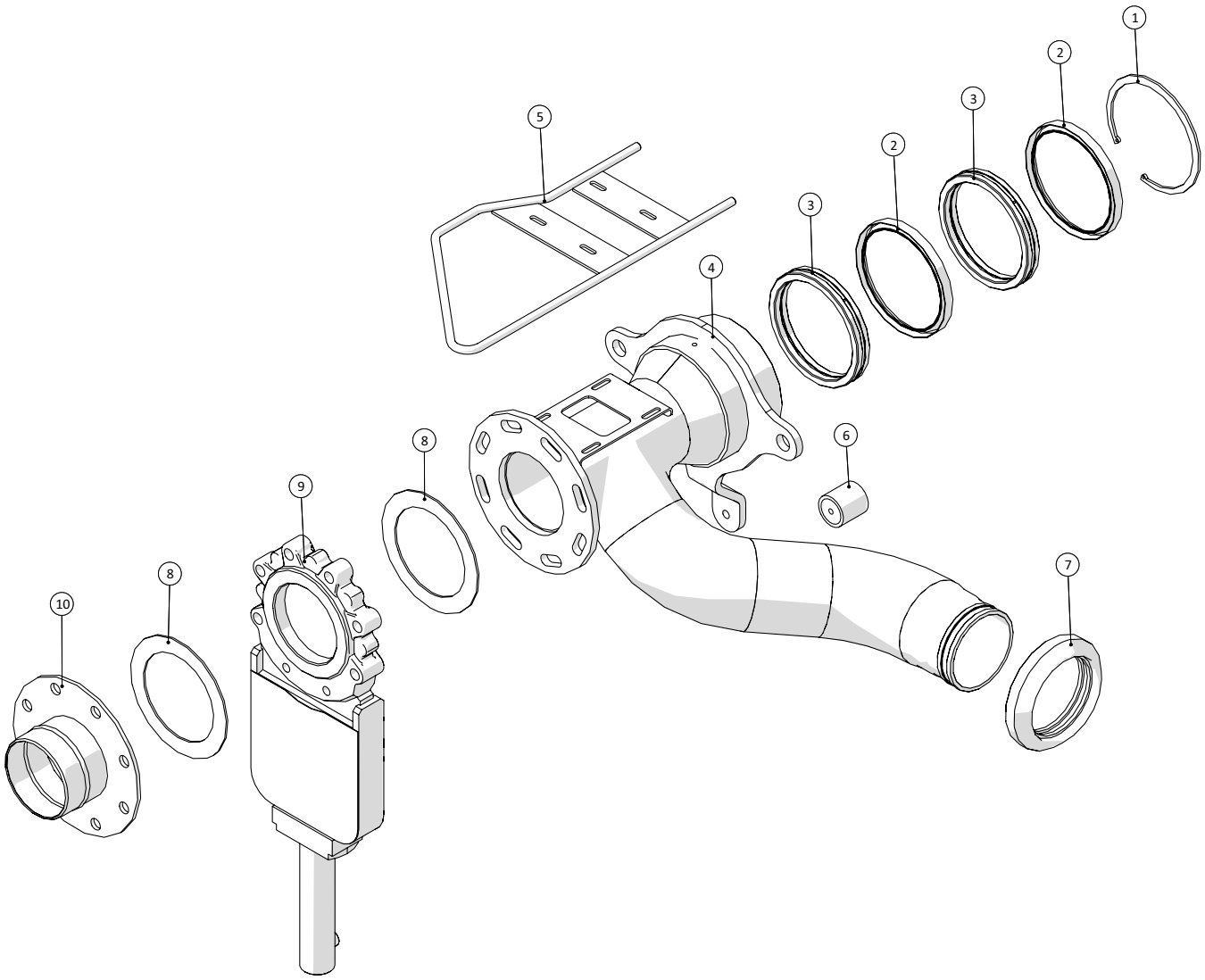

Fælledvej 10 • DK-7200 Grindsted • Tel. +45 76 72 13 00 • Fax +45 76 72 13 98

Udtagsbøjning				
Pos. nr.	**Vare nr.**	**Antal**	**Beskrivelse**	**Bemærkning**
1	15140037600180	1	Låsering DIN 472 Ø180x2,5mm	
2	251476802552	2	Simmerring Type R 155x180x15	
3	251476802580	2	Glidering for 5" tromle Ø180mm	
4	251476805405	1	Udtagsbøjning	
5	251476802637	1	Slangebeskyttelse ved udtagsbøjning	
6	25017408	1	Vibrationsdæmper C50x50 M10	
7	14180215-1	1	STORZ klemring 125	
8	13250551	2	Fiberpakning NW125 192x141x3mm	
9	20144125	1	Ramus spadeventil m/cyl. DN125 5"	
10	251476802675	1	Udtag fra tromle 5"	

Tromle

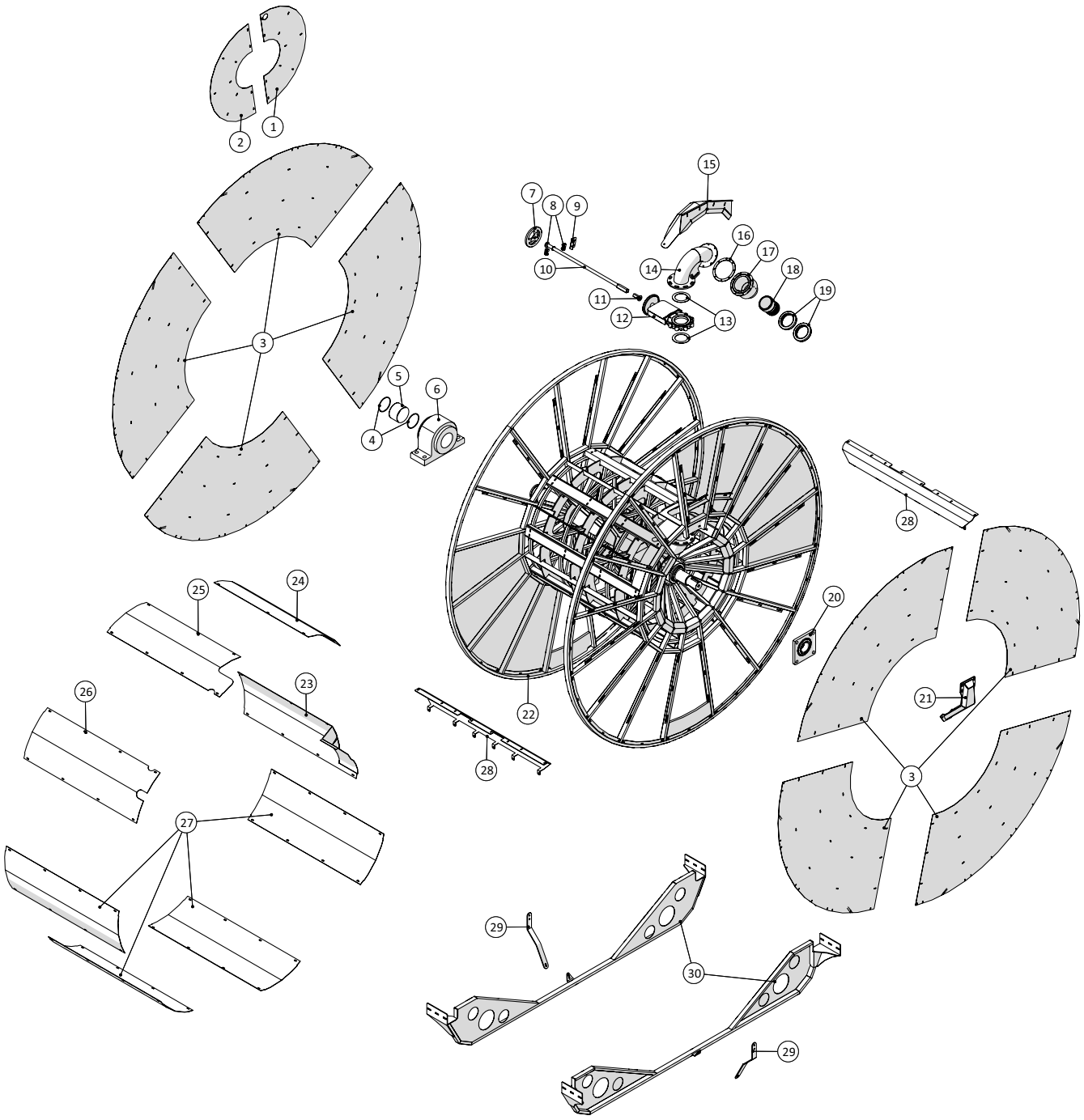

Fælledvej 10 • DK-7200 Grindsted • Tel. +45 76 72 13 00 • Fax +45 76 72 13 98

Agrometer Gylleudlægger SDS8000

Årgang 2015 - 2018

Tromle

Pos. nr.	Vare nr.	Antal	Beskrivelse	Bemærkning
1	251476804669	1	Dækplade med hul til håndtag	
2	251476804668	1	Sideplade for tromle, rustfri	
3	251476804672	8	Sideplade 1/4, rustfri	
4	251476802551	2	O-Ring 138x5	
5	251476802579	1	Glidebøsning for 5" tromle	
6	251476802585	1	Ståleje 150mm	
7		1	Håndtag for spadeventil	
8	51000028-01	2	STAUFF Rørholder alene, enkelt 28mm	
9	251476804340	1	Spændebeslag for spadeventilstang	
10	251476802566	1	Håndtagsforlænger	
11	251476802563	1	Bespænding for håndtagsforlænger	
12	20144130	1	Spadeventil DN125 5"	
13	13250545	2	Flangepakning fiber NW100 162x115x2	
14	251476804313	1	Svanehals for tromle	
15	251476804687	1	Skærm over svanehals i tromle	
16	251476806187	1	Flangepakning for 5" swivel	
17	251476804300	1	Samling for svivel 5" komplet	
	251476804301	1	Hus for 5" svivel	
	251476802552	2	Simmerring Type R 155x180x15	
	251476802580	3	Glidering for 5" tromle Ø180mm	
	251476804310	1	Slidskive for 5" svivel	
	251476804305	1	Inderrør for svivel	
18	251476804325	1	Studs til Storz spændering 5"	
19	14180215-1	2	Storz klemring 5"	
20	25038015	1	Flangeleje RCJ 80	
21	251476804733	1	Forstærkningsvange for tromle	
22	251476804319	1	Tromle	
23	251476804330	1	Navplade med 5" udtag for svivel	
24	251476802577	1	Dækplade for tromle med 5" rør	
25	251476802607	1	Beskyttelsesplade for 5" tromle med udskæring	
26	251476688440	1	Svøb for tromle	
27	251476646070	4	Svøb for tromle	
28	251476806002	2	Beskyttelsesskærm foran/bag tromle	
29	251476805107	2	Stiver for skørt	
30	251476804401	2	Tromleskørt	

Tromlemotor

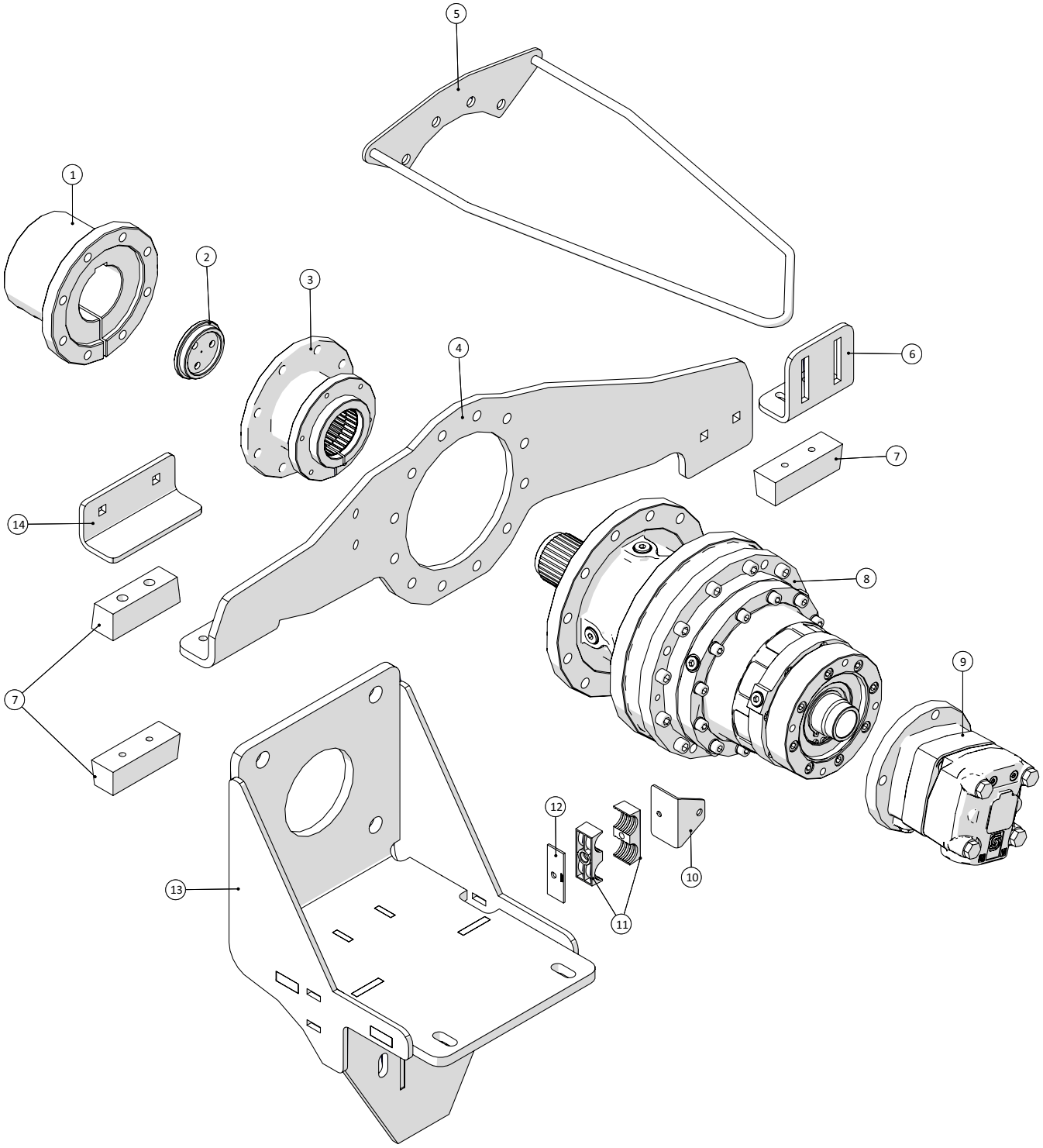

Fælledvej 10 • DK-7200 Grindsted • Tel. +45 76 72 13 00 • Fax +45 76 72 13 98

Agrometer Gylleudlægger SDS8000
Årgang 2015 - 2018

Dato: 15/9-2016

45

Tromlemotor				
Pos. nr.	**Vare nr.**	**Antal**	**Beskrivelse**	**Bemærkning**
1	25031550	1	Nav for tromlemotor - tromleside	
2	25033493	1	Låseskive	
3	25033491	1	Nav for tromlemotor - motorside	
4	251476805476	1	Momentarm for tromlemotor med RE811 gear	
5	251476805598	1	Slangeafstryger ved tromlemotor	
6	25032111	1	Vinkel for momentarm	
7	25038053	3	Gummibuffer 120x40	
8	25038122	1	PLANET Gear RE811 - R=5,1	
9	1363151B3039	1	Oliemotor OMTS 315	
10	251476806189	1	Beslag for Stauff for tromletræk	
11	51000130-01	2	STAUFF Rørholder alene, dobbelt 30mm	
12	51000130-03	1	STAUFF Topplade, dobbelt 30mm	
13	251476804950	1	Løs lejekonsol for tromle	
14	251476802621	1	Topplade stop for momentarm	

Afstrygere

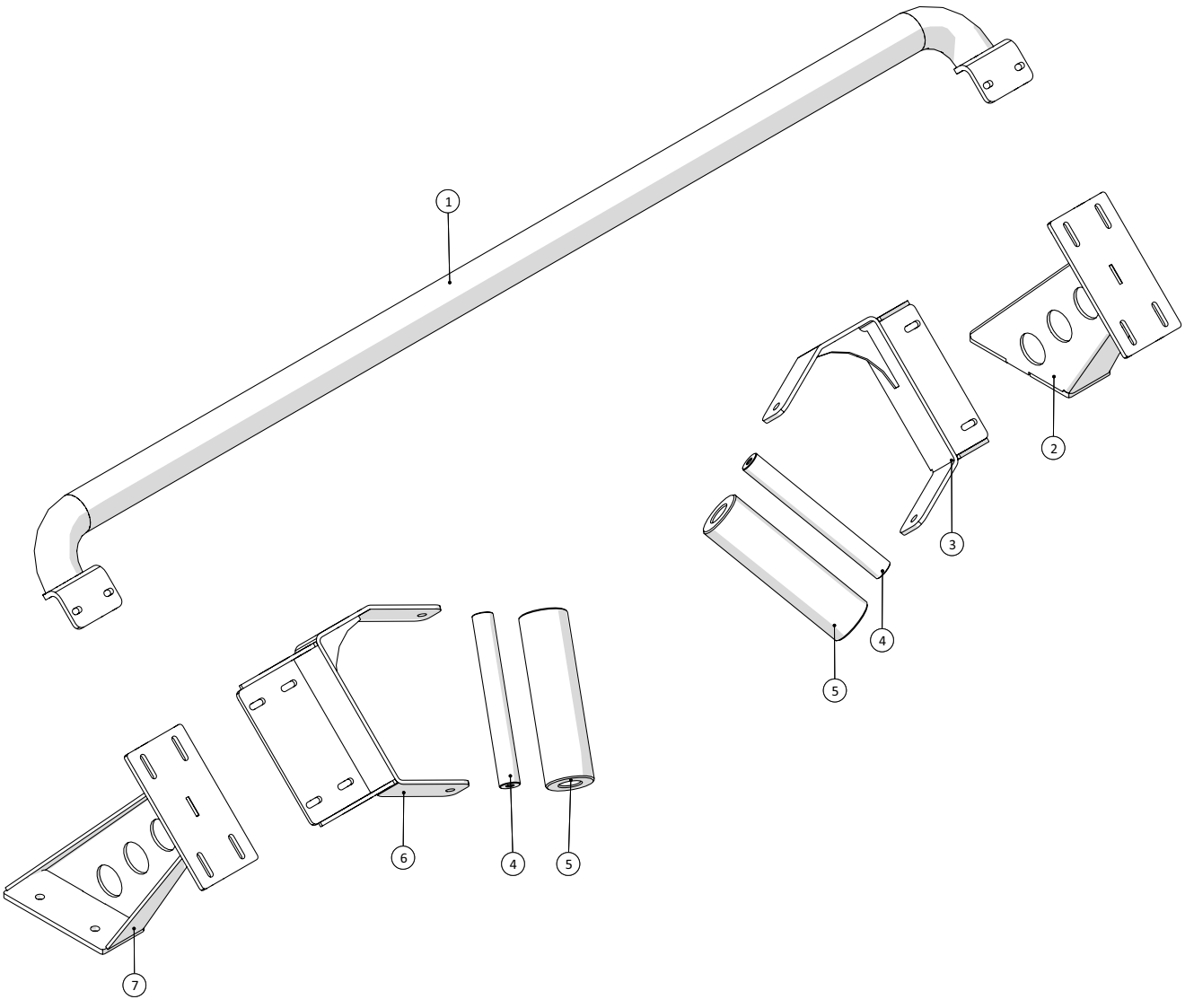

Fælledvej 10 • DK-7200 Grindsted • Tel. +45 76 72 13 00 • Fax +45 76 72 13 98

Agrometer Gylleudlægger SDS8000
Årgang 2015 - 2018

Dato: 15/9-2016

46

Afstrygere				
Pos. nr.	**Vare nr.**	**Antal**	**Beskrivelse**	**Bemærkning**
1	251476805463	1	Tværbøjle	
2	251476805613	1	Højre beslag forreste afstrygerbeslag	
3	251476802647	1	Beslag for venstre rulle	
4	251476802409	2	Aksel for guiderulle	
5	251476802643	2	Rulle for sideslangestyr	
6	251476802653	1	Beslag for højre rulle	
7	251476805612	1	Forreste venstre afstrygerbeslag	

Ramme for slangestyr

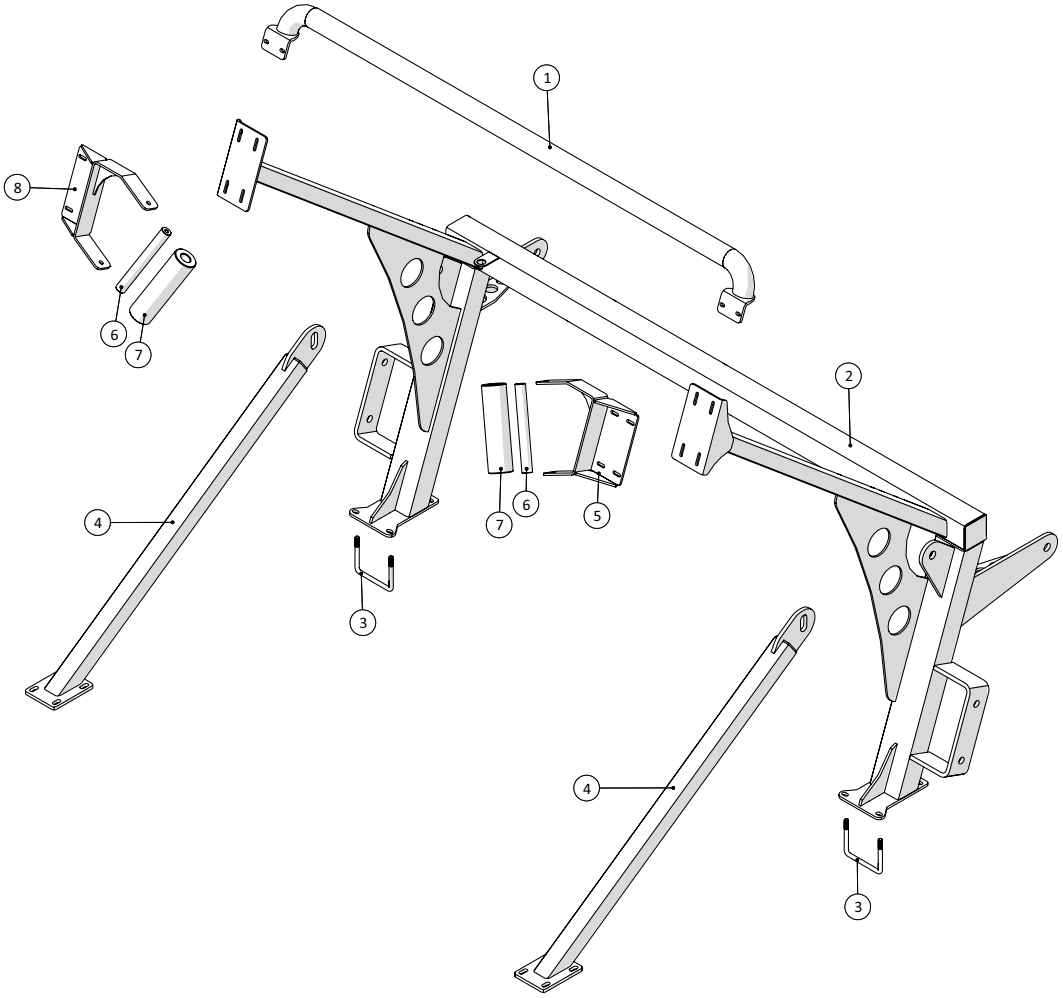

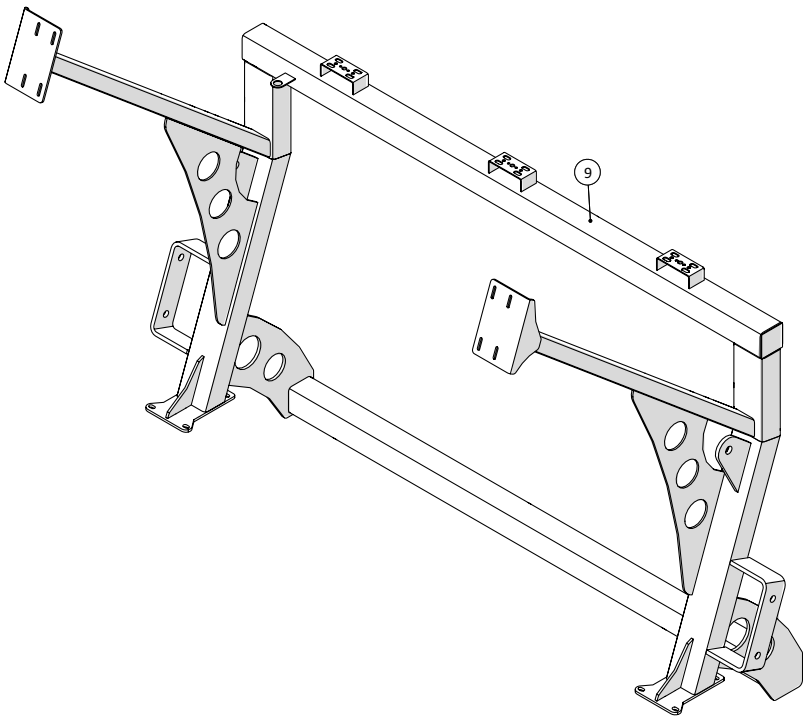

Fælledvej 10 • DK-7200 Grindsted • Tel. +45 76 72 13 00 • Fax +45 76 72 13 98

Ramme for slangestyr				
Pos. nr.	**Vare nr.**	**Antal**	**Beskrivelse**	**Bemærkning**
1	251476805463	1	Tværbøjle	
2	251476805019	1	Ramme for øverste slangestyr	Til kran
3	251476634940	2	U-bøjle	
4	251476805366	2	Stiver for sidestyrsramme	
5	251476802647	1	Beslag for venstre rulle	
6	251476802409	2	Aksel for guidance rulle	
7	251476802643	2	Rulle for sideslangestyr	
8	251476802653	1	Beslag for højre rulle	
9	251476805645	1	Øverste slangestyrsramme	Til stjært

Hydraulisk slangestyr

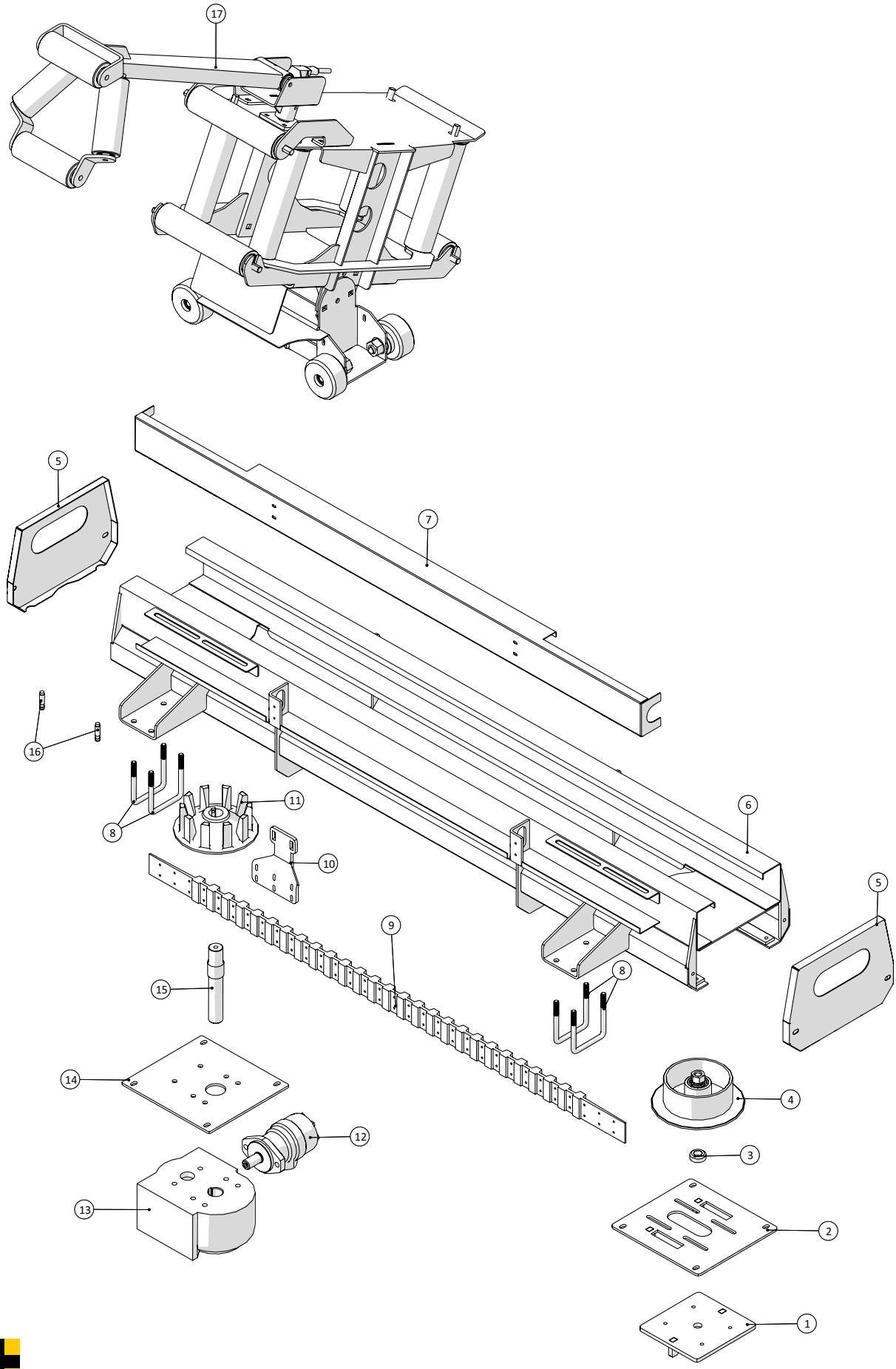

Fælledvej 10 • DK-7200 Grindsted • Tel. +45 76 72 13 00 • Fax +45 76 72 13 98

Hydraulisk slangestyr				
Pos. nr.	**Vare nr.**	**Antal**	**Beskrivelse**	**Bemærkning**
1	251476805272	1	Remstrammeplade for hydraulisk slangestyr	
2	251476805287	1	Monteringsplade for strammerulle	
3	251476805358	1	Afstandsbøsning	
4	2514853972	1	Venderulle komplet	
5	251476805282	2	Skærm for hydraulisk slangestyr	
6	251476805266	1	Ramme for slangestyr	
7	251476805458	1	Skærm for kabelbakke på hydr. slangestyr	
8	251476805286	4	Bøjle for 90x90 mm profil	
9	251476805359	1	Gummikæde for slangestyr	
10	251476805626	1	Medbringerbeslag for hydraulisk slangestyr	
11	2514853973	1	Trækhjul	
12	251413718700	1	Oliemotor OMR 160 DANFOSS	
13	2514853970	1	Gear RT160 - 8,4:1 150daNm	
14	251476805284	1	Plade for gearophæng på hydraulisk slangestyr	
15	251476805357	1	Aksel for trækhjul for hydraulisk slangestyr	
16	25030013	2	Induktiv aftaster - digital	
17	251476805630	1	Slangevogn for hydraulisk slangestyr	

Slangestyr - Slangevogn

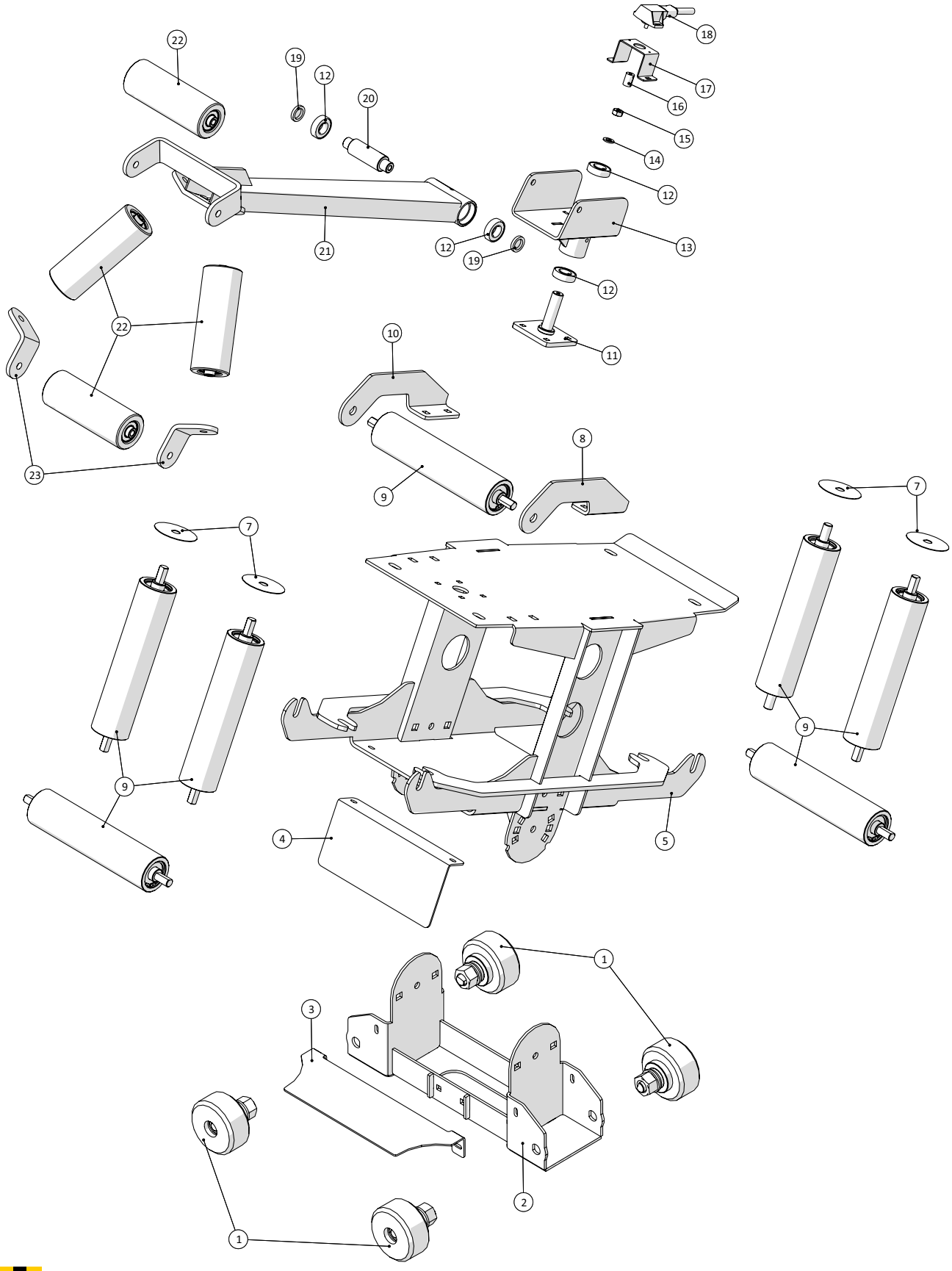

Fælledvej 10 • DK-7200 Grindsted • Tel. +45 76 72 13 00 • Fax +45 76 72 13 98

Slangestyr - slangevogn				
Pos. nr.	**Vare nr.**	**Antal**	**Beskrivelse**	**Bemærkning**
1	251476805472	4	Nylonrulle	
	251476805473	1	Tap for bærerulle og keglerulle	
	251476805474	1	Nylonrulle for slangestyr	
	19300620302	2	Kugleleje 6203-2RS	
	15140037610017	2	Låsering U17	
	151437600040	1	Låsering I40	
	251476805356	1	Afstandsskive for nylonrulle på slangestyr	
	1930912	1	Spændeskive M24	
	1930810	1	Låsemøtrik M24	
2	251476805634	1	Rullevogn for hydraulisk slangestyr	
3	251476805636	1	Aftasterplade for slangestyr	
4	251476805640	1	Stænkplade for slangestyr	
5	251476805631	1	Topramme for hydraulisk slangestyr	
7	251476805641	4	Beskyttelsesskive for lodrette ruller	
8	251476805448	1	Holder for øverste tværrulle	
9	25033170	7	Vandret nylonrulle for slangestyr, komplet	
	25033171	1	Vandret nylonrulle for slangestyr	
	251476648560	1	Tap for strammerulle	
	2514500798	2	Kugleleje 6205-2RS	
	251476620650	2	Spændeskive til bæreruller	
	2514932252	2	Låsering I52	
10	251476805449	1	Holder for øverste tværrulle	
11	251476805454	1	Tap for styrearm	
12	19300600402	4	Kugleleje 6004 2RS	
13	251476805202	1	Monteringsplade for følerarm	
14		1	Facetskive DIN125B ELFZ. 20mm	
15		1	Stålmøtrik DIN934 M10	
16	25017560	1	Kobling E6C	
17	251476805452	1	Holder for vinkelføler på hydraulisk slangestyr	
18	1229120111	1	Vinkelsensor 424A11A070B 4-20mA	
19	251476805355	2	Afstandsskive for følerarm på hydraulisk slan-gestyr	
20	251476805354	1	Tap for følerarm for hydraulisk slangestyr	
21	251476805197	1	Styrearm for hydraulisk slangestyr	
22	251476805456	4	Rulle for styrearm	
	251476805457	1	Rulle for styrearm - hydraulisk slangestyr	
	251476805353	1	Aksel for rulle på slangestyr	
	1531GI1052	2	Kugleleje 6004 2RS	
23	251476805290	2	Holder for tværrulle på følerarm	

Kran - Tårn

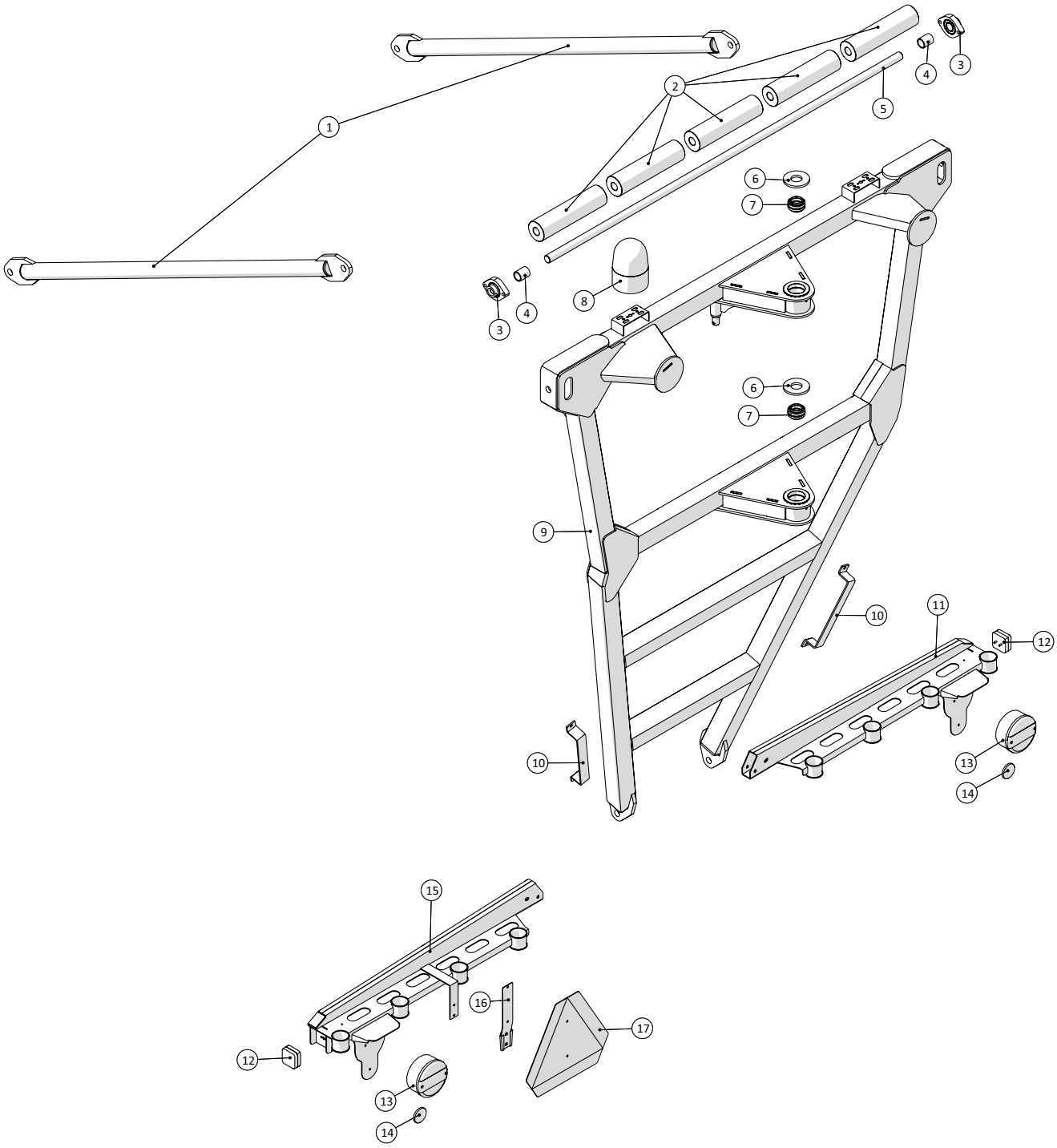

Fælledvej 10 • DK-7200 Grindsted • Tel. +45 76 72 13 00 • Fax +45 76 72 13 98

Agrometer Gylleudlægger SDS8000
Årgang 2015 - 2018

Dato: 15/9-2016

50

Kran - Tårn				
Pos. nr.	**Vare nr.**	**Antal**	**Beskrivelse**	**Bemærkning**
1	251476805142	2	Stiver for krantårn	
2	251476805332	5	Bærerulle for kran	
3	19312230	2	Flangeleje GLCTE30 smørbar	
4	251476805333	2	Afstandsrør for støtterulle	
5	251476805331	1	Aksel for tværrulle på krantårn	
6	251476805209	2	Slidskive for kran	
7	2514853950	2	Glideleje Ø40	
8	1229140010	1	Rotorblink 24V	
9	251476805339	1	Tårn for kran	
10	251476805514	2	Holder for slanger på krantårn	
11	251476805530	1	Højre slangeholder	
12		2	Sidemarkeringslygte gul	
13	1229140075	2	Baglygte Stop/blink	
14	25102055	2	Refleks Rød ø60	
15	251476805520	1	Venstre slangeholder	
16	20141021	1	Beslag for Advarselstrekant	
17	20141020	1	Advarselstrekant	

Kran - Krankrøj

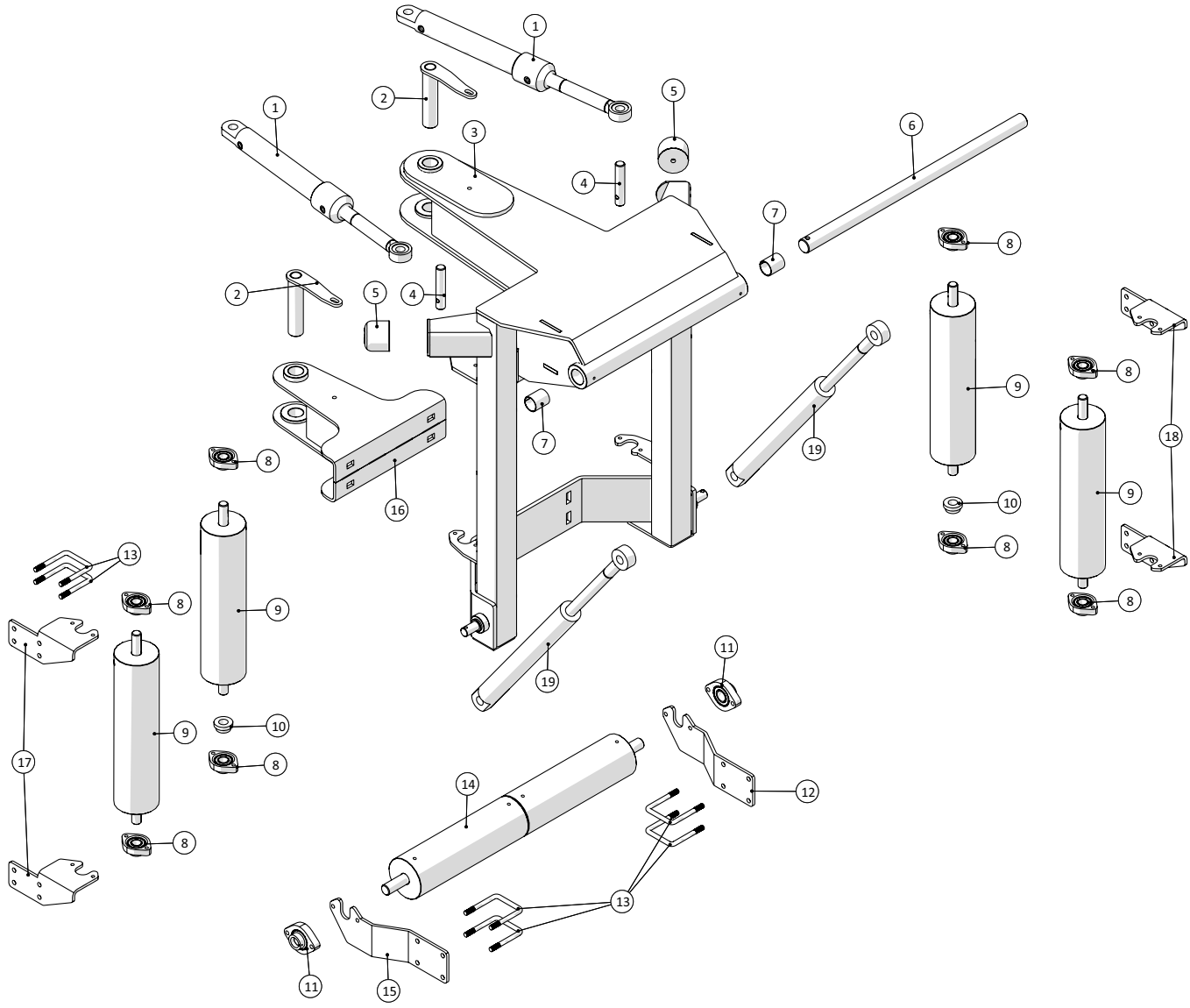

Fælledvej 10 • DK-7200 Grindsted • Tel. +45 76 72 13 00 • Fax +45 76 72 13 98

Kran - Krankrøj				
Pos. nr.	**Vare nr.**	**Antal**	**Beskrivelse**	**Bemærkning**
1	2514850098	2	Cylinder for side forskydning	
2	251476805225	2	Tap for krøjetårn	
3	251476805219	1	Krøjetårn for kran	
4	251476805223	2	Cylindertap for krøjetårn for kran	
5	25032006	2	Vibrationsdæmper GP-1I 80x63	
6	251476805224	1	Hovedaksel for gaffelled for kranarm	
7	1513820125	2	Glidebøsning PCM 404450 M	
8	19312225	4	Flangeleje GLCTE25	
9	25033330	2	Hjørnerulle 120mm	
	25033329	1	Bærerulle for kran	
	25033332	1	Aksel for lodret rulle	
10	251476805432	2	Stopbøsning for store ruller på krøjetårn	
11	19312230	2	Flangeleje GLCTE30 smørbar	
12	251476805300	1	Holder for tværrulle for krøjetårn	
13	151377801073	4	Bøjle for mont. føderør	
14	251476805297	1	Bred vandret rulle for krøjetårn	
	251476805298	2	Nylonrulle for vandret rulle på krøjetårn	
	251476805299	1	Aksel for vandret rulle for krøjetårn	
15	251476805218	1	Beslag for tværrulle på krøjetårn	
16	251476805214	1	Nederste holder for krøjetårn	
17	251476805656	2	Løs holder for lodret rulle	
18	251476805657	2	Løs beslag for lodret rulle på kran	
19	2514850971	2	Cylinder for kranløft	

Kran - Inderste del

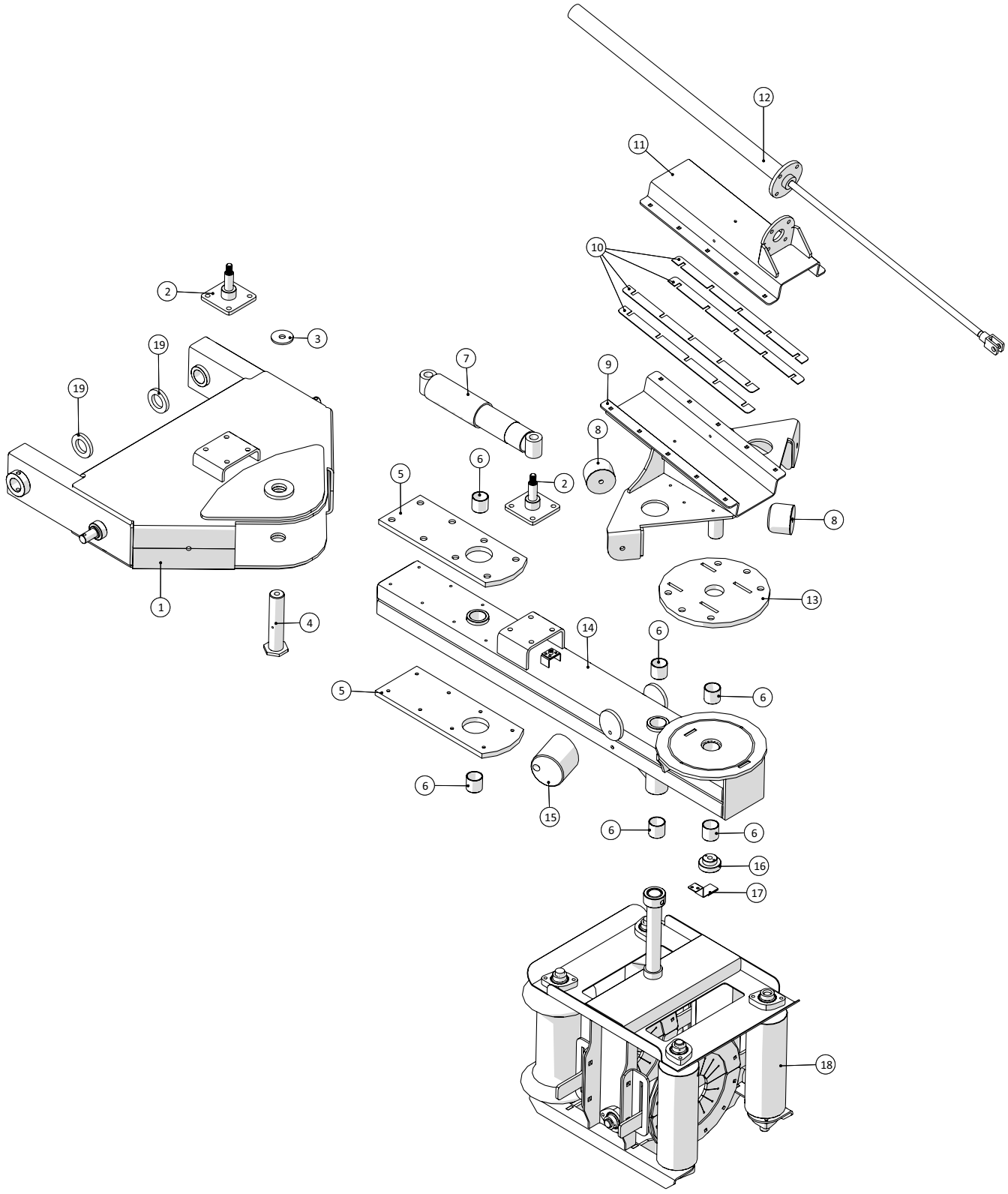

Fælledvej 10 • DK-7200 Grindsted • Tel. +45 76 72 13 00 • Fax +45 76 72 13 98

Kran - Inderste del				
Pos. nr.	**Vare nr.**	**Antal**	**Beskrivelse**	**Bemærkning**
1	251476805147	1	Indergaffel for kranarm	
2	251476805321	2	Holder for støddæmper	
3	251476805330	1	Afstandsskive for krankrøj	
4	251476805337	1	Tap for krøjeled	
5	251476805313	2	Slidplade for krankrøjeled	
6	1513820124	6	Glideleje Ø40xØ44x40	
7	25032008	1	Støddæmper	
8	25032006	2	Vibrationsdæmper GP-1I 80x63	
9	251476805134	1	Drejekonsol for kran	
10	251476805338	4	Afstandsstykke for drejekonsol for kran	
11	251476805314	1	Overplade for drejekonsol	
12	2514850970	1	Cylinder for kranudskud	
13	251476805425	1	Slidplade for drejekonsol på kran	
14	251476803680	1	Inderste bom for kran	
15	251476805672	1	Afstandsklods for kran	
16	251476803634	1	Skive for drejeled for kran	
17	251476805547	1	Montageplade 2 for Stauff	
18	251476803619	1	Midterste drejeled kpl.	
19	251476803720	2	Afstandsskive for krankrøj	

Kran - Midterste drejeled

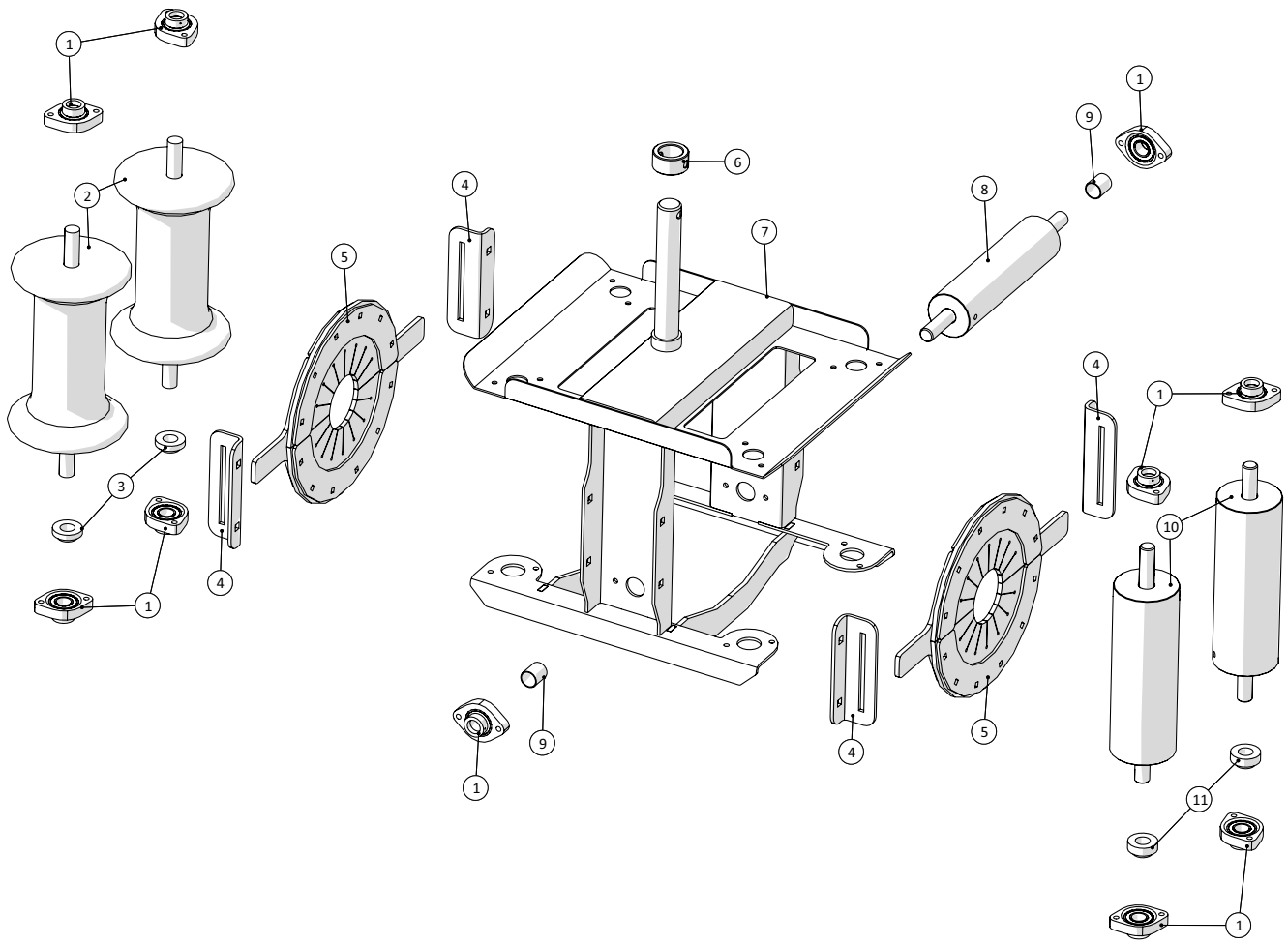

Fælledvej 10 • DK-7200 Grindsted • Tel. +45 76 72 13 00 • Fax +45 76 72 13 98

Kran - Midterste drejeled				
Pos. nr.	**Vare nr.**	**Antal**	**Beskrivelse**	**Bemærkning**
	251476803619	1	Midterste drejeled kpl.	
1	19312225	10	Flangeleje GLCTE25	
2	251476803677	2	Næserulle for kran	
	251476803679	1	Næserulle for kran	
	251476803678	1	Aksel for næserulle	
3	251476805431	2	Stopbøsning for store ruller på inderste drejeled	
4	251476805429	4	Holder for slangeafstryger	
5	25033127	2	Afskraber	
	25033133	2	Spændeplade for gummiafskraber	
	25033130	2	Gummiafskraber for rensekassette	
	25033128	1	Holder for gummiskraber	
	25033136	1	Afstandsstykke for afskraber	
6	251476803631	1	Låsering for drejeled for kran	
7	251476803620	1	Midterste rullehus	
8	251476803670	1	Lodret rulle	
	251476803318	1	Bærerulle for kran	
	251476803671	1	Aksel for lodret rulle for mellemarm	
9	251476805428	2	Afstandsrør for øverste rulle på yderste kranled	
10	251476806242	2	Lodret rulle	
	251476806243	1	Lodret rulle for kran Ø110	
	251476803671	1	Aksel for lodret rulle for mellemarm	
11	251476806244	2	Stopbøsning for Rulle Ø110	

Kran - Yderste drejeled

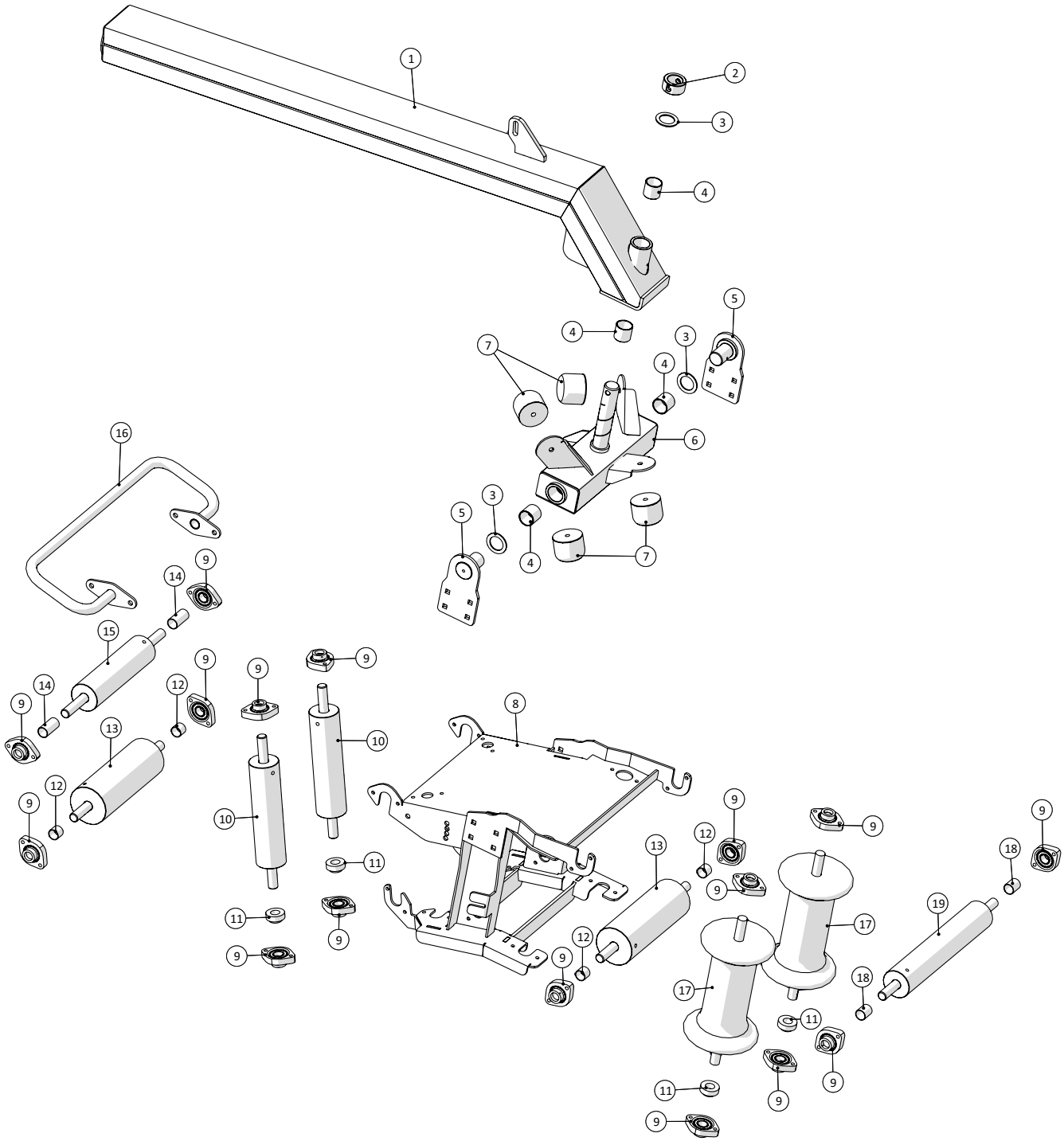

Fælledvej 10 • DK-7200 Grindsted • Tel. +45 76 72 13 00 • Fax +45 76 72 13 98

Kran - Yderste drejeled				
Pos. nr.	**Vare nr.**	**Antal**	**Beskrivelse**	**Bemærkning**
1	251476805975	1	Yderste vange for kran	
2	251476803631	1	Låsering for drejeled for kran	
3	251476805969	3	Slidskive Ø40	
4	1513820124	4	Glideleje Ø40xØ44x40	
5	251476805416	2	Lejelap for yderste kranled	
6	251476805410	1	Drejebom for yderste kranled	
7	25032006	4	Vibrationsdæmper GP-1I 80x63	
8	251476805965	1	Ramme for yderste krandrejeled	
9	19312225	16	Flangeleje GLCTE25	
10	251476803670	2	Lodret rulle	
	251476803318	1	Bærerulle for kran	
	251476803671	1	Aksel for lodret rulle for mellemarm	
11	251476806244	4	Stopbøsning for Rulle Ø110	
12	251476805955	4	Afstandsrør for bundruller for yderste kranled	
13	251476805872	2	Bærerulle for midterste drejeled på kran	
	251476805871	1	Bærerulle for kran	
	251476803671	1	Aksel for lodret rulle for mellemarm	
14	251476805956	2	Afstandsrør for bundruller for yderste kranled	
15	251476806530	1	Øverste bagerste rulle på yderste drejeled	
	251476803318	1	Bærerulle for kran	
	251476803673	1	Aksel for bærerulle	
16	251476805993	1	Lederør for yderste drejeled	
17	251476803677	2	Næserulle for kran	
	251476803679	1	Næserulle for kran	
	251476803678	1	Aksel for næserulle	
18	251476805428	2	Afstandsrør for øverste rulle på yderste kranled	
19	251476803674	1	Bred vandret rulle	
	251476803676	1	Nylonrulle for vandret rulle i næse	
	251476803675	1	Aksel for vandret rulle	

Slangeindløb

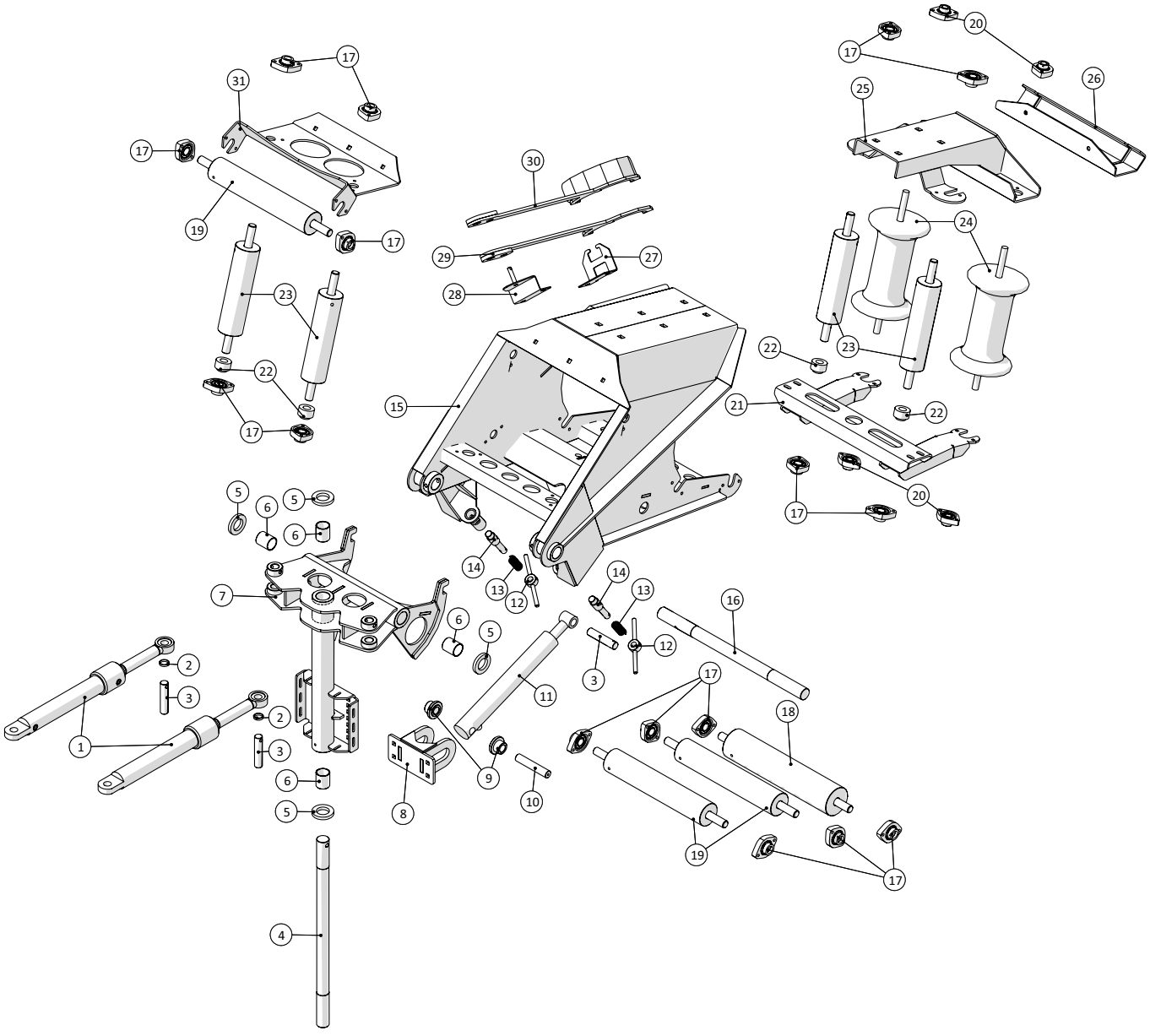

Fælledvej 10 • DK-7200 Grindsted • Tel. +45 76 72 13 00 • Fax +45 76 72 13 98

Agrometer Gylleudlægger SDS8000

Årgang 2015 - 2018

Slangeindløb				
Pos. nr.	**Vare nr.**	**Antal**	**Beskrivelse**	**Bemærkning**
1	2514850098	2	Cylinder for side forskydning	
2	251476801232	2	Afstandsring ved indrecyl 30m	
3	251476803719	3	Cylindertap for krankrøj	
4	251476803315	1	Centeraksel for krankrøj	
5	251476803720	4	Afstandsskive for krankrøj	
6	1513820125	4	Glideleje Ø40xØ44x50	
7	251476803603	1	Krankrøj	
8	251476803709	1	Nederste cylinderophæng for kran	
9	251476803669	2	Slidbøsning for cylinder	
10	251476803683	1	Nederste cylindertap for krankrøj	
11	25038021	1	Cylinder	
12	151377700690	2	Hjulkobling	
13	1513820112	2	Trykfjeder	
14	151377700680	2	Pal	
15	251476803602	1	Hus for kran	
16	251476803327	1	Aksel for kranophæng	
17	19312225	16	Flangeleje GLCTE25	
18	251476805610	1	Bred vandret rulle for stjært	
	251476805611	1	Nylonrulle for vandret næserulle på stjært	
	251476803675	1	Aksel for vandret rulle	
19	251476803674	3	Bred vandret rulle	
	251476803676	1	Nylonrulle for vandret rulle i næse	
	251476803675	1	Aksel for vandret rulle	
20	19312224	4	Kugleleje oval 9CJ	
21	251476804521	1	Nederste rulleholder for majsudstyr	
22	251476803702	4	Stopbøsning for mellemarm for slangestyr	
23	251476803670	4	Lodret rulle	
	251476803318	1	Bærerulle for kran	
	251476803671	1	Aksel for lodret rulle for mellemarm	
24	25032834	2	Næserulle	
	25032835	1	Næserulle for kran	
	25032836	1	Aksel for næserulle	
25	251476804526	1	Øverste rulleholder for majsudstyr	
26	251476804532	1	Holder for kæde for kontraklapventil	
27	251476804536	1	Holder for Storz nøgler	
28	251476804537	1	Holder for Storz nøgler	
29	25032474	1	Nøgle for Storz kobling uden skærm	
30	25032475	1	Nøgle for Storz kobling med skærm	
31	251476805651	1	Holder for forreste hjørneruller	

Styrearm

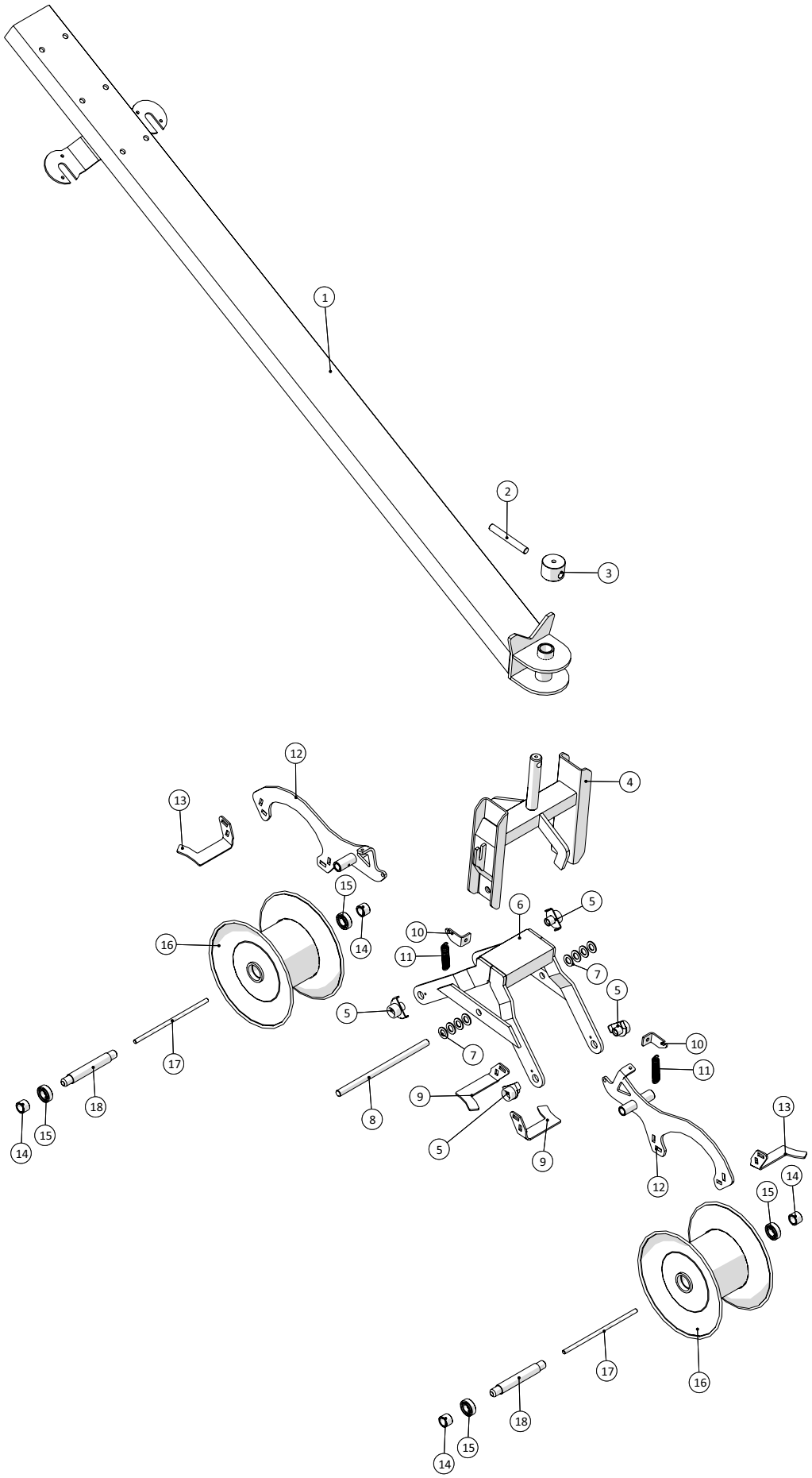

Fælledvej 10 • DK-7200 Grindsted • Tel. +45 76 72 13 00 • Fax +45 76 72 13 98

Agrometer Gylleudlægger SDS8000
Årgang 2015 - 2018

Dato: 15/9-2016

56

Styrearm				
Pos. nr.	**Vare nr.**	**Antal**	**Beskrivelse**	**Bemærkning**
1	251476803685	1	Stjært	
2	251476803690	1	Centreringstap for slangevogn	
3	251476804577	1	Støttering for slangevogn på stjært	
4	251476804465	1	Ophæng for slangevogn	
5	251476802498	4	Låselap for vogn for næserulle	
6	251476330420	1	Vogn for slangevogn	
7	Facetskive_elfz	8	Facetskive DIN125B ELFZ.	
8	251476803682	1	Aksel for vip for slangevogn	
9	251476802454	2	Skraber for næserulle - spejlet	
10	251476802486	2	Lap for fjeder	
11	1514004222110	2	Fjeder	
12	251476802449	2	Holder for afskraber på næsehjul	
13	251476802452	2	Afskraber for næserulle	
14	251476802495	4	Afstandsbøsning for næserulle	
15	19300620502	4	Kugleleje 6205-2RS	
16	251476330973	2	Slangerulle 5"	
17	251476803739	2	Bolt for rulle for slangevogn	
18	251476802494	2	Centerbøsning for næserulle	

Majsudstyr

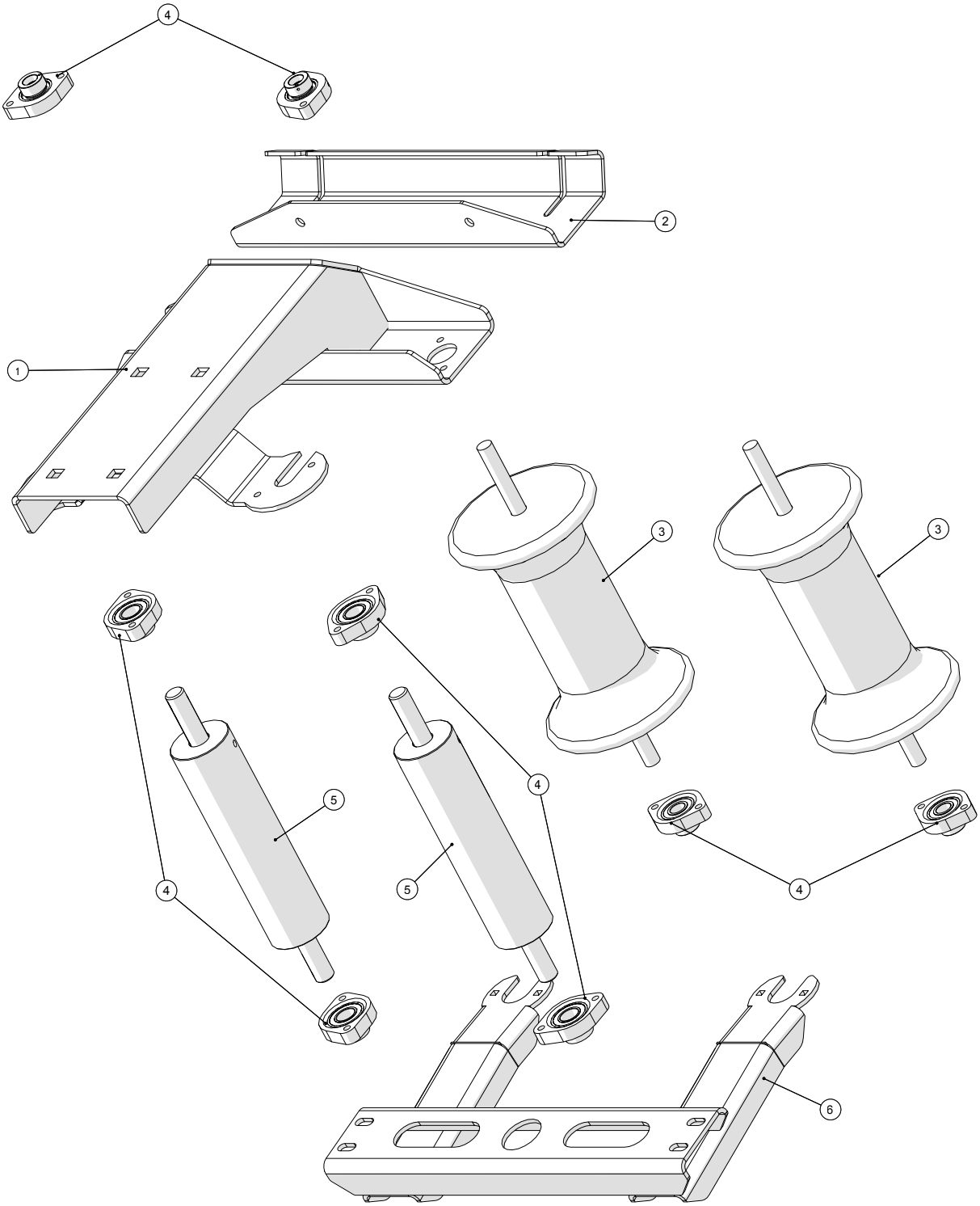

Fælledvej 10 • DK-7200 Grindsted • Tel. +45 76 72 13 00 • Fax +45 76 72 13 98

Agrometer Gylleudlægger SDS8000
Årgang 2015 - 2018

Dato: 15/9-2016

57

Majsudstyr				
Pos. nr.	**Vare nr.**	**Antal**	**Beskrivelse**	**Bemærkning**
1	251476804526	1	Øverste rulleholder for majsudstyr	
2	251476804532	1	Holder for kæde for kontraklapventil	
3	251476803677	2	Næserulle for kran komplet	
	251476803678		Aksel for næserulle	
	251476803679		Næserulle for kran	
4	19312225	8	Flangeleje GLCTE25	
5	251476803670	2	Lodret rulle komplet	
	251476803671		Aksel for lodret rulle	
	251476803318		Bærerulle	
6	251476804521	1	Nederste rulleholder for majsudstyr	

Slangenæse

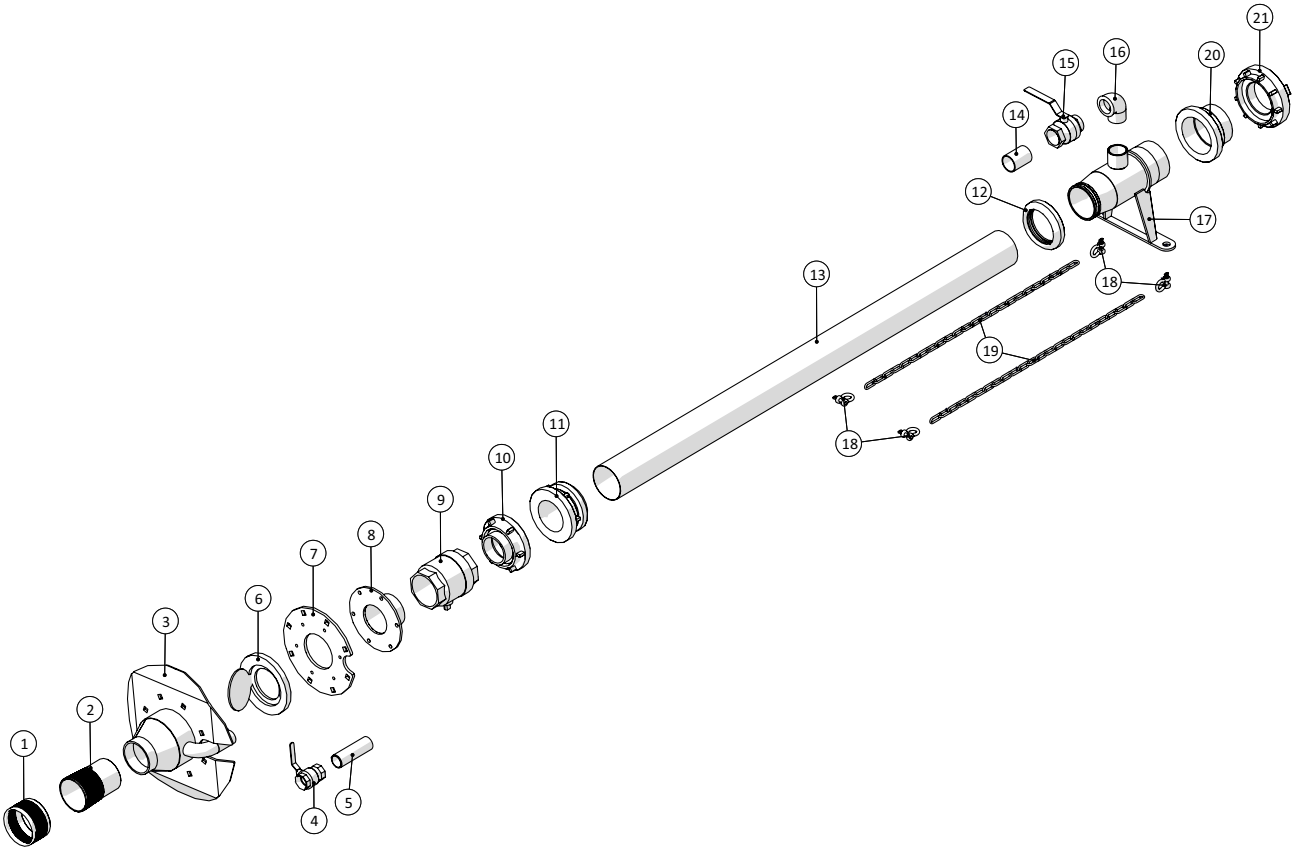

Fælledvej 10 • DK-7200 Grindsted • Tel. +45 76 72 13 00 • Fax +45 76 72 13 98

Agrometer Gylleudlægger SDS8000
Årgang 2015 - 2018

Slangenæse				
Pos. nr.	**Vare nr.**	**Antal**	**Beskrivelse**	**Bemærkning**
1	16150515-02	1	Ring 5" - ARMTEX	
2	16150520-01	1	Overgang 5"x4"URG - ARMTEX/PU	
3	25032701	1	Hus for kontraklapventil for næsestop	
4	13100012	1	Kuglehane muffe/muffe 1½"	
5	14360010	1	Nippelrør m/1gev. 1½"x150mm	
6	13692125	1	Kontraklapventil Ø150	
7	25032707	1	Spændeflange for næsestop for kran	
8	251476804441	1	Flange for slangenæse	
9	2514850116	1	Gylle hane	
10	14180344	1	STORZ kobling m/4" URG, Swivel 125	
11	14180215	1	STORZ kobling m/spændering 125	
12	14180215-1	1	STORZ klemring 125	
13		2m		
14	12080412	1	Nippelrør galv. 2"x80mm	
15	13100074	1	Kuglehane muffe/nippel 2"	
16	000092412	1	Vinkel nr.92 90° galv. 2"	
17	251476805661	1	Udluftningsstuds	
18	181085112	4	H-sjækel galv. 3/8" 10mm	
19	1513KS10020110	2m	Langledet kæde galv. 6x24x42mm	
20	14180450	1	STORZ nippelmuffe 5"x6"	
21	141800453	1	STORZ fastkobling m/IRG 6" 150	

Slangeklemme

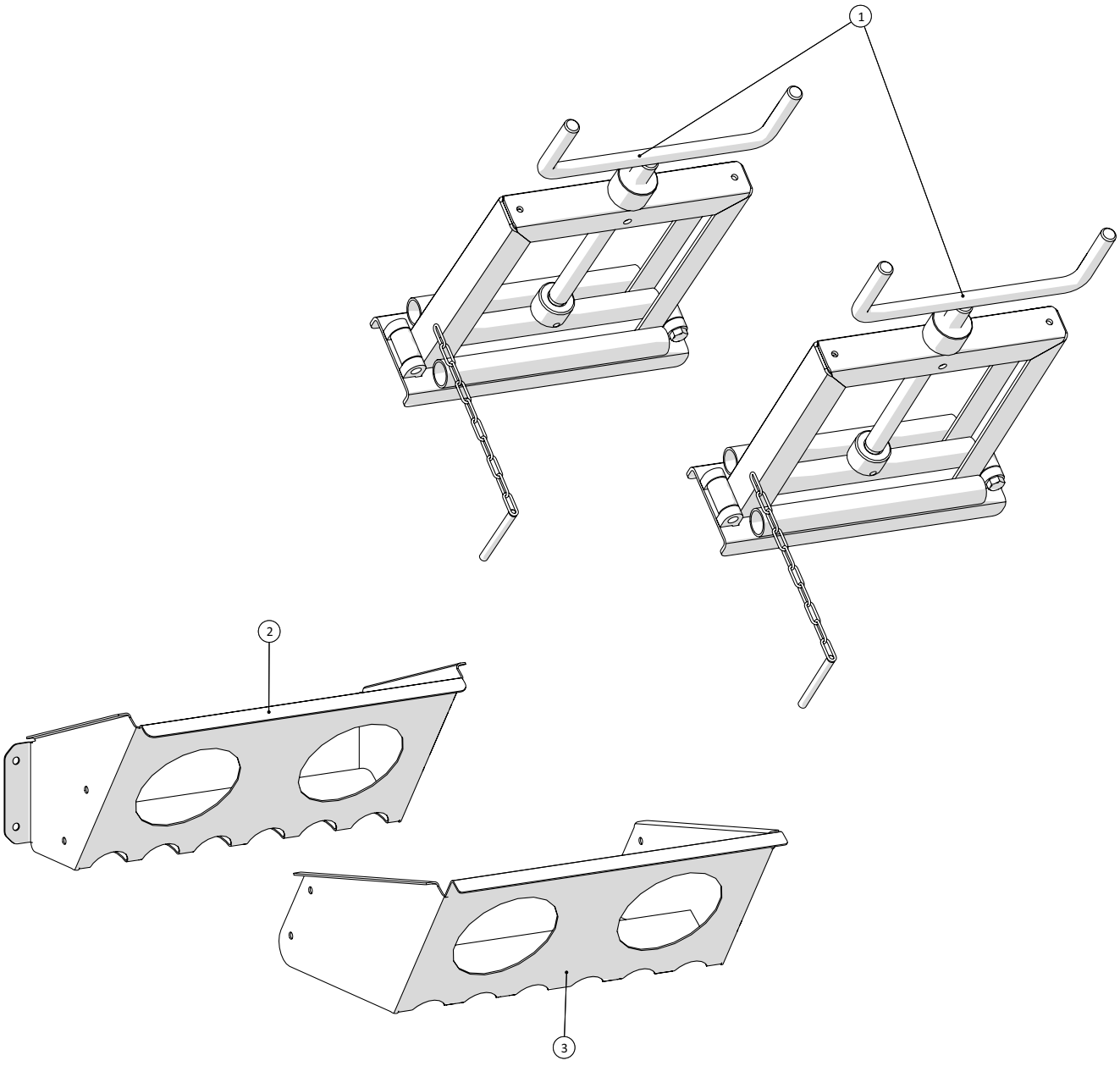

Fælledvej 10 • DK-7200 Grindsted • Tel. +45 76 72 13 00 • Fax +45 76 72 13 98

Slangeklemme				
Pos. nr.	**Vare nr.**	**Antal**	**Beskrivelse**	**Bemærkning**
1	251476802375	2	Slangeklemme for 6” slange	
2	251476804702	1	Holder for slangeklemme	
3	251476806264	1	Holder for slangeklemme	

Transportbakker

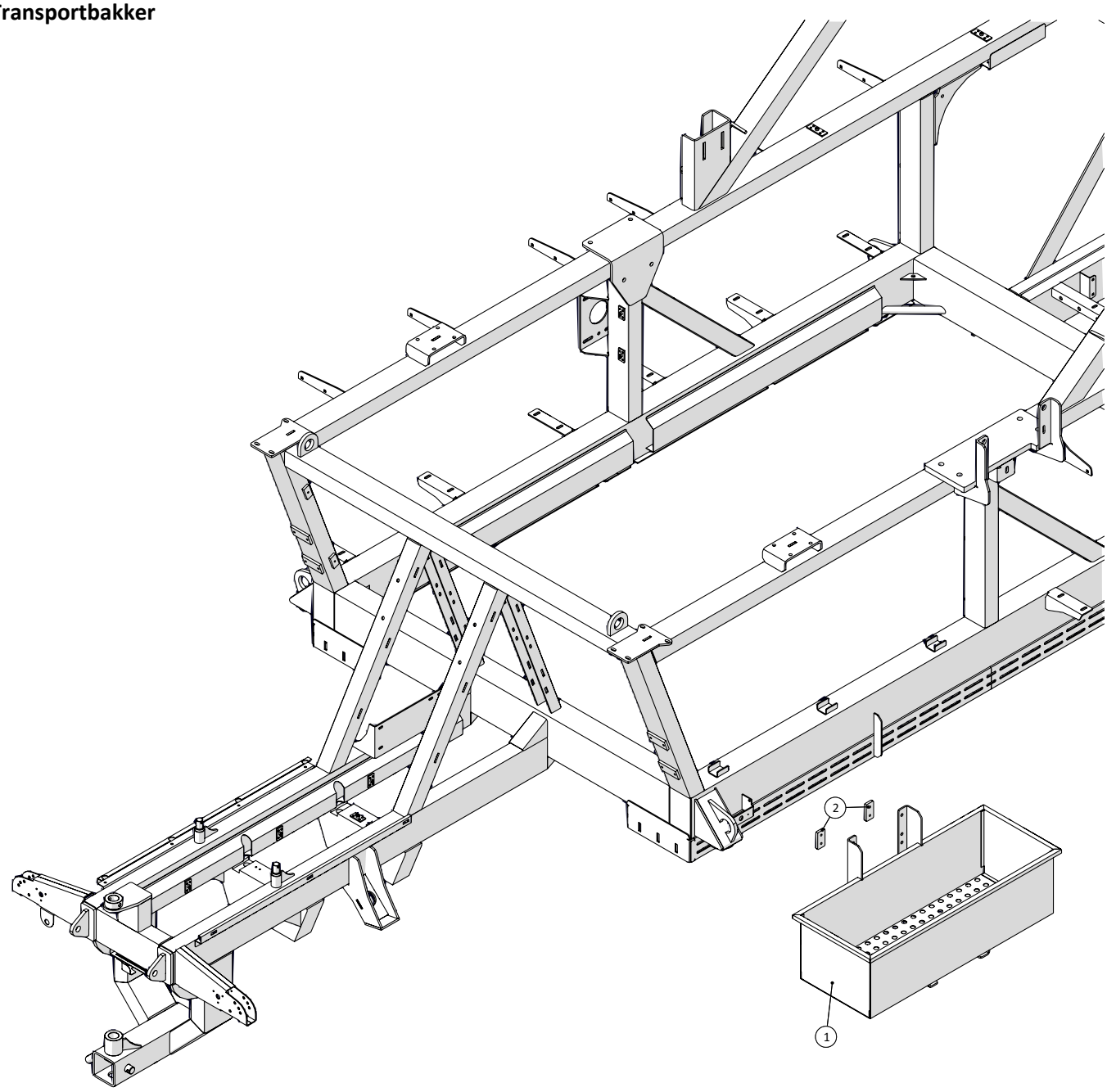

Fælledvej 10 • DK-7200 Grindsted • Tel. +45 76 72 13 00 • Fax +45 76 72 13 98

Agrometer Gylleudlægger SDS8000
Årgang 2015 - 2018

Dato: 15/9-2016

60

Transportbakke				
Pos. nr.	**Vare nr.**	**Antal**	**Beskrivelse**	**Bemærkning**
1	251476806259	1	Transportbakke	
2	251476804034	2	Spændeplade for montageskinne	

Træk

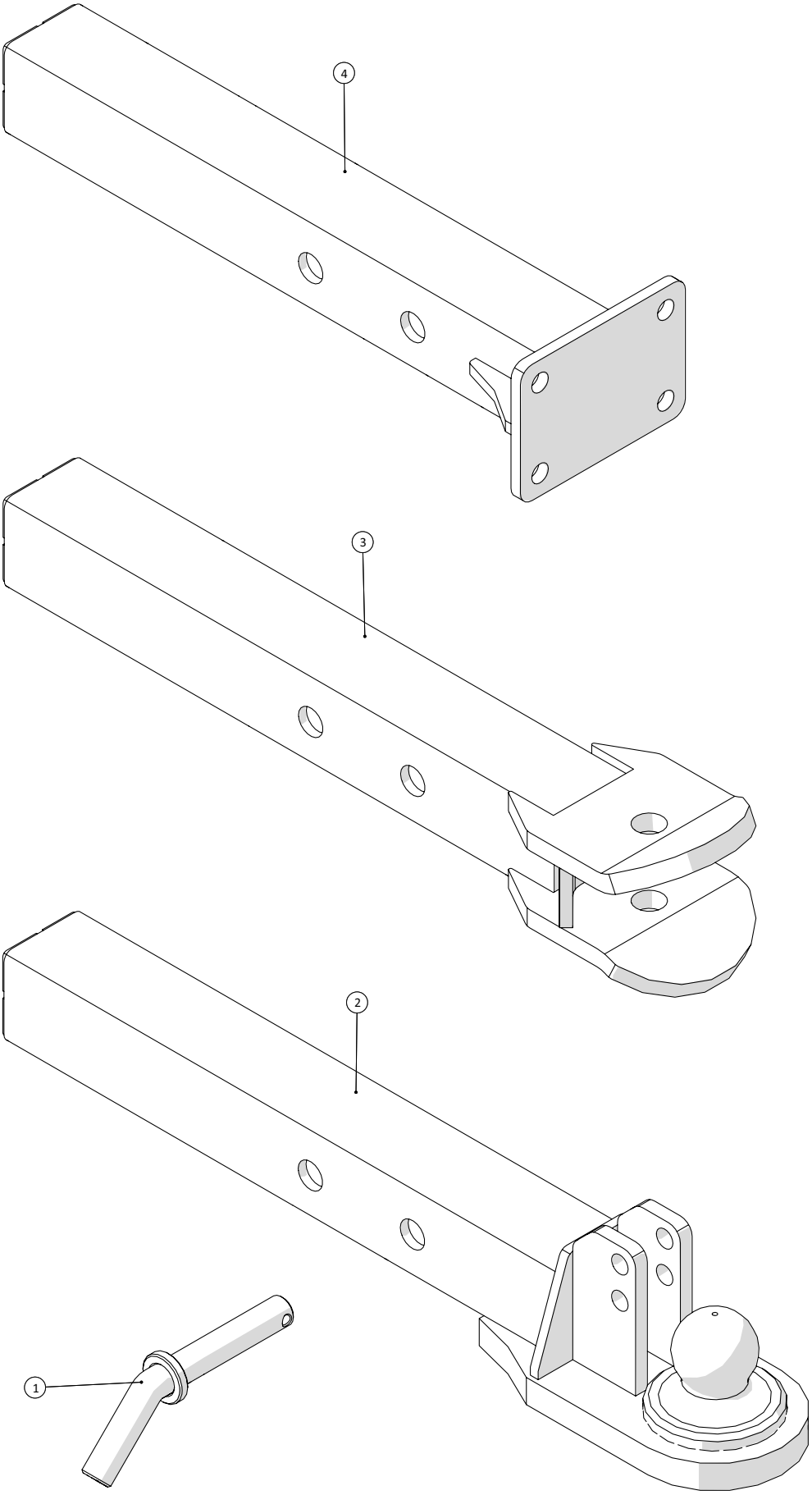

Fælledvej 10 • DK-7200 Grindsted • Tel. +45 76 72 13 00 • Fax +45 76 72 13 98

Agrometer Gylleudlægger SDS8000
Årgang 2015 - 2018

Dato: 15/9-2016

61

Træk				
Pos. nr.	**Vare nr.**	**Antal**	**Beskrivelse**	**Bemærkning**
1	251476641120	1	Tap	
2	251476804451	1	Kugletræk	
3	251476804460	1	Standardtræk	
4	251476804345	1	Trækbom for hurtigkoblertræk	
	2514853791	1	Hurtigkobler træk	

Service Parts List

Axle 114/ 74

APL- 4638
August 2015

SPICER OFF-HIGHWAY AXLE DIVISION

114/ 74

2139599352

Release Date	Sheet n°
30/07/2015	1

Description	Type	Model
Rigid planetary axle	114	74

Customer: TRANS-AUTO AB

Cust. code: 050033 **Drawing n°** 114.97.000.074

ECO number and date

R 3104

30/07/2015

Machine: AGROMETER

Oil volume

Flange to flange [mm] 2180.

Bevel gear set 9:33 Ring gear dia. 350

Final reduction ratio

Notes

- Paint the axle with black paint
The axle will be sent with oil

Description	Assembly	Features	Assembly Dwg
Central housing	114-01/03		114.01.000.01
Differential	114-04/05	Limited slip 45%	114.04.000.01
Wheel hub	114-06/23	Studs M22 L=76	114.06.000.01
Brake	114-07/01	Wet disc brake - 6 discs Wellman - Internal SAHR parking brake - 30-35 bar release pressure - 1.25 mm play	114.07.000.01

Loose parts

FLANGE DIN150 - 8f Φ12

25-08-2015

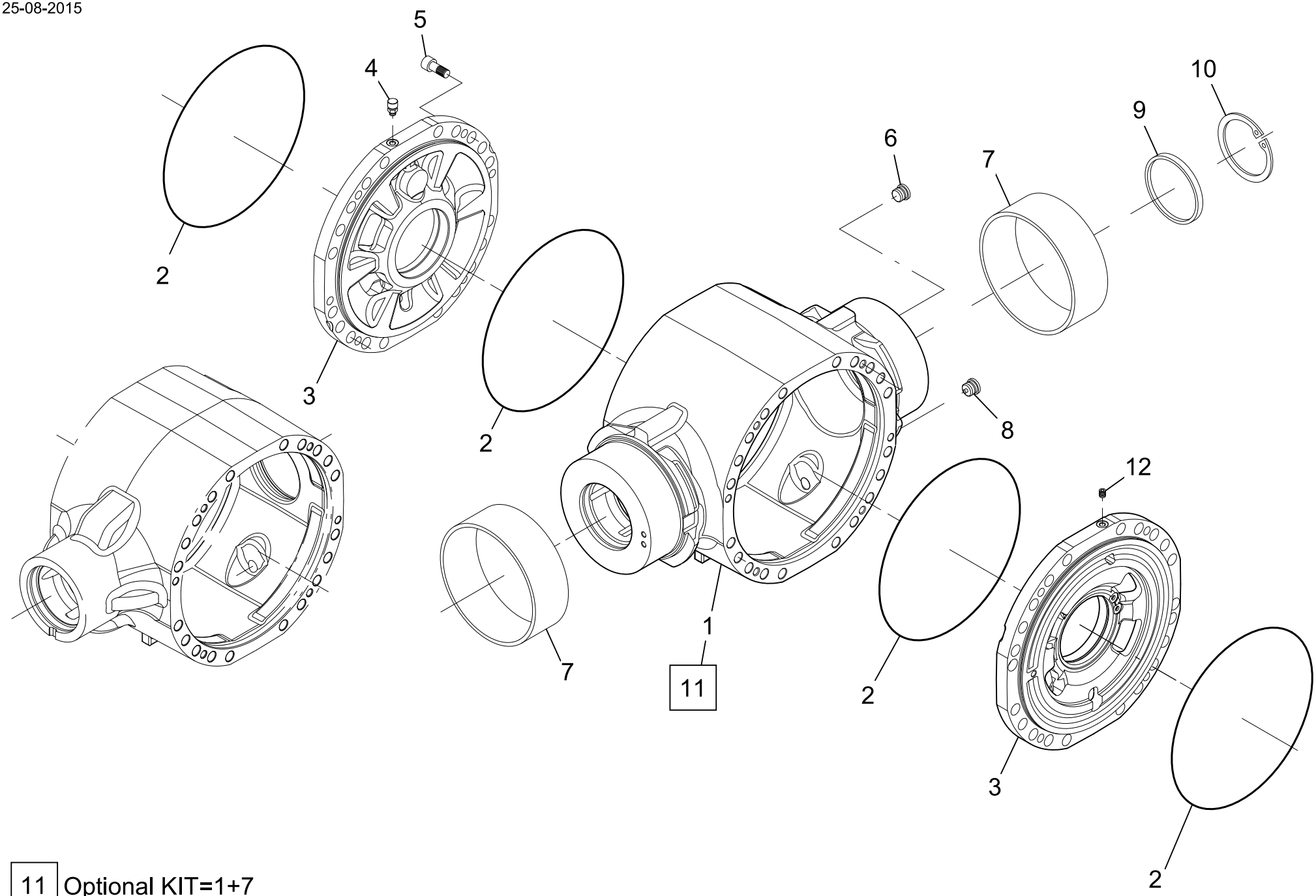

11 Optional KIT=1+7

DANA	DANA ITALIA S.P.A.	CENTRAL HOUSING	
	TECHNICAL DOCUMENTATION	Type 114	Tav. 114-01-0001

DANA	DISTINTA PEZZI DI RICAMBIO ERSATZTEILLISTE LISTE DES PIECES DE RECHANGE LIST OF SPARE PARTS	Drawing 114-01-0001
Mod. 114/ 74		Page N. 1
Technical documentation	Descr. CENTRAL HOUSING	Date 26/08/15

Pos.	NUMERO DISEGNO BESTELLNUMMER REFERENCE NUMERO PART NUMBER	Q.ty	DENOMINAZIONE BEZEICHNUNG DESCRIPTION DENOMINATION	Type 114	Subassembly 114-01/03
1	114.01.024.01	1	SCATOLA CARTER HOUSING CAJA GEHAEUSE		
2	001.05.1424	4	ANELLO OR JOINT OR O - RING ANILLO TOROIDAL O - RING		
3	114.01.018.02	2	COPERCHIO INTERMEDIO COUVERCLE INTERMEDIAIRE INTERMEDIATE COVER TAPA DE INTERMEDIO ZWISCHENDECKEL		
4	112.01.018.02	1	TAPPO SFIATO RENIFLARD VENT TAPÓN DE RESPIRADERO ENTLUEFTER		
5	016.30.4244	4	VITE VIS BOLT TORNILLO SCHRAUBE		
6	355.14.610.02	1	TAPPO BOUCHON PLUG TAPÓN STOPFEN		
7					
8	355.14.611.02	1	TAPPO MAGNETICO BOUCHON MAGNETIQUE MAGNETIC PLUG TAPÓN MAGNÉTICO MAGNETSTOPFEN		
9	176.01.035.04	1	TAPPO BOUCHON PLUG TAPÓN STOPFEN		

Mod. 114/ 74	DISTINTA PEZZI DI RICAMBIO ERSATZTEILLISTE LISTE DES PIECES DE RECHANGE LIST OF SPARE PARTS	Drawing 114-01-0001
Technical documentation	Descr. CENTRAL HOUSING	Page N. 2
		Date 26/08/15

Pos.	NUMERO DISEGNO BESTELLNUMMER REFERENCE NUMERO PART NUMBER	Q.ty	DENOMINAZIONE BEZEICHNUNG DESCRIPTION DENOMINATION	Type 114	Subassembly 114-01/03
10	002.02.1429	1	ANELLO D'ARRESTO BAGUE D'ARRET SNAP RING ARO DE RETENCIÓN SPRENGRING		
11					
12	016.14.1138	1	VITE DI CHIUSURA VIS DE FERMETURE PLUG TAPÓN VERSCHLUSS-SCHRAUBE		

25-08-2015

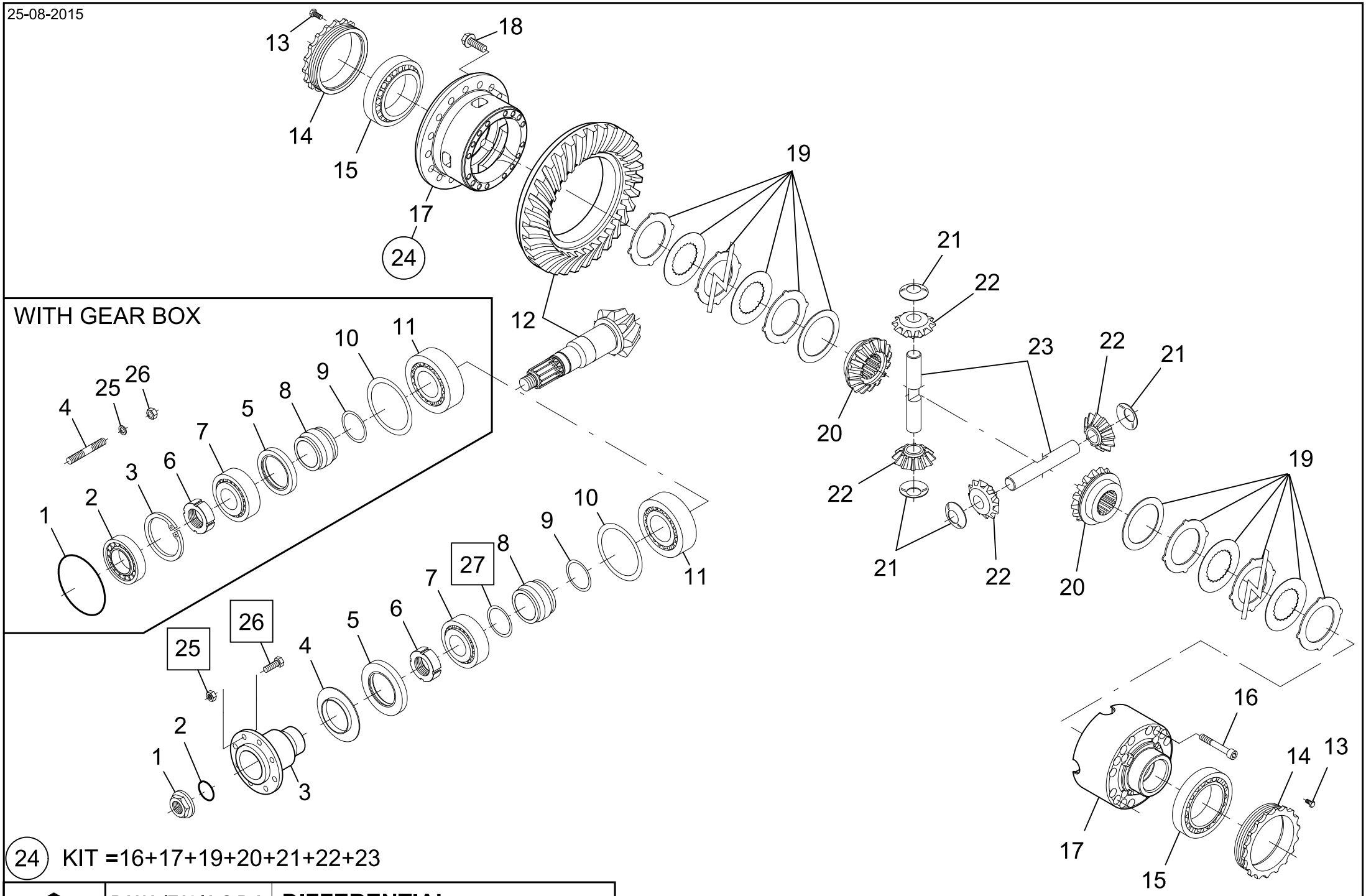

24 KIT =16+17+19+20+21+22+23

DANA	DANA ITALIA S.P.A.	DIFFERENTIAL	
	TECHNICAL DOCUMENTATION	Type 114	Tav. 114-04-0001

25 26 27 OPTIONAL

Mod. 114/ 74	DISTINTA PEZZI DI RICAMBIO ERSATZTEILLISTE LISTE DES PIECES DE RECHANGE LIST OF SPARE PARTS	Drawing 114-04-0001
Technical documentation	Descr. DIFFERENTIAL	Page N. 1
		Date 26/08/15

Pos.	NUMERO DISEGNO BESTELLNUMMER REFERENCE NUMERO PART NUMBER	Q.ty	DENOMINAZIONE BEZEICHNUNG DESCRIPTION DENOMINATION	Type 114	Subassembly 114-04/05
1	183.04.007.01	1	DADO ECROU NUT TUERCA MUTTER		
2	001.05.1601	1	ANELLO OR JOINT OR O - RING ANILLO TOROIDAL O - RING		
3	114.04.014.01	1	FLANGIA BRIDE FLANGE BRIDA FLANSCH		
4	114.04.015.01	1	LAMIERA DI PROTEZIONE PROTECTION EN TOLE COVER PLATE CHAPA DE PROTECCIÓN SCHUTZBLECH		
5	001.03.4222	1	ANELLO BAGUE RING ANILLO RING		
6	114.04.013.01	1	GHIERA ECROU RING NUT ABRAZADERA WELLENMUTTER		
7	005.10.2959	1	CUSCINETTO ROULEMENT BEARING COJINETE LAGER		
8	114.04.042.01	1	DISTANZIALE ENTRETOISE SPACER DISTANCIADOR DISTANZRING		

DANA	DISTINTA PEZZI DI RICAMBIO ERSATZTEILLISTE LISTE DES PIECES DE RECHANGE LIST OF SPARE PARTS	Drawing 114-04-0001
Mod. 114/ 74		Page N. 2
Technical documentation	Descr. DIFFERENTIAL	Date 26/08/15

Pos.	NUMERO DISEGNO BESTELLNUMMER REFERENCE NUMERO PART NUMBER	Q.ty	DENOMINAZIONE BEZEICHNUNG DESCRIPTION DENOMINATION	Type 114	Subassembly 114-04/05
9	114.04.400.01	1	KIT SPESSORI KIT CALES SHIM KIT KIT DE ESPESOR PASS-SCHEIBEN KIT		
10	013.01.3465 013.01.3466 013.01.3467 013.01.3468	1 1 1 1	SPESSORE CALE SHIM ESPESOR PASS - SCHEIBE		
11	005.09.3366	1	CUSCINETTO A RULLI CONICI ROULEMENT A R. CONIQUES TAPER ROLLER BEARING COJINETE DE BOLAS KEGELROLLENLAGER		
12	114.04.501.01	1	COPPIA CONICA COUPLE CONIQUE BEVEL GEAR SET PAR CONICO KEGEL- UND TELLERRADPAAR		
13	016.30.4162	2	VITE VIS BOLT TORNILLO SCHRAUBE		
14	194.04.001.01	2	GHIERA ECROU RING NUT ABRAZADERA WELLENMUTTER		
15	005.09.0762	2	CUSCINETTO A RULLI CONICI ROULEMENT A R. CONIQUES TAPER ROLLER BEARING COJINETE DE BOLAS KEGELROLLENLAGER		
16	016.38.4239	16	VITE VIS BOLT TORNILLO SCHRAUBE		
17	114.04.704.01	1	SCATOLA DIFFERENZIALE CARTER DIFFERENTIEL DIFFERENTIAL CARRIER CAJA DE DIFERENCIAL DIFFERENTIALGEHAEUSE		

Pos.	NUMERO DISEGNO BESTELLNUMMER REFERENCE NUMERO PART NUMBER	Q.ty	DENOMINAZIONE BEZEICHNUNG DESCRIPTION DENOMINATION	Type 114	Subassembly 114-04/05
18	016.28.3390	22	VITE VIS BOLT TORNILLO SCHRAUBE		
19	114.04.610.02	2	DISCO DISQUE DISC DISCO SCHEIBE		
20	114.04.008.01	2	PLANETARIO PLANETAIRE DIFFERENTIAL SIDE GEAR PLANETARIO AUSGLEICHSWELLENRAD		
21	114.04.007.02	4	RONDELLA DI RASAMENTO RONDELLE FRICTION WASHER ARANDELA DE FRICCIÓN ANLAUFSCHEIBE		
22	114.04.010.01	4	SATELLITE SATELLITE DIFFERENTIAL PINION ENGRANAJE SATÉLITE AUSGLEICHSKEGELRAD		
23	114.04.006.03	2	PERNO AXE PIN PERNO BOLZEN		
24	114.04.754.01	1	DIFFERENZIALE DIFFERENTIEL DIFFERENTIAL DIFERENCIAL DIFFERENTIAL		

26-08-2015

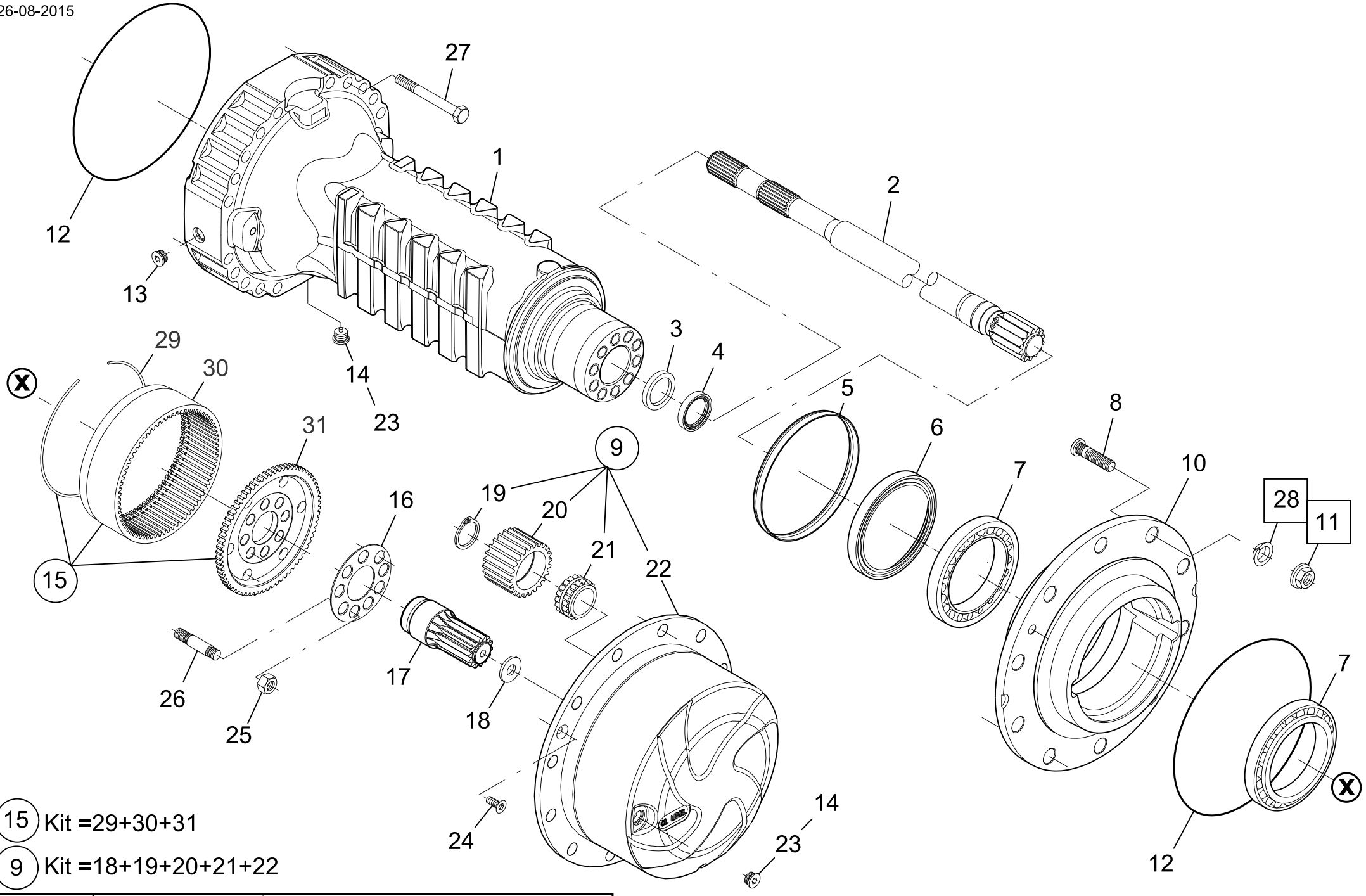

15 Kit =29+30+31

9 Kit =18+19+20+21+22

DANA	DANA ITALIA S.P.A.	HUB REDUCTION	
	TECHNICAL DOCUMENTATION	Type 114	Tav. 114-06-0002

28 11 OPTIONAL

DANA Mod. 114/ 74 Technical documentation	DISTINTA PEZZI DI RICAMBIO ERSATZTEILLISTE LISTE DES PIECES DE RECHANGE LIST OF SPARE PARTS Descr. HUB REDUCTION	Drawing 114-06-0002 Page N. 1 Date 26/08/15

Pos.	NUMERO DISEGNO BESTELLNUMMER REFERENCE NUMERO PART NUMBER	Q.ty	DENOMINAZIONE BEZEICHNUNG DESCRIPTION DENOMINATION	Type 114	Subassembly 114-06/23
1	114.06.001.02	2	BRACCIO CORPS D'ESSIEU AXLE CASE BRAZO ACHSKOERPER		
2	114.06.006.01	2	SEMIASSE DEMI-ARBRE HALF SHAFT SEMIEJE ACHSWELLE		
3	114.06.009.01	2	ANELLO BAGUE RING ANILLO RING		
4	001.43.4010	2	ANELLO DI TENUTA JOINT D'ETANCHEITE SEAL ANILLO DE ESTANQUEIDAD DICHTRING		
5	114.06.019.01	2	LAMIERA DI PROTEZIONE PROTECTION EN TOLE COVER PLATE CHAPA DE PROTECCIÓN SCHUTZBLECH		
6	000.3429790 M2	2	ANELLO DI TENUTA JOINT D'ETANCHEITE SEAL ANILLO DE ESTANQUEIDAD DICHTRING		
7	005.10.3474	4	CUSCINETTO A RULLI CONICI ROULEMENT A R. CONIQUES TAPER ROLLER BEARING COJINETE DE BOLAS KEGELROLLENLAGER		
8	932.06.074.01	24	COLONNETTA GOUJON DE ROUE WHEEL STUD PRISIONERO RADBOLZEN		

DANA Mod. 114/ 74 Technical documentation	DISTINTA PEZZI DI RICAMBIO ERSATZTEILLISTE LISTE DES PIECES DE RECHANGE LIST OF SPARE PARTS Descr. HUB REDUCTION	Drawing 114-06-0002 Page N. 2 Date 26/08/15

Pos.	NUMERO DISEGNO BESTELLNUMMER REFERENCE NUMERO PART NUMBER	Q.ty	DENOMINAZIONE BEZEICHNUNG DESCRIPTION DENOMINATION	Type 114	Subassembly 114-06/23
9	114.06.700.02	2	SUPPORTO SATELLITI SUPPORT SATELLITES PLANET GEAR CARRIER TAPA PORTASATÉLITES PLANETENGEHAEUSE		
10	114.06.002.01	2	MOZZO RUOTA MOYEU DE ROUE WHEEL HUB CUBO DE MAZA RADNABE		
11	006.08.2833	24	DADO A SEDE SFERICA ECROU DEMI-SPHERIQUE WHEEL NUT TURCA ASIENTA ESFÉRICA KUGELBUNDMUTTER		
12	001.05.1424	2	ANELLO OR JOINT OR O - RING ANILLO TOROIDAL O - RING		
13	355.14.610.02	2	TAPPO BOUCHON PLUG TAPÓN STOPFEN		
14	355.14.611.02	4	TAPPO MAGNETICO BOUCHON MAGNETIQUE MAGNETIC PLUG TAPÓN MAGNÉTICO MAGNETSTOPFEN		
15					
16	114.06.004.01	2	LAMIERA DI SICUREZZA TOLE DE SECURITE LOCKING PLATE BLOQUEO DE LA CUBIERTA SICHERUNGSBLECH		
17	114.06.007.01	2	PIGNONE PIGNON PINION PIÑÓN RITZEL		

DANA Mod. 114/ 74 Technical documentation	DISTINTA PEZZI DI RICAMBIO ERSATZTEILLISTE LISTE DES PIECES DE RECHANGE LIST OF SPARE PARTS Descr. HUB REDUCTION	Drawing 114-06-0002 Page N. 3 Date 26/08/15

Pos.	NUMERO DISEGNO BESTELLNUMMER REFERENCE NUMERO PART NUMBER	Q.ty	DENOMINAZIONE BEZEICHNUNG DESCRIPTION DENOMINATION	Type 114	Subassembly 114-06/23
18	114.06.031.01	2	RONDELLA DI RASAMENTO RONDELLE FRICTION WASHER ARANDELA DE FRICCIÓN ANLAUFSCHEIBE		
19	002.01.0636	6	ANELLO DI SICUREZZA ARRETOIR CIRCLIP ANILLO DE SEGURIDAD SICHERUNGSRING		
20	183.06.006.03	6	SATELLITE (PLAN.) SATELLITE PLANET GEAR ENGRANAJE PLANETARIO PLANETENRAD		
21	114.06.028.01	6	CUSCINETTO ROULEMENT BEARING COJINETE LAGER		
22	114.06.005.02	2	SUPPORTO SATELLITI SUPPORT SATELLITES PLANET GEAR CARRIER TAPA PORTASATÉLITES PLANETENGEHAEUSE		
23					
24	016.06.0442	4	VITE A TESTA CONICA VIS A TETE CONIQUE COUNTERSUNK BOLT TORNILLO DE CABEZA CONICA SENKSCHRAUBE		
25	114.06.016.02	20	DADO ECROU NUT TUERCA MUTTER		
26	114.06.012.01	20	PRIGIONIERO GOUJON STUD PRISIONERO STIFTSCHRAUBE		

Mod. 114/ 74	DISTINTA PEZZI DI RICAMBIO ERSATZTEILLISTE LISTE DES PIECES DE RECHANGE LIST OF SPARE PARTS	Drawing 114-06-0002
Technical documentation	Descr. HUB REDUCTION	Page N. 4
		Date 26/08/15

Pos.	NUMERO DISEGNO BESTELLNUMMER REFERENCE NUMERO PART NUMBER	Q.ty	DENOMINAZIONE BEZEICHNUNG DESCRIPTION DENOMINATION	Type 114	Subassembly 114-06/23
27	114.06.015.02	40	VITE VIS BOLT TORNILLO SCHRAUBE		
28					
29	760.06.014.01	2	ANELLO D'ARRESTO BAGUE D'ARRET SNAP RING ARO DE RETENCIÓN SPRENGRING		
30	114.06.003.01	2	CORONA DENTATA COURONNE DENTEE RING GEAR CORONA DENTADA ZAHNKRANZ		
31	114.06.008.01	2	SUPPORTO PORTACORONA SUPPORT PORTE COURONNE RING GEAR SUPPORT SOPORTE DE CORONA HOHLRADTRAEGER		

13-04-2015

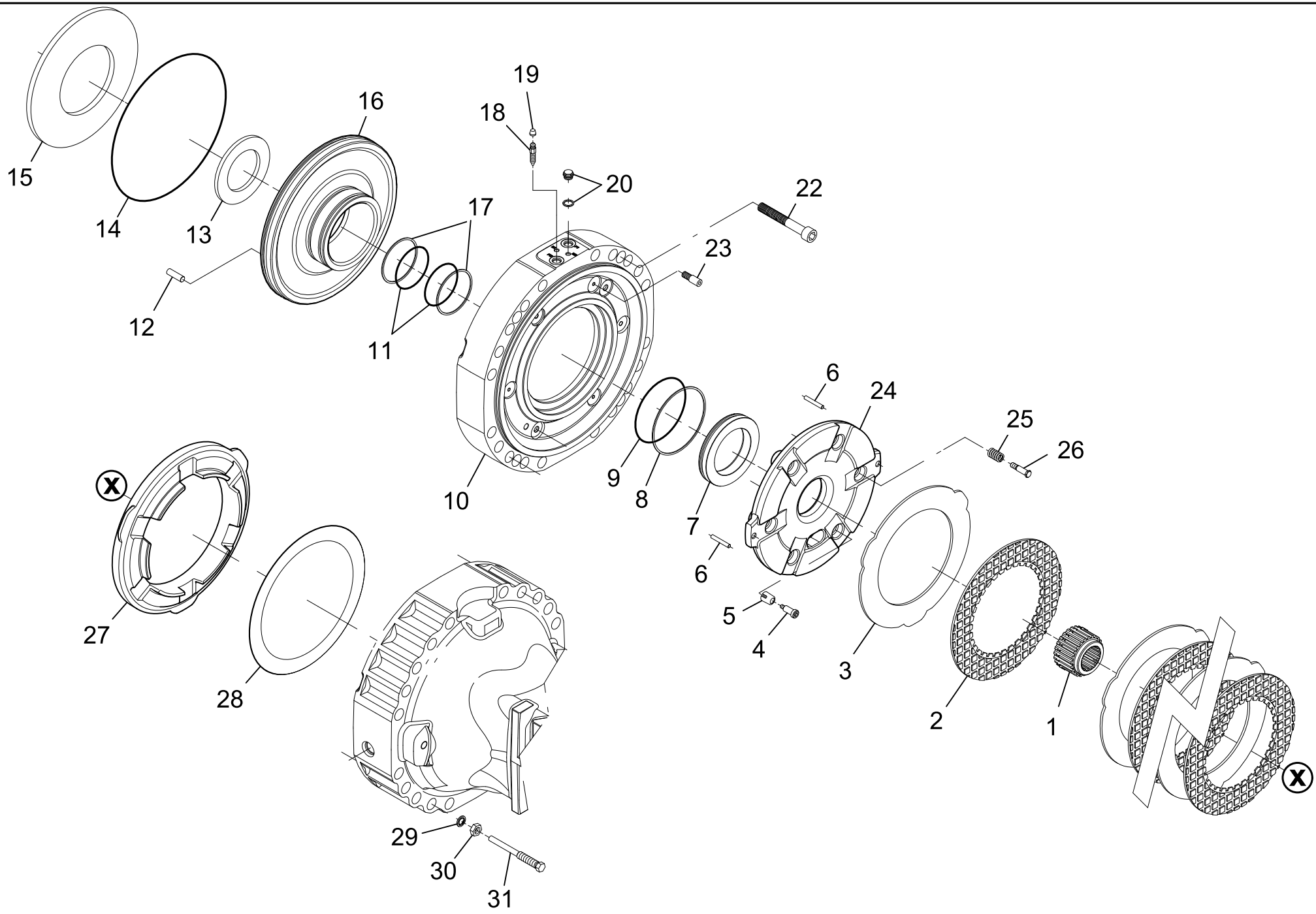

DANA	DANA ITALIA S.P.A.	BRAKES	
	TECHNICAL DOCUMENTATION	Type 114	Tav. 114-07-0001

Free number 21

Mod. 114/ 74	DISTINTA PEZZI DI RICAMBIO ERSATZTEILLISTE LISTE DES PIECES DE RECHANGE LIST OF SPARE PARTS	Drawing 114-07-0001
Technical documentation	Descr. BRAKES	Page N. 1
		Date 26/08/15

Pos.	NUMERO DISEGNO BESTELLNUMMER REFERENCE NUMERO PART NUMBER	Q.ty	DENOMINAZIONE BEZEICHNUNG DESCRIPTION DENOMINATION	Type 114	Subassembly 114-07/01
1	114.07.001.01	2	BUSSOLA MANCHON DE REDUCTION BUSHING CASQUILLO BUCHSE		
2	114.07.610.01	6	DISCO DISQUE DISC DISCO SCHEIBE		
3	114.07.006.01	6	DISCO FRENO INTERMEDIO DISQUE INTERMEDIAIRE INTERMEDIATE BRAKE DISC DISCO DE FRENO INTERMEDIO GEGENLAMELLE		
4	112.07.037.15	1	VITE REGISTRO VIS DE REGLAGE ADJUSTING BOLT TORNILLO EN REGISTRO NACHSTELLSCHRAUBE		
5	112.07.002.03	6	MOLLA RESSORT SPRING MUELLE FEDER		
6	014.02.0332	2	SPINA BROCHE DOWEL VÁSTAGO STIFT		
7	114.07.003.01	2	PISTONE PISTON PISTON PISTÓN KOLBEN		
8	183.07.003.01	2	ANELLO ANTIESTRUSIONE BAGUE ANTIEXTRUSION BACK - UP RING ANILLO ANTIEXTRUSIÓN ANTIEXTRUSIONSRING		

Pos.	NUMERO DISEGNO BESTELLNUMMER REFERENCE NUMERO PART NUMBER	Q.ty	DENOMINAZIONE BEZEICHNUNG DESCRIPTION DENOMINATION	Type 114	Subassembly 114-07/01
9	001.05.1480	2	ANELLO OR JOINT OR O - RING ANILLO TOROIDAL O - RING		
10	114.01.003.01	2	COPERCHIO INTERMEDIO COUVERCLE INTERMEDIAIRE INTERMEDIATE COVER TAPA DE INTERMEDIO ZWISCHENDECKEL		
11	001.05.0807	4	ANELLO OR JOINT OR O - RING ANILLO TOROIDAL O - RING		
12					
13					
14	001.05.3338	2	ANELLO OR JOINT OR O - RING ANILLO TOROIDAL O - RING		
15	114.07.010.01	2	MOLLA RESSORT SPRING MUELLE FEDER		
16	114.07.016.01	2	PISTONE PISTON PISTON PISTÓN KOLBEN		
17	112.07.009.02	4	ANELLO ANTIESTRUSIONE BAGUE ANTIEXTRUSION BACK - UP RING ANILLO ANTIEXTRUSIÓN ANTIEXTRUSIONSRING		

DANA	DISTINTA PEZZI DI RICAMBIO ERSATZTEILLISTE LISTE DES PIECES DE RECHANGE LIST OF SPARE PARTS	Drawing 114-07-0001
Mod. 114/ 74		Page N. 3
Technical documentation	Descr. BRAKES	Date 26/08/15

Pos.	NUMERO DISEGNO BESTELLNUMMER REFERENCE NUMERO PART NUMBER	Q.ty	DENOMINAZIONE BEZEICHNUNG DESCRIPTION DENOMINATION	Type 114	Subassembly 114-07/01
18	734.07.014.01	4	VITE SPURGO VIS DE PURGE BLEEDING BOLT PURGADOR ABBLASESCHRAUBE		
19	734.07.015.01	4	TAPPO BOUCHON PLUG TAPÓN STOPFEN		
20	112.07.615.01	4	TAPPO BOUCHON PLUG TAPÓN STOPFEN		
21					
22	016.04.0547	8	VITE A TESTA CILINDRICA VIS A TETE CYLINDRIQUE CYLINDER BOLT TORNILLO DE CABEZA CILÍNDRICA ZYLINDERSCHRAUBE		
23	162.07.004.05	2	VITE SPINA VIS A BROCHE PILOT BOLT TORNILLO DE ENCHUFE FUEHRUNGSSCHRAUBE		
24	114.07.004.01	2	DISCO DISQUE DISC DISCO SCHEIBE		
25	163.07.011.01	6	MOLLA RESSORT SPRING MUELLE FEDER		
26	163.07.012.03	6	VITE REGISTRO VIS DE REGLAGE ADJUSTING BOLT TORNILLO EN REGISTRO NACHSTELLSCHRAUBE		

Pos.	NUMERO DISEGNO BESTELLNUMMER REFERENCE NUMERO PART NUMBER	Q.ty	DENOMINAZIONE BEZEICHNUNG DESCRIPTION DENOMINATION	Type 114	Subassembly 114-07/01
27	114.07.005.01	2	DISTANZIALE ENTRETOISE SPACER DISTANCIADOR DISTANZRING		
28					
29	011.13.4001	4	ROSETTA DI TENUTA BAGUE D'ETANCHEITE SEAL WASHER ARANDELA DE ESTANQUIDAD DICHTRING		
30	006.05.0202	4	DADO ECROU NUT TUERCA MUTTER		
31	114.07.009.01	4	VITE VIS BOLT TORNILLO SCHRAUBE		

© Copyright 2015 Dana Holding Corporation
All content is subject to copyright by Dana and may not be reproduced in whole or in part by any means, electronic or otherwise, without prior written approval. THIS INFORMATION IS NOT INTENDED FOR SALE OR RESALE, AND THIS NOTICE MUST REMAIN ON ALL COPIES.

For product inquiries or support,
visit www.dana.com or call 419-887-6445
For other service publications,
visit www.SpicerParts.com/literature.asp
For online service parts ordering,
visit www.SpicerParts.com/order.asp

DANA SPICER®
Off-Highway Products

Service Parts List

Gear Box 360/166

GPL-2024
August 2015

SPICER OFF-HIGHWAY AXLE DIVISION

360/166

2139599354

Release Date	Sheet n°
30/07/2015	1

Description	Type	Model
2 speed dropbox	360	166

Customer: TRANS-AUTO AB

Cust. code: 050033 **Drawing n°** 360.97.000.166

ECO number and date

Machine: AGROMETER__

R	3104
	30/07/2015

Center distance	[mm]	293.	
Reduction ratio(s)		1:3.27	1:1.42
Fixed PTO		1	

Oil volume lt. 2.70

Hydrostatik input motor SAUER 51V110 16/32 Z=27

Notes

- Put the bushing 723.14.020.24 assembled with and seeger 002.02.0860 and OR 001.05.1436 inisde of the hydraulic motor cover
- The gearbox will be sent with oil
- The gearbox need to be assembled horizontal left, plase make attention on magnetic oil plug
- Paint the gearbox with black paint

Description	Assembly	Features	Assembly Dwg
Dropbox	360-14/70		360.14.000.05
Gears	360-3,27-1,42-A		

Loose parts

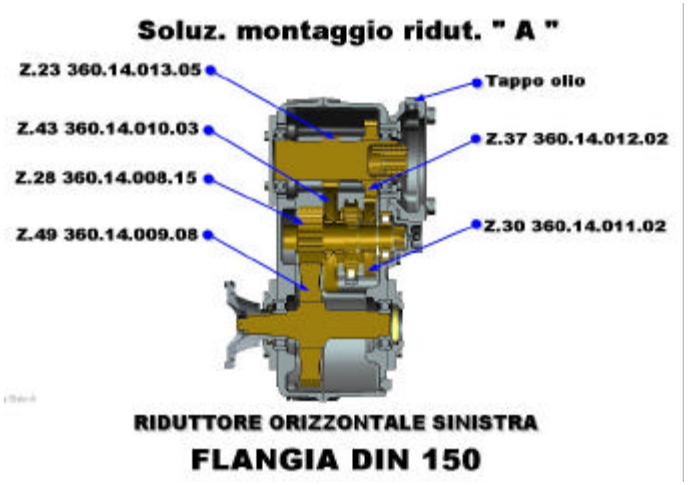

2014-01-13

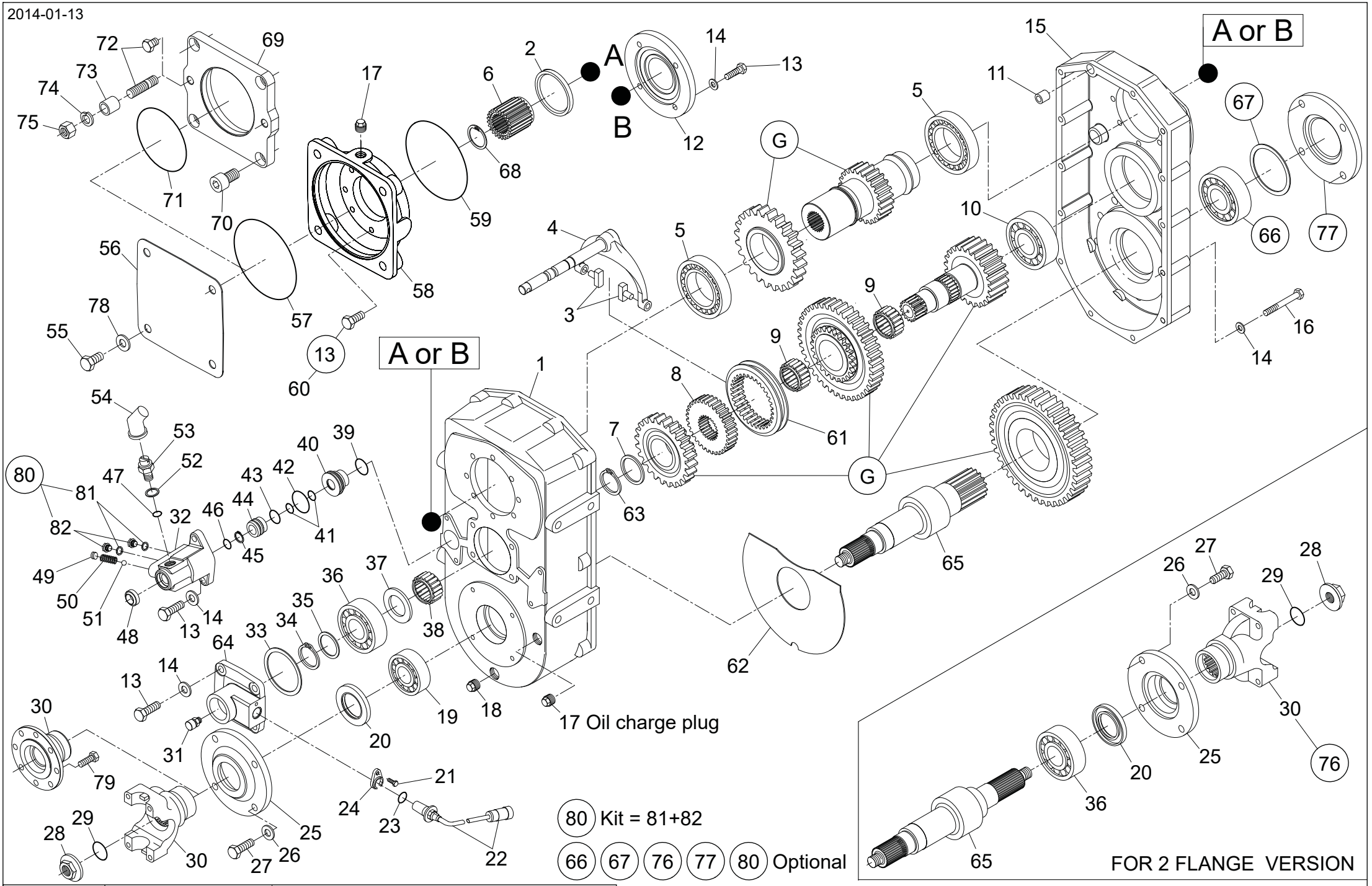

DANA ITALIA S.P.A.	GEAR BOX	
TECHNICAL DOCUMENTATION	Type 360	Tav. 360-14-0001

Mod. 360/166	DISTINTA PEZZI DI RICAMBIO ERSATZTEILLISTE LISTE DES PIECES DE RECHANGE LIST OF SPARE PARTS	Drawing 360-14-0001
Technical documentation	Descr. GEAR BOX	Page N. 1
		Date 27/08/15

Pos.	NUMERO DISEGNO BESTELLNUMMER REFERENCE NUMERO PART NUMBER	Q.ty	DENOMINAZIONE BEZEICHNUNG DESCRIPTION DENOMINATION	Type 360	Subassembly 360-14/70
1	360.14.001.02	1	SCATOLA CARTER HOUSING CAJA GEHAEUSE		
2	001.01.0622	1	ANELLO DI TENUTA JOINT D'ETANCHEITE SEAL ANILLO DE ESTANQUEIDAD DICHTRING		
3	355.14.056.01	2	PATTINO PATIN SLIDING PIN ZAPATA GLEITSTUECK		
4	360.14.701.03	1	ASTA TIGE BAR VARILLA STANGE		
5	005.01.0623	2	CUSCINETTO A SFERE ROULEMENT A BILLES BALL BEARING COJINETE DE BOLAS RILLENKUGELLAGER		
6	723.14.020.24	1	BUSSOLA MANCHON DE REDUCTION BUSHING CASQUILLO BUCHSE		
7	355.14.055.01	1	RONDELLA DI RASAMENTO RONDELLE FRICTION WASHER ARANDELA DE FRICCIÓN ANLAUFSCHEIBE		
8	355.14.100.01	1	MANICOTTO GUIDA TUYAU DE GUIDAGE GUIDE - TUBE MANGUITO DE CONDUCCIÓN FUEHRUNGSROHR		

Pos.	NUMERO DISEGNO BESTELLNUMMER REFERENCE NUMERO PART NUMBER	Q.ty	DENOMINAZIONE BEZEICHNUNG DESCRIPTION DENOMINATION	Type 360	Subassembly 360-14/70
9	005.13.2708	2	GABBIA A RULLINI ROULEMENT A AIGUILLE NEEDLE BEARING JAULA DE RODILLOS NADELKAEFIG		
10	005.06.2454	1	CUSCINETTO ROULEMENT BEARING COJINETE LAGER		
11	722.14.039.01	2	BUSSOLA MANCHON DE REDUCTION REDUCTION BUSHING CASQUILLO ZWISCHENBUCHSE		
12	360.14.005.01	1	COPERCHIO COUVERCLE COVER TAPA DECKEL		
13	016.01.0375	8 4 4 2	VITE A TESTA ESAGONALE VIS A TETE EXAGONALE HEXAGON BOLT TORNILLO DE CABEZA HEXAGONAL SECHSKANTSCHRAUBE		
14	011.01.0222	18 4 2	ROSETTA ELASTICA RONDELLE ELASTIQUE SPRING WASHER ARANDELA ELÁSTICA FEDERRING		
15	360.14.002.01	1	COPERCHIO COUVERCLE COVER TAPA DECKEL		
16	016.03.1062	14	VITE A TESTA ESAGONALE VIS A TETE EXAGONALE HEXAGON BOLT TORNILLO DE CABEZA HEXAGONAL SECHSKANTSCHRAUBE		

Mod. 360/166	DISTINTA PEZZI DI RICAMBIO ERSATZTEILLISTE LISTE DES PIECES DE RECHANGE LIST OF SPARE PARTS	Drawing 360-14-0001
Technical documentation	Descr. GEAR BOX	Page N. 3
		Date 27/08/15

Pos.	NUMERO DISEGNO BESTELLNUMMER REFERENCE NUMERO PART NUMBER	Q.ty	DENOMINAZIONE BEZEICHNUNG DESCRIPTION DENOMINATION	Type 360	Subassembly 360-14/70
17	808.01.017.01	1 1	TAPPO BOUCHON PLUG TAPÓN STOPFEN		
18	819.01.610.01	1	TAPPO MAGNETICO BOUCHON MAGNETIQUE MAGNETIC PLUG TAPÓN MAGNÉTICO MAGNETSTOPFEN		
19	005.01.0118	1	CUSCINETTO A SFERE ROULEMENT A BILLES BALL BEARING COJINETE DE BOLAS RILLENKUGELLAGER		
20	001.03.4367	1	ANELLO DI TENUTA JOINT D'ETANCHEITE SEAL ANILLO DE ESTANQUEIDAD DICHTRING		
21					
22					
23					
24					
25	722.14.006.01	1	COPERCHIO COUVERCLE COVER TAPA DECKEL		

Pos.	NUMERO DISEGNO BESTELLNUMMER REFERENCE NUMERO PART NUMBER	Q.ty	DENOMINAZIONE BEZEICHNUNG DESCRIPTION DENOMINATION	Type 360	Subassembly 360-14/70
26	011.01.0223	8	ROSETTA ELASTICA RONDELLE ELASTIQUE SPRING WASHER ARANDELA ELÁSTICA FEDERRING		
27	016.36.4241	8	VITE VIS BOLT TORNILLO SCHRAUBE		
28	746.04.008.01	1	DADO ECROU NUT TUERCA MUTTER		
29	001.05.0044	1	ANELLO OR JOINT OR O - RING ANILLO TOROIDAL O - RING		
30	714.02.028.01	1	FLANGIA BRIDE FLANGE BRIDA FLANSCH		
31	702.01.003.01	1	TAPPO SFIATO RENIFLARD VENT TAPÓN DE RESPIRADERO ENTLUEFTER		
32	360.14.019.02	1	CILINDRO CILINDRE CYLINDER CILINDRO ZYLINDER		
33	013.01.0311 013.01.0313 013.01.0650	1 1 1	SPESSORE CALE SHIM ESPESOR PASS - SCHEIBE		

Pos.	NUMERO DISEGNO BESTELLNUMMER REFERENCE NUMERO PART NUMBER	Q.ty	DENOMINAZIONE BEZEICHNUNG DESCRIPTION DENOMINATION	Type 360	Subassembly 360-14/70
34	002.01.0074	1	ANELLO DI SICUREZZA ARRETOIR CIRCLIP ANILLO DE SEGURIDAD SICHERUNGSRING		
35					
36	005.06.3677	1 1	CUSCINETTO A RULLI ROULEMENT A ROULEAUX ROLLER BEARING RODAMIENTO DE RODILLOS RILLENROLLENLAGER		
37	360.14.016.01	1	RONDELLA DI RASAMENTO RONDELLE FRICTION WASHER ARANDELA DE FRICCIÓN ANLAUFSCHEIBE		
38	005.13.1165	1	GABBIA A RULLINI ROULEMENT A AIGUILLE NEEDLE BEARING JAULA DE RODILLOS NADELKAEFIG		
39	001.05.1592	1	ANELLO OR JOINT OR O - RING ANILLO TOROIDAL O - RING		
40	355.14.140.02	1	BUSSOLA MANCHON DE REDUCTION REDUCTION BUSHING CASQUILLO ZWISCHENBUCHSE		
41	001.05.0039	2	ANELLO OR JOINT OR O - RING ANILLO TOROIDAL O - RING		
42	001.05.0591	1	ANELLO OR JOINT OR O - RING ANILLO TOROIDAL O - RING		

Pos.	NUMERO DISEGNO BESTELLNUMMER REFERENCE NUMERO PART NUMBER	Q.ty	DENOMINAZIONE BEZEICHNUNG DESCRIPTION DENOMINATION	Type 360	Subassembly 360-14/70
43	001.05.1587	1	ANELLO OR JOINT OR O - RING ANILLO TOROIDAL O - RING		
44	355.14.139.01	1	PISTONE PISTON PISTON PISTÓN KOLBEN		
45	002.01.1047	1	ANELLO DI SICUREZZA ARRETOIR CIRCLIP ANILLO DE SEGURIDAD SICHERUNGSRING		
46	001.05.0934	1	ANELLO OR JOINT OR O - RING ANILLO TOROIDAL O - RING		
47	001.05.1479	1	ANELLO OR JOINT OR O - RING ANILLO TOROIDAL O - RING		
48	001.14.3140	1	ANELLO DI TENUTA JOINT D'ETANCHEITE SEAL ANILLO DE ESTANQUEIDAD DICHTRING		
49	016.08.1240	1	GRANO FILETTATO POINTEAU FILETE GRUB BOLT PASADOR GEWINDEKORN		
50	542.03.020.01	1	MOLLA RESSORT SPRING MUELLE FEDER		

Pos.	NUMERO DISEGNO BESTELLNUMMER REFERENCE NUMERO PART NUMBER	Q.ty	DENOMINAZIONE BEZEICHNUNG DESCRIPTION DENOMINATION	Type 360	Subassembly 360-14/70
51	012.01.0249	1	SFERA BILLE DETEND BALL BOLA KUGEL		
52	011.07.1478	1	ROSETTA DI TENUTA BAGUE D'ETANCHEITE SEAL WASHER ARANDELA DE ESTANQUIDAD DICHTRING		
53	932.03.600.04	1	INTERRUTTORE DI SICUREZZA DISJONCTEUR DE SURETE SECURITY SWITCH INTERRUPTOR DE SEGURIDAD ANLASSERSPERRE		
54	932.03.020.01	1	PROTEZIONE IN GOMMA CAPUCHON BOOT PROTECCIÓN DE GOMA SCHUTZKAPPE		
55	016.01.1946	4	VITE VIS BOLT TORNILLO SCHRAUBE		
56	723.14.053.01	1	LAMIERA TOLE SHEET CHAPA BLECH		
57	001.05.1436	1	ANELLO OR JOINT OR O - RING ANILLO TOROIDAL O - RING		
58	360.14.007.02	1	COPERCHIO COUVERCLE COVER TAPA DECKEL		

Pos.	NUMERO DISEGNO BESTELLNUMMER REFERENCE NUMERO PART NUMBER	Q.ty	DENOMINAZIONE BEZEICHNUNG DESCRIPTION DENOMINATION	Type 360	Subassembly 360-14/70
59	001.05.1422	1	ANELLO OR JOINT OR O - RING ANILLO TOROIDAL O - RING		
60					
61	355.14.101.03	1	MANICOTTO SCORREVOLE MANCHON DE COMMANDE CHANGE SELECTOR MANGUITO DESLIZANTE SCHALTMUFFE		
62	360.14.015.01	1	LAMIERA DI PROTEZIONE PROTECTION EN TOLE COVER PLATE CHAPA DE PROTECCIÓN SCHUTZBLECH		
63	002.01.0076	1	ANELLO DI SICUREZZA ARRETOIR CIRCLIP ANILLO DE SEGURIDAD SICHERUNGSRING		
64	360.14.003.02	1	COPERCHIO COUVERCLE COVER TAPA DECKEL		
65	360.14.014.09	1	ALBERO USCITA ARBRE DE SORTIE OUTPUT SHAFT EJE DE SALIDA ABTRIEBSWELLE		
66					
67					
68	002.02.0860	1	ANELLO DI SICUREZZA ARRETOIR CIRCLIP		

Pos.	NUMERO DISEGNO BESTELLNUMMER REFERENCE NUMERO PART NUMBER	Q.ty	DENOMINAZIONE BEZEICHNUNG DESCRIPTION DENOMINATION	Type 360	Subassembly 360-14/70
			ANILLO DE SEGURIDAD SICHERUNGSRING		
69					
70					
71					
72					
73					
74					
75					
76					
77	722.14.005.02	1	COPERCHIO COUVERCLE COVER TAPA DECKEL		

Pos.	NUMERO DISEGNO BESTELLNUMMER REFERENCE NUMERO PART NUMBER	Q.ty	DENOMINAZIONE BEZEICHNUNG DESCRIPTION DENOMINATION	Type 360	Subassembly 360-14/70
78	011.05.1876	4	ROSETTA RONDELLE LOCK WASHER RONDANA SCHEIBE		

15-05-2002

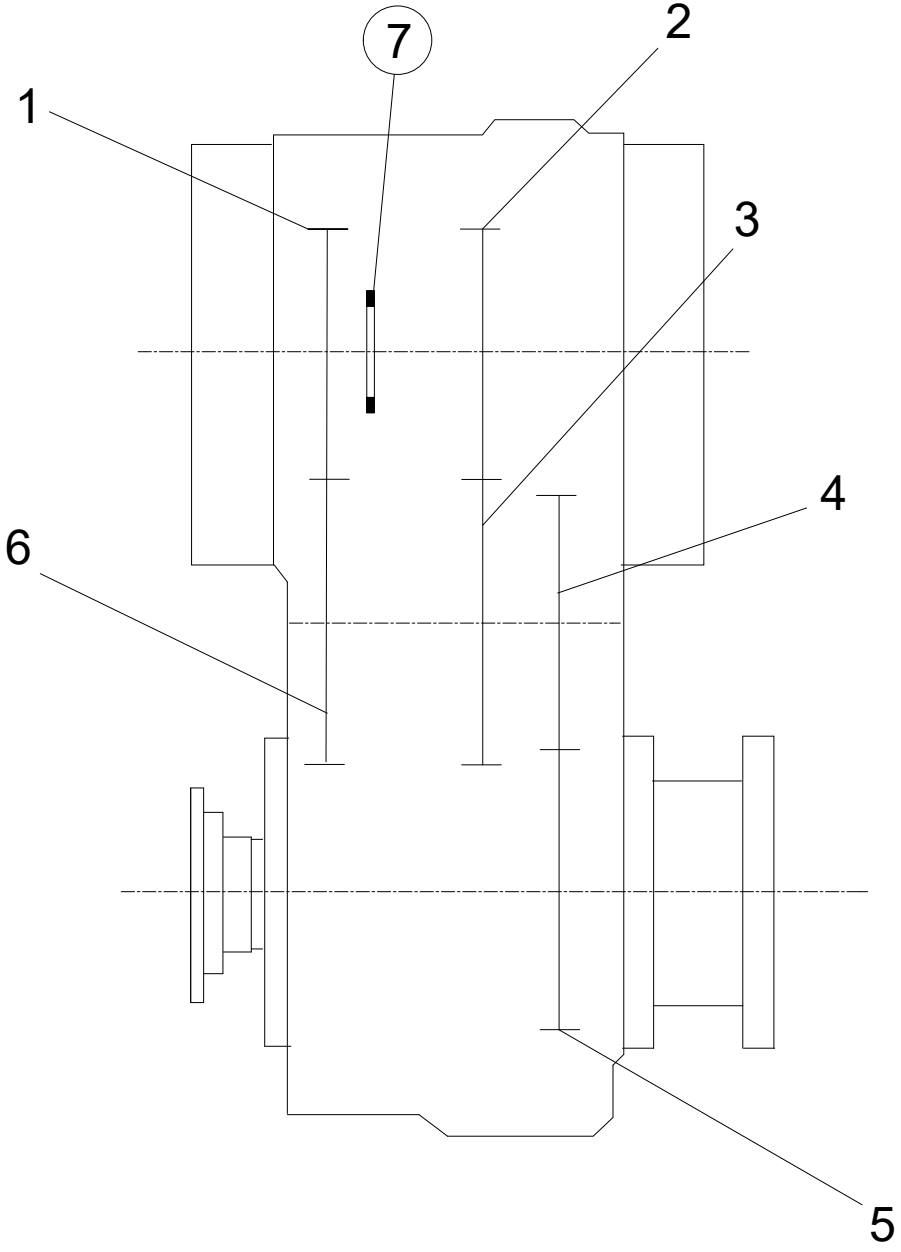

7 **OPTIONAL**

DANA	DANA ITALIA S.P.A.	**GEARS**	
	TECHNICAL DOCUMENTATION	Type **360**	Tav. **360-14-0002**

DANA	DISTINTA PEZZI DI RICAMBIO ERSATZTEILLISTE LISTE DES PIECES DE RECHANGE LIST OF SPARE PARTS	Drawing 360-14-0002
Mod. 360/166		Page N. 1
Technical documentation	Descr. GEARS	Date 27/08/15

Pos.	NUMERO DISEGNO BESTELLNUMMER REFERENCE NUMERO PART NUMBER	Q.ty	DENOMINAZIONE BEZEICHNUNG DESCRIPTION DENOMINATION	Type 360	Subassembly 360-3,27-1,42-A
1	360.14.012.02	1	INGRANAGGIO ENGRENAGE GEAR ENGRANAJE ZAHNRAD		
2	360.14.013.05	1	ALBERO ENTRATA ARBRE D'ENTREE INPUT SHAFT ÁRBOL DE TRANSMISIÓN ANTRIEBSWELLE		
3	360.14.010.03	1	INGRANAGGIO ENGRENAGE GEAR ENGRANAJE ZAHNRAD		
4	360.14.008.15	1	ALBERO ARBRE SHAFT ÁRBOL WELLE		
5	360.14.009.08	1	INGRANAGGIO ENGRENAGE GEAR ENGRANAJE ZAHNRAD		
6	360.14.011.02	1	INGRANAGGIO ENGRENAGE GEAR ENGRANAJE ZAHNRAD		

© Copyright 2015 Dana Holding Corporation
All content is subject to copyright by Dana and may not be reproduced in whole or in part by any means, electronic or otherwise, without prior written approval. THIS INFORMATION IS NOT INTENDED FOR SALE OR RESALE, AND THIS NOTICE MUST REMAIN ON ALL COPIES.

For product inquiries or support,
visit www.dana.com or call 419-887-6445
For other service publications,
visit www.SpicerParts.com/literature.asp
For online service parts ordering,
visit www.SpicerParts.com/order.asp

DANA SPICER®
Off-Highway Products

Service Parts List

Axle 213/256

APL- 4639
August 2015

SPICER OFF-HIGHWAY AXLE DIVISION

213/256

2139599353

Release Date	Sheet n°
30/07/2015	1

Description	Type	Model
Steering planetary axle	213	256

Customer: TRANS-AUTO AB
Cust. code: 050033 **Drawing n°** 213.97.000.256

ECO number and date

Machine: AGROMETER

R 3104
30/07/2015

Oil volume

Notes

- The axle will be send with oil
- Paint the axle with black paint

Flange to flange [mm]	2050.
Bevel gear set	9:33 Ring gear dia. 290
Final reduction ratio	1:6 - 4 planets dia. 335
Steer angle [degrees	38

Description	Assembly	Features	Assembly Dwg
Central housing	213-01/23		213.01.000.01
Differential	213-04/25	Limited slip 45%	113.04.000.04
Wheel hub	213-06/54	Studs M22 L=76	213.06.000.02
Brake	213-07/20	Wet disc brake - 6 discs Wellman - 1 mm play	213.07.000.01
Steering cylinder	213-24/10	180 BAR steering cylinder - Foreseen for optical sensor 45° forward - Input port 45° back - 3/4" 16UNF	213.24.000.01
Trunnion mount	213-25/04		213.25.000.01

Loose parts

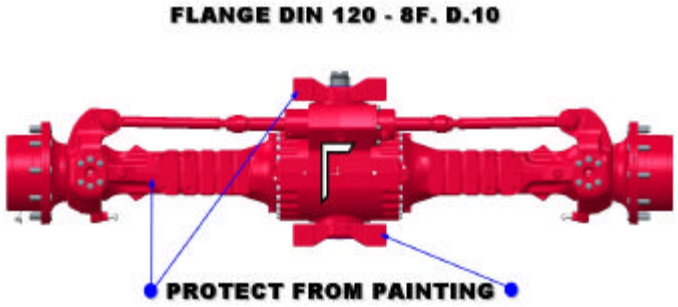

2013-09-13

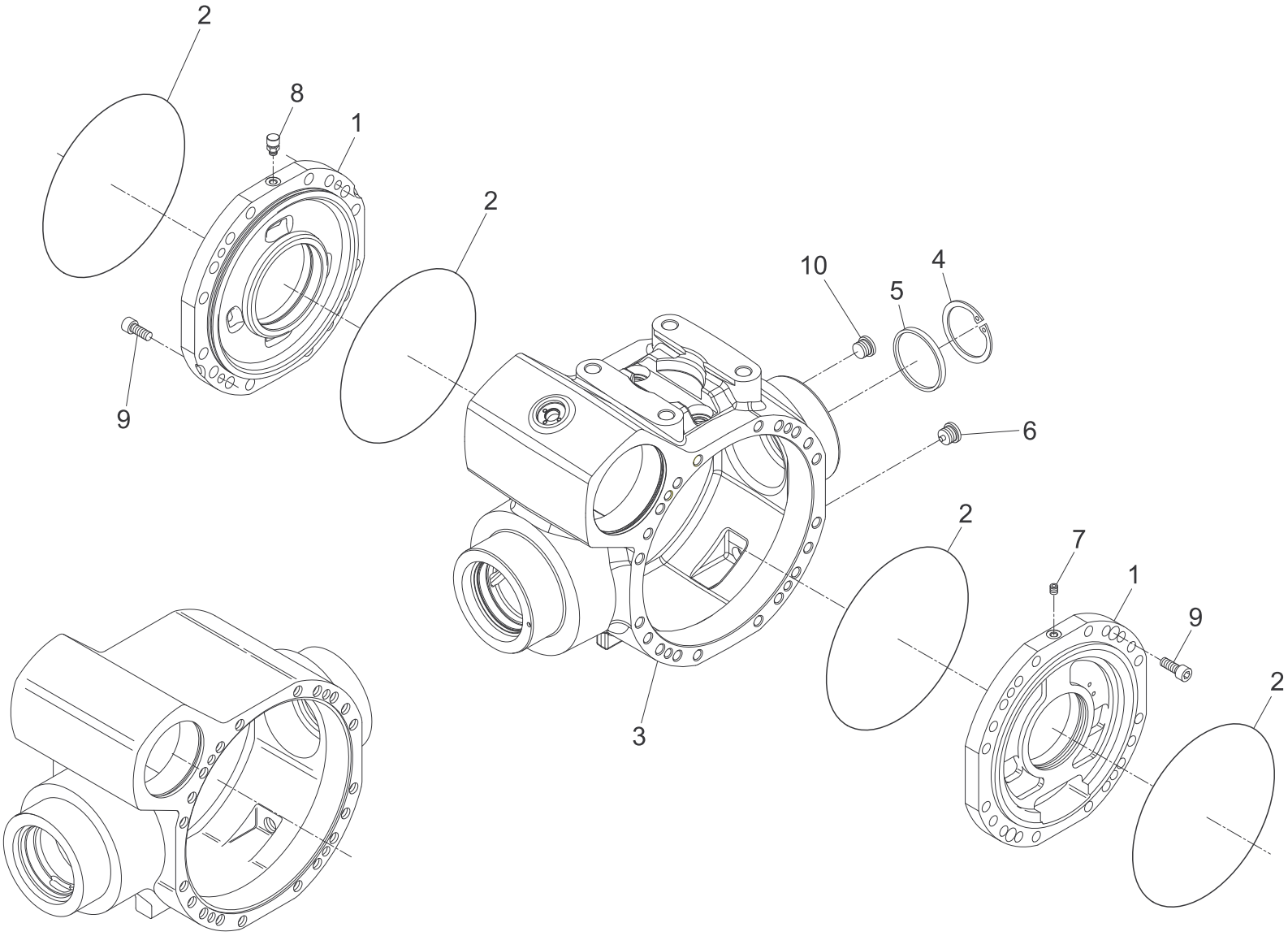

DANA	DANA ITALIA S.P.A.	CENTRAL HOUSING	
	TECHNICAL DOCUMENTATION	Type 213	Tav. 213-01-0005

Mod. 213/256	DISTINTA PEZZI DI RICAMBIO ERSATZTEILLISTE LISTE DES PIECES DE RECHANGE LIST OF SPARE PARTS	Drawing 213-01-0005
Technical documentation	Descr. CENTRAL HOUSING	Page N. 1
		Date 27/08/15

Pos.	NUMERO DISEGNO BESTELLNUMMER REFERENCE NUMERO PART NUMBER	Q.ty	DENOMINAZIONE BEZEICHNUNG DESCRIPTION DENOMINATION	Type 213	Subassembly 213-01/23
1	113.01.022.01	2	COPERCHIO INTERMEDIO COUVERCLE INTERMEDIAIRE INTERMEDIATE COVER TAPA DE INTERMEDIO ZWISCHENDECKEL		
2	001.05.2945	4	ANELLO OR JOINT OR O - RING ANILLO TOROIDAL O - RING		
3	213.01.010.02	1	SCATOLA CARTER HOUSING CAJA GEHAEUSE		
4	002.02.0088	1	ANELLO DI SICUREZZA ARRETOIR CIRCLIP ANILLO DE SEGURIDAD SICHERUNGSRING		
5	171.01.015.04	1	TAPPO BOUCHON PLUG TAPÓN STOPFEN		
6	112.01.610.03	1	TAPPO MAGNETICO BOUCHON MAGNETIQUE MAGNETIC PLUG TAPÓN MAGNÉTICO MAGNETSTOPFEN		
7	016.14.1138	1	VITE DI CHIUSURA VIS DE FERMETURE PLUG TAPÓN VERSCHLUSS-SCHRAUBE		
8	112.01.018.02	1	TAPPO SFIATO RENIFLARD VENT TAPÓN DE RESPIRADERO ENTLUEFTER		

Mod. 213/256	DISTINTA PEZZI DI RICAMBIO ERSATZTEILLISTE LISTE DES PIECES DE RECHANGE LIST OF SPARE PARTS	Drawing 213-01-0005
Technical documentation	Descr. CENTRAL HOUSING	Page N. 2
		Date 27/08/15

Pos.	NUMERO DISEGNO BESTELLNUMMER REFERENCE NUMERO PART NUMBER	Q.ty	DENOMINAZIONE BEZEICHNUNG DESCRIPTION DENOMINATION	Type 213	Subassembly 213-01/23
9	016.30.4244	4	VITE VIS BOLT TORNILLO SCHRAUBE		
10	112.01.610.01	1	TAPPO BOUCHON PLUG TAPÓN STOPFEN		

20-04-2015

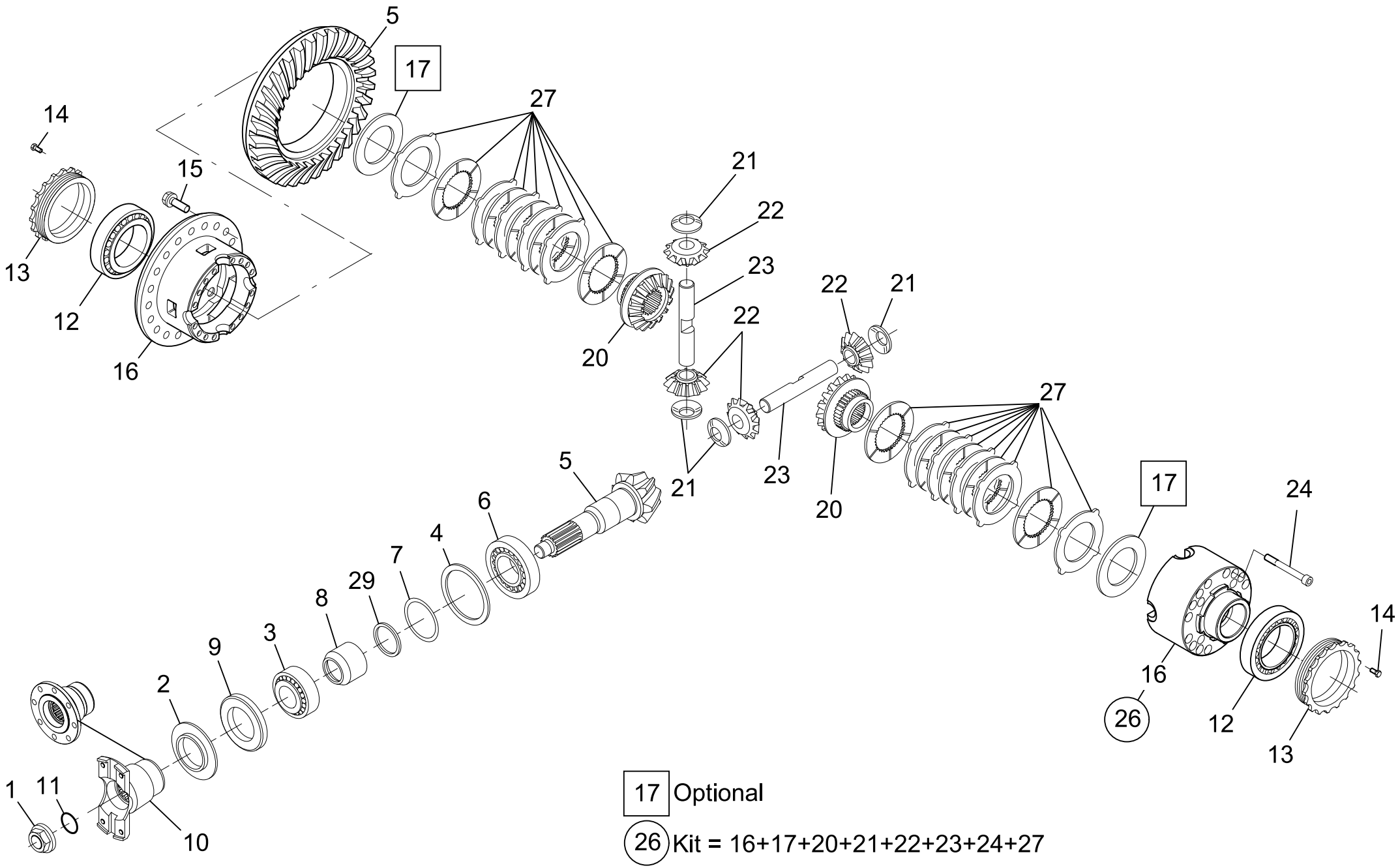

17 Optional

26 Kit = 16+17+20+21+22+23+24+27

DANA	DANA ITALIA S.P.A.	DIFFERENTIAL	
	TECHNICAL DOCUMENTATION	Type 213	Tav. 213-04-0007

Free Numbers 25 - 19 - 18

Mod. 213/256	DISTINTA PEZZI DI RICAMBIO ERSATZTEILLISTE LISTE DES PIECES DE RECHANGE LIST OF SPARE PARTS	Drawing 213-04-0007
Technical documentation	Descr. DIFFERENTIAL	Page N. 1
		Date 27/08/15

Pos.	NUMERO DISEGNO BESTELLNUMMER REFERENCE NUMERO PART NUMBER	Q.ty	DENOMINAZIONE BEZEICHNUNG DESCRIPTION DENOMINATION	Type 213	Subassembly 213-04/25
1	734.04.035.01	1	DADO ECROU NUT TUERCA MUTTER		
2	276.01.005.01	1	LAMIERA DI PROTEZIONE PROTECTION EN TOLE COVER PLATE CHAPA DE PROTECCIÓN SCHUTZBLECH		
3	005.09.0831	1	CUSCINETTO A RULLI CONICI ROULEMENT A R. CONIQUES TAPER ROLLER BEARING COJINETE DE BOLAS KEGELROLLENLAGER		
4	013.01.0320 013.01.0321 013.01.0322 013.01.1201	1 1 1 1	SPESSORE CALE SHIM ESPESOR PASS - SCHEIBE		
5	113.04.500.01	1	COPPIA CONICA COUPLE CONIQUE BEVEL GEAR SET PAR CONICO KEGEL- UND TELLERRADPAAR		
6	005.10.1457	1	CUSCINETTO A RULLI CONICI ROULEMENT A R. CONIQUES TAPER ROLLER BEARING COJINETE DE BOLAS KEGELROLLENLAGER		
7	113.04.400.07	1	KIT ANELLI KIT ARRETOIR RING KIT KIT DE ANILLO RINGE KIT		
8	113.04.048.01	1	DISTANZIALE ENTRETOISE SPACER DISTANCIADOR DISTANZRING		

DANA	DISTINTA PEZZI DI RICAMBIO ERSATZTEILLISTE LISTE DES PIECES DE RECHANGE LIST OF SPARE PARTS	Drawing 213-04-0007
Mod. 213/256		Page N. 2
Technical documentation	Descr. DIFFERENTIAL	Date 27/08/15

Pos.	NUMERO DISEGNO BESTELLNUMMER REFERENCE NUMERO PART NUMBER	Q.ty	DENOMINAZIONE BEZEICHNUNG DESCRIPTION DENOMINATION	Type 213	Subassembly 213-04/25
9	001.13.4015	1	ANELLO DI TENUTA JOINT D'ETANCHEITE SEAL ANILLO DE ESTANQUEIDAD DICHTRING		
10	734.04.013.03	1	FLANGIA BRIDE FLANGE BRIDA FLANSCH		
11	001.05.0818	1	ANELLO OR JOINT OR O - RING ANILLO TOROIDAL O - RING		
12	005.09.0762	2	CUSCINETTO A RULLI CONICI ROULEMENT A R. CONIQUES TAPER ROLLER BEARING COJINETE DE BOLAS KEGELROLLENLAGER		
13	194.04.001.01	2	GHIERA ECROU RING NUT ABRAZADERA WELLENMUTTER		
14	016.30.4162	2	VITE VIS BOLT TORNILLO SCHRAUBE		
15	016.28.3390	20	VITE VIS BOLT TORNILLO SCHRAUBE		
16	113.04.706.02	1	SCATOLA DIFFERENZIALE CARTER DIFFERENTIEL DIFFERENTIAL CARRIER CAJA DE DIFERENCIAL DIFFERENTIALGEHAEUSE		

DANA	DISTINTA PEZZI DI RICAMBIO ERSATZTEILLISTE LISTE DES PIECES DE RECHANGE LIST OF SPARE PARTS	Drawing 213-04-0007
Mod. 213/256		Page N. 3
Technical documentation	Descr. DIFFERENTIAL	Date 27/08/15

Pos.	NUMERO DISEGNO BESTELLNUMMER REFERENCE NUMERO PART NUMBER	Q.ty	DENOMINAZIONE BEZEICHNUNG DESCRIPTION DENOMINATION	Type 213	Subassembly 213-04/25
17					
18					
19					
20	113.04.045.01	2	PLANETARIO PLANETAIRE DIFFERENTIAL SIDE GEAR PLANETARIO AUSGLEICHSWELLENRAD		
21	139.04.001.01	4	RONDELLA DI RASAMENTO RONDELLE FRICTION WASHER ARANDELA DE FRICCIÓN ANLAUFSCHEIBE		
22	113.04.043.01	4	SATELLITE SATELLITE DIFFERENTIAL PINION ENGRANAJE SATÉLITE AUSGLEICHSKEGELRAD		
23	139.04.002.02	2	PERNO DIFFERENZIALE AXE DIFFERENTIAL SHAFT PERNO DE DIFERENCIAL AUSGLEICHSBOLZEN		
24	016.38.4239	15	VITE VIS BOLT TORNILLO SCHRAUBE		
25					
26	113.04.755.02	1	DIFFERENZIALE DIFFERENTIEL DIFFERENTIAL DIFERENCIAL		

Pos.	NUMERO DISEGNO BESTELLNUMMER REFERENCE NUMERO PART NUMBER	Q.ty	DENOMINAZIONE BEZEICHNUNG DESCRIPTION DENOMINATION	Type 213	Subassembly 213-04/25
			DIFFERENTIAL		
27	113.04.610.01	2	DISCO FRIZIONE DISQUE D'EMBRAJAGE CLUTCH DISC DISCO DE EMBRAGUE KUPPLUNGSSCHEIBE		

26-08-2015

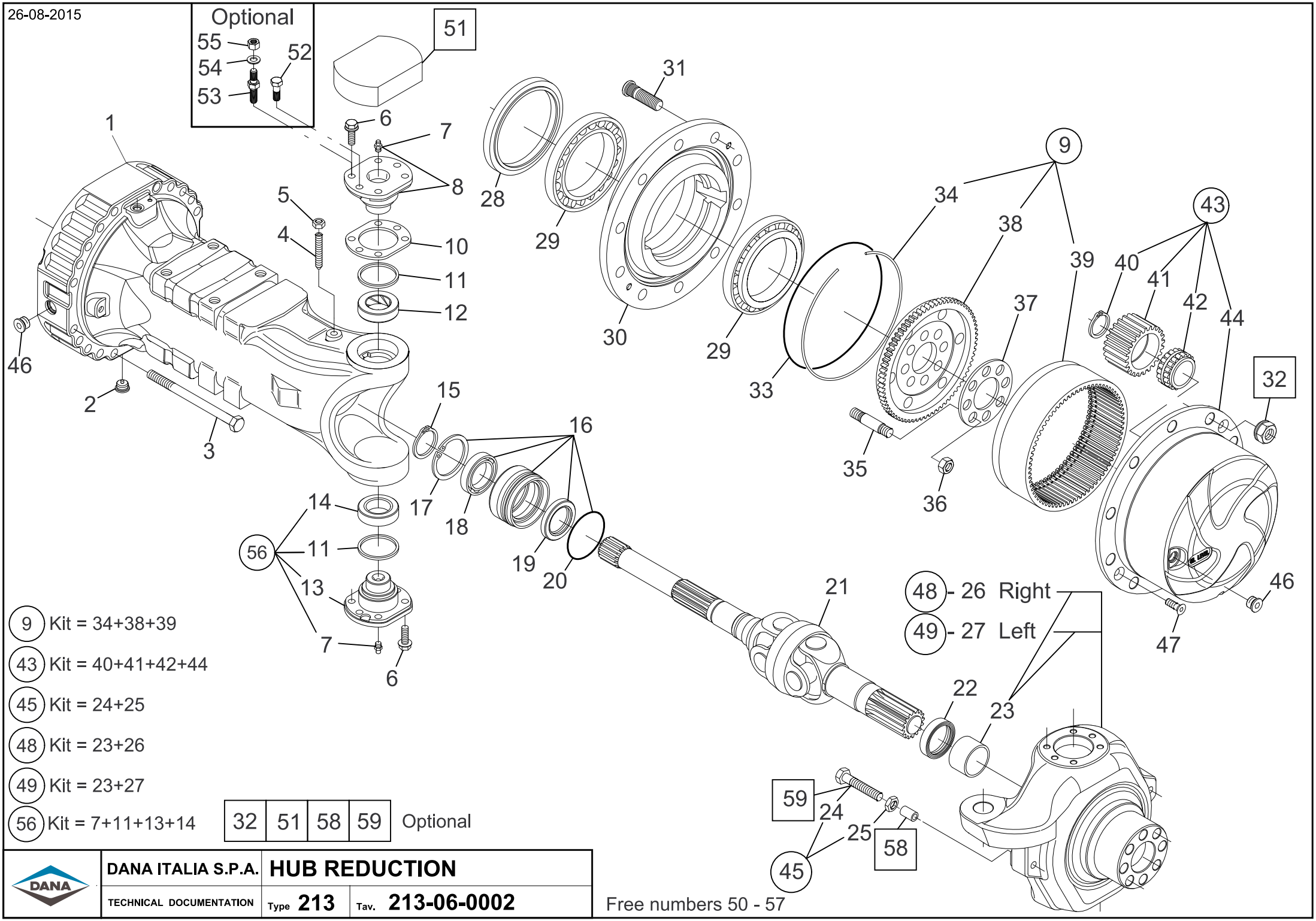

(9) Kit = 34+38+39

(43) Kit = 40+41+42+44

(45) Kit = 24+25

(48) Kit = 23+26

(49) Kit = 23+27

(56) Kit = 7+11+13+14

32	51	58	59	Optional

Free numbers 50 - 57

DANA ITALIA S.P.A.	HUB REDUCTION	
TECHNICAL DOCUMENTATION	Type 213	Tav. 213-06-0002

Mod. 213/256	DISTINTA PEZZI DI RICAMBIO ERSATZTEILLISTE LISTE DES PIECES DE RECHANGE LIST OF SPARE PARTS	Drawing 213-06-0002
Technical documentation	Descr. HUB REDUCTION	Page N. 1
		Date 27/08/15

Pos.	NUMERO DISEGNO BESTELLNUMMER REFERENCE NUMERO PART NUMBER	Q.ty	DENOMINAZIONE BEZEICHNUNG DESCRIPTION DENOMINATION	Type 213	Subassembly 213-06/54
1	213.06.033.10	2	BRACCIO CORPS D'ESSIEU AXLE CASE BRAZO ACHSKOERPER		
2	112.01.610.03	2	TAPPO MAGNETICO BOUCHON MAGNETIQUE MAGNETIC PLUG TAPÓN MAGNÉTICO MAGNETSTOPFEN		
3	112.06.070.08	40	VITE VIS BOLT TORNILLO SCHRAUBE		
4	016.13.3392	2	VITE VIS BOLT TORNILLO SCHRAUBE		
5	006.03.0197	2	DADO ECROU NUT TUERCA MUTTER		
6	016.34.4287	24	VITE VIS BOLT TORNILLO SCHRAUBE		
7	008.01.0213	2 2	INGRASSATORE GRAISSEUR GREASE FITTING ENGRASADOR KEGEL - SCHMIERNIPPEL		
8	213.06.707.03	2	PERNO SNODO PIVOT DE DIRECTION PIVOT PIN PERNO DE DIRECCIÓN ACHSSCHENKELBOLZEN		

DANA Mod. 213/256 Technical documentation	DISTINTA PEZZI DI RICAMBIO ERSATZTEILLISTE LISTE DES PIECES DE RECHANGE LIST OF SPARE PARTS Descr. HUB REDUCTION	Drawing 213-06-0002 Page N. 2 Date 27/08/15

Pos.	NUMERO DISEGNO BESTELLNUMMER REFERENCE NUMERO PART NUMBER	Q.ty	DENOMINAZIONE BEZEICHNUNG DESCRIPTION DENOMINATION	Type 213	Subassembly 213-06/54
9	113.06.708.03	2	SUPPORTO PORTACORONA SUPPORT PORTE COURONNE RING GEAR SUPPORT SOPORTE DE CORONA HOHLRADTRAEGER		
10	212.06.026.01 212.06.026.02 212.06.026.03	2 2 2	SPESSORE CALE SHIM ESPESOR PASS - SCHEIBE		
11	213.06.006.03	2 2	ANELLO PARAPOLVERE BAGUE ANTI-POUSSIERE DUST EXCLUDER ANILLO DE POLVO STAUBABWEHRRING		
12	290.06.015.02	2	BOCCOLA DOUILLE BUSHING CASQUILLO GUÍA BUCHSE		
13					
14	290.06.016.01	2	CUSCINETTO ROULEMENT BEARING COJINETE LAGER		
15	002.01.0078	2	ANELLO DI SICUREZZA ARRETOIR CIRCLIP ANILLO DE SEGURIDAD SICHERUNGSRING		
16	212.06.700.01	2	BUSSOLA MANCHON DE REDUCTION REDUCTION BUSHING CASQUILLO ZWISCHENBUCHSE		
17	002.02.0088	2	ANELLO DI SICUREZZA ARRETOIR CIRCLIP ANILLO DE SEGURIDAD SICHERUNGSRING		

DANA	DISTINTA PEZZI DI RICAMBIO ERSATZTEILLISTE LISTE DES PIECES DE RECHANGE LIST OF SPARE PARTS	Drawing 213-06-0002
Mod. 213/256		Page N. 3
Technical documentation	Descr. HUB REDUCTION	Date 27/08/15

Pos.	NUMERO DISEGNO BESTELLNUMMER REFERENCE NUMERO PART NUMBER	Q.ty	DENOMINAZIONE BEZEICHNUNG DESCRIPTION DENOMINATION	Type 213	Subassembly 213-06/54
18	005.01.0121	2	CUSCINETTO A SFERE ROULEMENT A BILLES BALL BEARING COJINETE DE BOLAS RILLENKUGELLAGER		
19	729.06.009.01	2	ANELLO DI TENUTA JOINT D'ETANCHEITE SEAL ANILLO DE ESTANQUEIDAD DICHTRING		
20	001.05.1389	2	ANELLO OR JOINT OR O - RING ANILLO TOROIDAL O - RING		
21	213.06.610.14	2	DOPPIO GIUNTO CARDANICO DOUBLE JOINT CARDAN DOUBLE UNIVERSAL JOINT JUNTA CARDAN DE DOBLE CRUCETA KARDAN-DOPPELGELENKWELLE		
22	213.06.015.01	2	ANELLO DI TENUTA JOINT D'ETANCHEITE SEAL ANILLO DE ESTANQUEIDAD DICHTRING		
23	290.06.020.03	1 1	BRONZINA DOUILLE THRUST BUSHING BUJE ANLAUFBUCHSE		
24	213.06.011.01	4	VITE VIS BOLT TORNILLO SCHRAUBE		
25	006.05.1521	4	DADO ECROU NUT TUERCA MUTTER		

Pos.	NUMERO DISEGNO BESTELLNUMMER REFERENCE NUMERO PART NUMBER	Q.ty	DENOMINAZIONE BEZEICHNUNG DESCRIPTION DENOMINATION	Type 213	Subassembly 213-06/54
26					
27					
28	123.06.016.03	2	ANELLO DI TENUTA JOINT D'ETANCHEITE SEAL ANILLO DE ESTANQUEIDAD DICHTRING		
29	005.10.1427	4	CUSCINETTO A RULLI CONICI ROULEMENT A R. CONIQUES TAPER ROLLER BEARING COJINETE DE BOLAS KEGELROLLENLAGER		
30	213.06.004.01	2	MOZZO RUOTA MOYEU DE ROUE WHEEL HUB CUBO DE MAZA RADNABE		
31	932.06.074.01	20	COLONNETTA GOUJON DE ROUE WHEEL STUD PRISIONERO RADBOLZEN		
32	006.08.2833	20	DADO A SEDE SFERICA ECROU DEMI-SPHERIQUE WHEEL NUT TURCA ASIENTA ESFÉRICA KUGELBUNDMUTTER		
33	001.05.1119	2	ANELLO OR JOINT OR O - RING ANILLO TOROIDAL O - RING		
34	290.06.014.02	2	ANELLO DI SICUREZZA ARRETOIR CIRCLIP ANILLO DE SEGURIDAD SICHERUNGSRING		

DANA Mod. 213/256 Technical documentation	DISTINTA PEZZI DI RICAMBIO ERSATZTEILLISTE LISTE DES PIECES DE RECHANGE LIST OF SPARE PARTS Descr. HUB REDUCTION	Drawing 213-06-0002 Page N. 5 Date 27/08/15

Pos.	NUMERO DISEGNO BESTELLNUMMER REFERENCE NUMERO PART NUMBER	Q.ty	DENOMINAZIONE BEZEICHNUNG DESCRIPTION DENOMINATION	Type 213	Subassembly 213-06/54
35	176.06.065.02	16	PRIGIONIERO GOUJON STUD PRISIONERO STIFTSCHRAUBE		
36	006.22.4177	16	DADO ECROU NUT TUERCA MUTTER		
37	113.06.007.01	2	LAMIERA DI SICUREZZA TOLE DE SECURITE LOCKING PLATE BLOQUEO DE LA CUBIERTA SICHERUNGSBLECH		
38	113.06.008.01	2	SUPPORTO PORTACORONA SUPPORT PORTE COURONNE RING GEAR SUPPORT SOPORTE DE CORONA HOHLRADTRAEGER		
39	290.06.010.07	2	CORONA DENTATA COURONNE DENTEE RING GEAR CORONA DENTADA ZAHNKRANZ		
40	002.14.3202	8	ANELLO D'ARRESTO BAGUE D'ARRET SNAP RING ARO DE RETENCIÓN SPRENGRING		
41	290.06.011.02	8	SATELLITE (PLAN.) SATELLITE PLANET GEAR ENGRANAJE PLANETARIO PLANETENRAD		
42	290.06.013.03	8	CUSCINETTO ROULEMENT BEARING COJINETE LAGER		

Pos.	NUMERO DISEGNO BESTELLNUMMER REFERENCE NUMERO PART NUMBER	Q.ty	DENOMINAZIONE BEZEICHNUNG DESCRIPTION DENOMINATION	Type 213	Subassembly 213-06/54
43	213.06.710.06	2	SUPPORTO SATELLITI SUPPORT SATELLITES PLANET GEAR CARRIER TAPA PORTASATÉLITES PLANETENGEHAEUSE		
44	194.06.003.02	2	SUPPORTO SATELLITI SUPPORT SATELLITES PLANET GEAR CARRIER TAPA PORTASATÉLITES PLANETENGEHAEUSE		
45	213.06.711.01	4	VITE DI FERMO STERZO VIS D'ARRET BRAQUAGE STEERING ADJUST BOLT TORNILLO DE TOPE DE DIRECCIÓN LENKEINSCHLAGSCHRAUBE		
46	112.01.610.01	4	TAPPO BOUCHON PLUG TAPÓN STOPFEN		
47	016.06.0442	4	VITE A TESTA CONICA VIS A TETE CONIQUE COUNTERSUNK BOLT TORNILLO DE CABEZA CONICA SENKSCHRAUBE		
48	213.06.727.01	1	SCATOLA SNODO BOITIER DE DIRECTION STEERING CASE EJE DE ARTICULACIÓN GELENKGEHAEUSE		
49	213.06.726.01	1	SCATOLA SNODO BOITIER DE DIRECTION STEERING CASE EJE DE ARTICULACIÓN GELENKGEHAEUSE		
50	213.06.710.08	2	SUPPORTO SATELLITI SUPPORT SATELLITES PLANET GEAR CARRIER TAPA PORTASATÉLITES PLANETENGEHAEUSE		

DANA	DISTINTA PEZZI DI RICAMBIO ERSATZTEILLISTE LISTE DES PIECES DE RECHANGE LIST OF SPARE PARTS	Drawing 213-06-0002
Mod. 213/256		Page N. 7
Technical documentation	Descr. HUB REDUCTION	Date 27/08/15

Pos.	NUMERO DISEGNO BESTELLNUMMER REFERENCE NUMERO PART NUMBER	Q.ty	DENOMINAZIONE BEZEICHNUNG DESCRIPTION DENOMINATION	Type 213	Subassembly 213-06/54
51	212.06.007.03	2	COPERCHIO COUVERCLE COVER TAPA DECKEL		
52					
53					
54					
55					
56	213.06.701.04	2	PERNO SNODO PIVOT DE DIRECTION PIVOT PIN PERNO DE DIRECCIÓN ACHSSCHENKELBOLZEN		

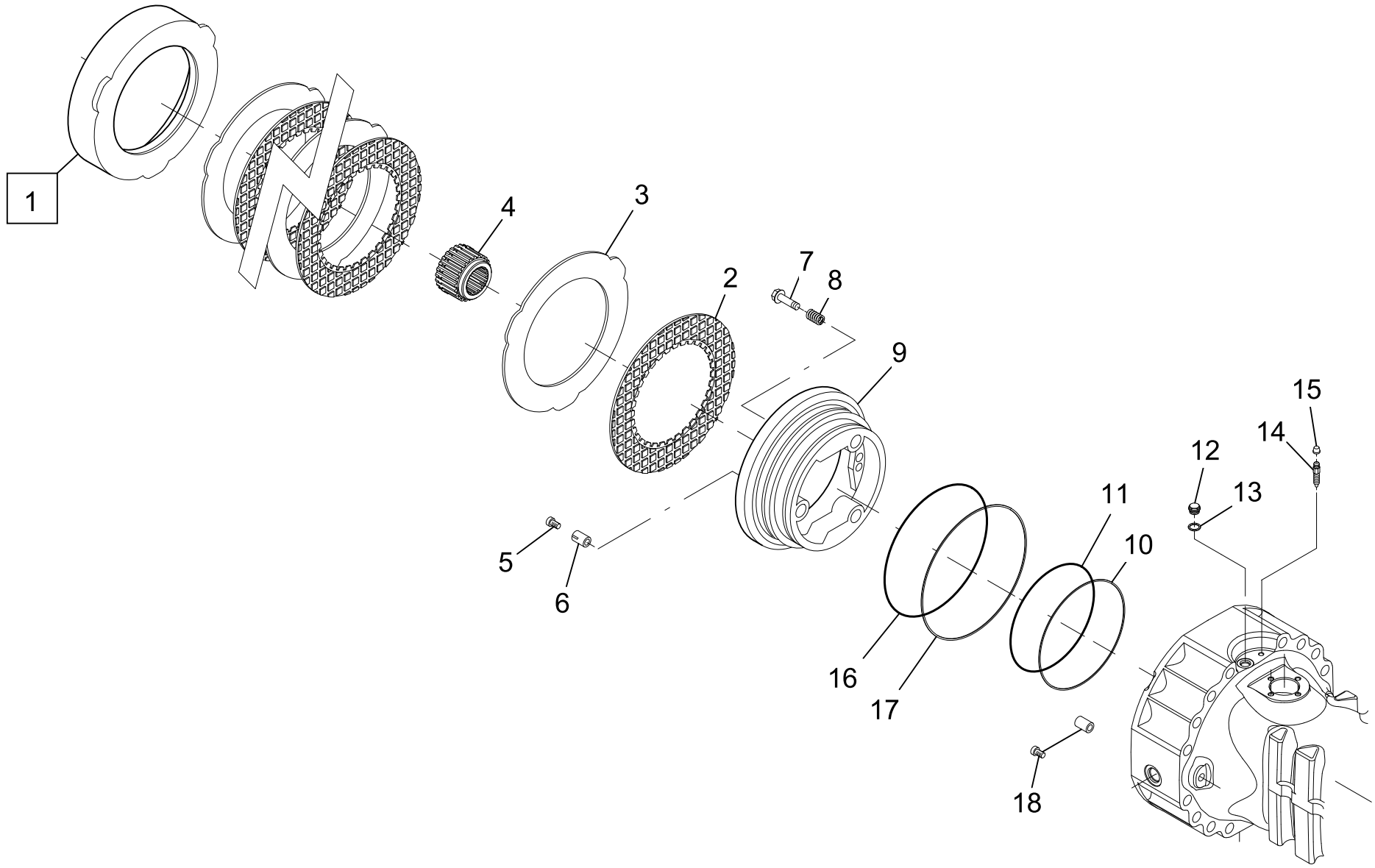

1 OPTIONAL

DANA	DANA ITALIA S.P.A.	BRAKES		
	TECHNICAL DOCUMENTATION	Type 213	Tav.	213-07-0003

DANA

Mod. 213/256

Technical documentation

DISTINTA PEZZI DI RICAMBIO
ERSATZTEILLISTE
LISTE DES PIECES DE RECHANGE
LIST OF SPARE PARTS

Descr. BRAKES

Drawing 213-07-0003

Page N. 1

Date 27/08/15

Pos.	NUMERO DISEGNO BESTELLNUMMER REFERENCE NUMERO PART NUMBER	Q.ty	DENOMINAZIONE BEZEICHNUNG DESCRIPTION DENOMINATION	Type 213	Subassembly 213-07/20
1					
2	113.07.610.01	6	DISCO FRENO DISQUE DE FREIN BRAKE DISC DISCO DE FRENO BREMSSCHEIBE		
3	154.07.001.01	6	DISCO FRENO INTERMEDIO DISQUE INTERMEDIAIRE INTERMEDIATE BRAKE DISC DISCO DE FRENO INTERMEDIO GEGENLAMELLE		
4	113.07.014.02	2	BUSSOLA MANCHON DE REDUCTION REDUCTION BUSHING CASQUILLO ZWISCHENBUCHSE		
5					
6	112.07.002.03	6	MOLLA RESSORT SPRING MUELLE FEDER		
7	112.07.037.09 154.06.014.03	6 6	VITE REGISTRO VIS DE REGLAGE ADJUSTING BOLT TORNILLO EN REGISTRO NACHSTELLSCHRAUBE		
8	171.07.010.02	6	MOLLA RESSORT SPRING MUELLE FEDER		
9	123.07.010.05	2	PISTONE PISTON PISTON PISTÓN KOLBEN		

Pos.	NUMERO DISEGNO BESTELLNUMMER REFERENCE NUMERO PART NUMBER	Q.ty	DENOMINAZIONE BEZEICHNUNG DESCRIPTION DENOMINATION	Type 213	Subassembly 213-07/20
10	123.07.022.01	2	ANELLO DI TENUTA JOINT D'ETANCHEITE SEAL ANILLO DE ESTANQUEIDAD DICHTRING		
11					
12	112.07.615.01	2	TAPPO BOUCHON PLUG TAPÓN STOPFEN		
13					
14	734.07.014.02	2	VITE SPURGO VIS DE PURGE BLEEDING BOLT PURGADOR ABBLASESCHRAUBE		
15	734.07.015.01	2	TAPPO BOUCHON PLUG TAPÓN STOPFEN		
16					
17	123.07.021.01	2	ANELLO DI TENUTA JOINT D'ETANCHEITE SEAL ANILLO DE ESTANQUEIDAD DICHTRING		
18	162.07.004.05	2	VITE SPINA VIS A BROCHE PILOT BOLT TORNILLO DE ENCHUFE FUEHRUNGSSCHRAUBE		

29-06-2015

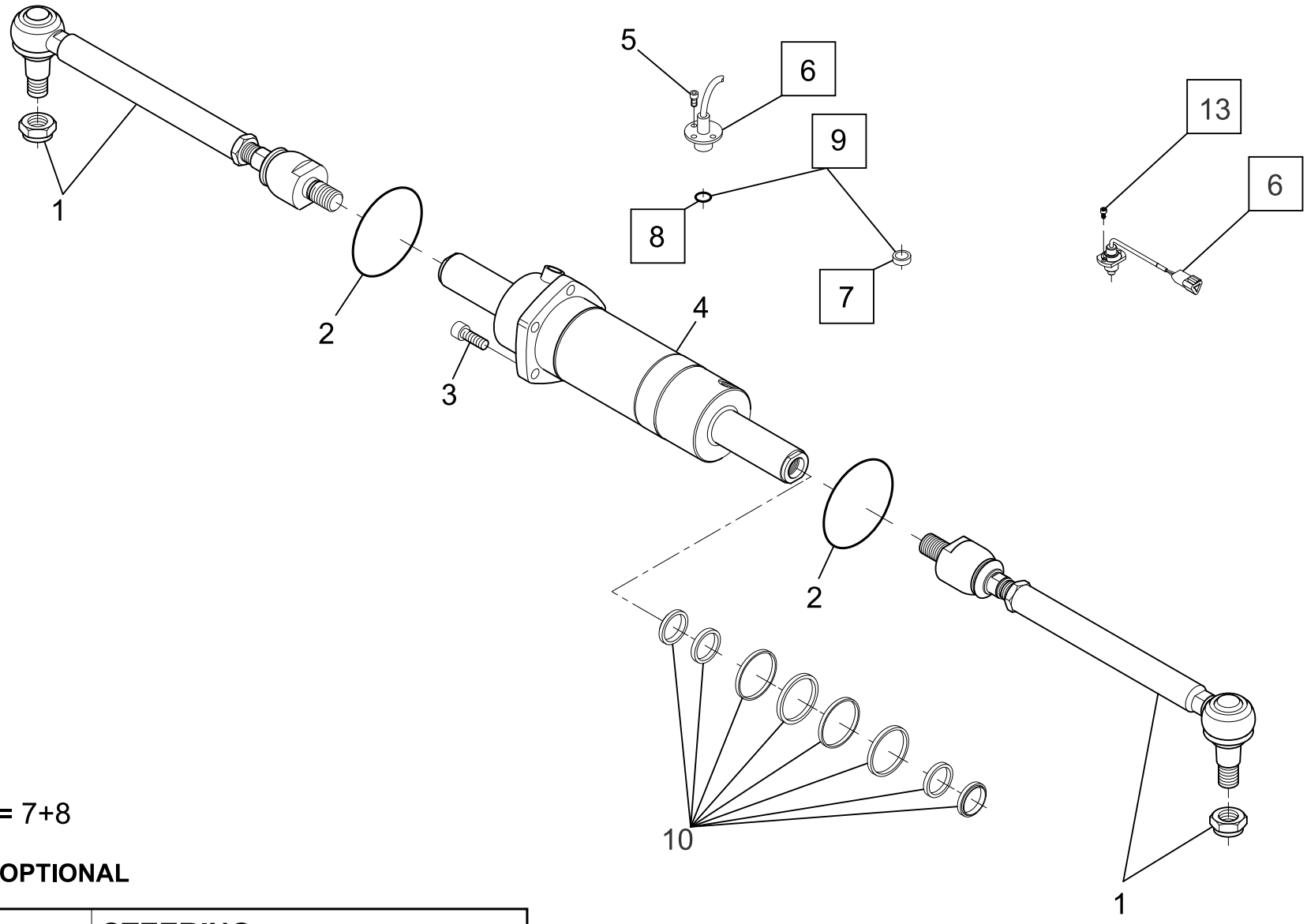

9	OPTIONAL Kit = 7+8			
6	7	8	13	**OPTIONAL**

DANA	DANA ITALIA S.P.A.	**STEERING**	
	TECHNICAL DOCUMENTATION	Type **213**	Tav. **213-24-0001**

DANA Mod. 213/256 Technical documentation	DISTINTA PEZZI DI RICAMBIO ERSATZTEILLISTE LISTE DES PIECES DE RECHANGE LIST OF SPARE PARTS Descr. STEERING	Drawing 213-24-0001 Page N. 1 Date 27/08/15

Pos.	NUMERO DISEGNO BESTELLNUMMER REFERENCE NUMERO PART NUMBER	Q.ty	DENOMINAZIONE BEZEICHNUNG DESCRIPTION DENOMINATION	Type 213	Subassembly 213-24/10
1	213.24.621.15	2	ASTA ASSIALE ARTICOLATA TIGE AXIALE ARTICULEE ARTICULATED TIE ROD VARILLA AXIAL ARTICULADO GELENKTESPURSTANGE		
2	001.05.1120	2	ANELLO OR JOINT OR O - RING ANILLO TOROIDAL O - RING		
3	016.30.4244	5	VITE VIS BOLT TORNILLO SCHRAUBE		
4	213.24.620.13	1	CILINDRO CILINDRE CYLINDER CILINDRO ZYLINDER		
5	016.08.2069	3	VITE VIS BOLT TORNILLO SCHRAUBE		
6					
7	015.01.0360	1	TAPPO BOUCHON PLUG TAPÓN STOPFEN		
8					
9					
10	213.24.450.13	1			

26-08-2015

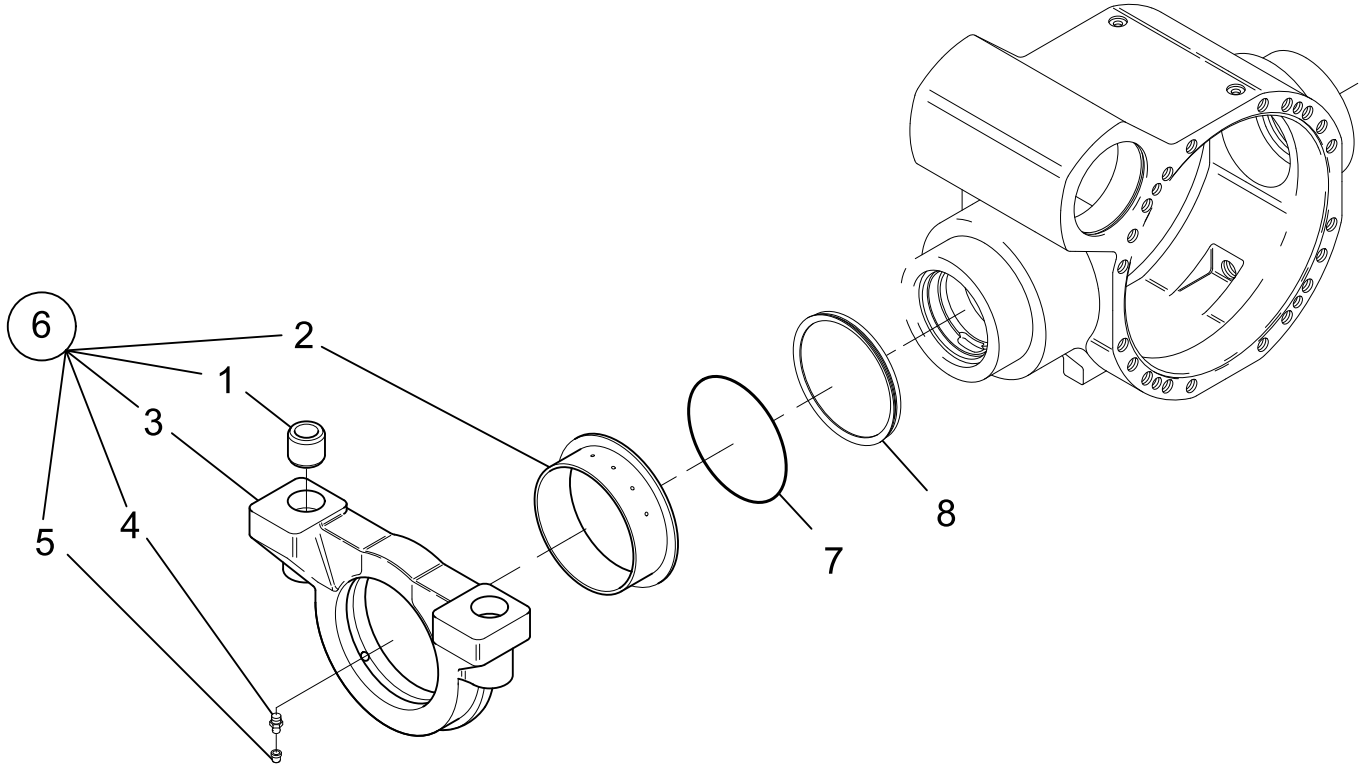

(6) KIT = 1+2+3+4+5

DANA	DANA ITALIA S.P.A.	TRUNION	
	TECHNICAL DOCUMENTATION	Type 213	Tav. 213-25-0001

DANA Mod. 213/256 Technical documentation	DISTINTA PEZZI DI RICAMBIO ERSATZTEILLISTE LISTE DES PIECES DE RECHANGE LIST OF SPARE PARTS Descr. TRUNION	Drawing 213-25-0001 Page N. 1 Date 27/08/15

Pos.	NUMERO DISEGNO BESTELLNUMMER REFERENCE NUMERO PART NUMBER	Q.ty	DENOMINAZIONE BEZEICHNUNG DESCRIPTION DENOMINATION	Type 213	Subassembly 213-25/04
1	276.25.002.02	4	BUSSOLA MANCHON DE REDUCTION BUSHING CASQUILLO BUCHSE		
2	276.25.003.01	2	BRONZINA DOUILLE THRUST BUSHING BUJE ANLAUFBUCHSE		
3					
4	008.01.0213	2	INGRASSATORE GRAISSEUR GREASE FITTING ENGRASADOR KEGEL - SCHMIERNIPPEL		
5	734.07.015.01	2	TAPPO BOUCHON PLUG TAPÓN STOPFEN		
6	213.25.615.01	2	SUPPORTO SUPPORT SUPPORT SOPORTE HALTERUNG		

© Copyright 2015 Dana Holding Corporation
All content is subject to copyright by Dana and may not be reproduced in whole or in part by any means, electronic or otherwise, without prior written approval. THIS INFORMATION IS NOT INTENDED FOR SALE OR RESALE, AND THIS NOTICE MUST REMAIN ON ALL COPIES.

For product inquiries or support,
visit www.dana.com or call 419-887-6445
For other service publications,
visit www.SpicerParts.com/literature.asp
For online service parts ordering,
visit www.SpicerParts.com/order.asp

DANA SPICER®
Off-Highway Products