Agrometer a/s

Fælledvej 10
DK - 7200 Grindsted
Postbox 89
Tlf.: 76 72 13 00
Fax 76 72 13 98

Selvkørende Gylleudlægger

Med centerdrevet tromle

Reservedelsliste for
SDS 7000
Årgang 2012 - 2016

Fælledvej 10 • DK-7200 Grindsted • Tel. +45 76 72 13 00 • Fax +45 76 72 13 98

Indholdsfortegnelse

Aircondition 26
Bagerste lygter / Sidemarkering 36
Bremsepedal 106
Claas aksel 38
Dieseltanke 6
Drejekrans 24
Flow control 124
Fordeler - DOSIMAT 122
Forgreningsrør (2011 og senere) 56
Gearkassehus 72
Gearkassehus 74
Gearkonsol 108
Gelænder 96
Hjul 68
Hjulgearhus 78
Hjulgearhus 80
Hjulskærme 8
Hydraulikrør 66
Hydrauliktank 30
Indsugning og Udstødning 32
Instrumentpanel 28
Kabelbakker 12
Kabine, Dør - højre 84
Kabine, Dør - venstre 88
Kabine, Dør - venstre 90
Kabine, Frontrude og visker 82
Kabine, Lygter 94
Kabine, Visker dør - højre 86
Kabine, Visker dør - venstre 92
Klapsæde 120
Køler 16
Landmålerstok 70
Linde motor 76
Motor 14
Motordele 18
Motorkonsol 20
Motorkonsol 22
Overtryksventil 62
Rat 100
Rat, Beklædning 102
Rat, Kabelsæt 104
Sidestyr 42
Skærme, bagende 10
Slangeholdere under kabine 34
Slangenæse 54

Fælledvej 10 • DK-7200 Grindsted • Tel. +45 76 72 13 00 • Fax +45 76 72 13 98

Slangeruller 50
Slangestyr, yderst 48
Slangestyr, øverst 44
Slangestyr, øverst 46
Styreaksel 40
Svampefælde 58
Sæde 110
Sæde 112
Sæde, Affjedring 114
Sæde, Affjedring 116
Sæde, Armlæn 118
Teleskopspejlarm 98
Tromle 64
Trækbom 52
Udtagsbøjning 60

Dieseltanke

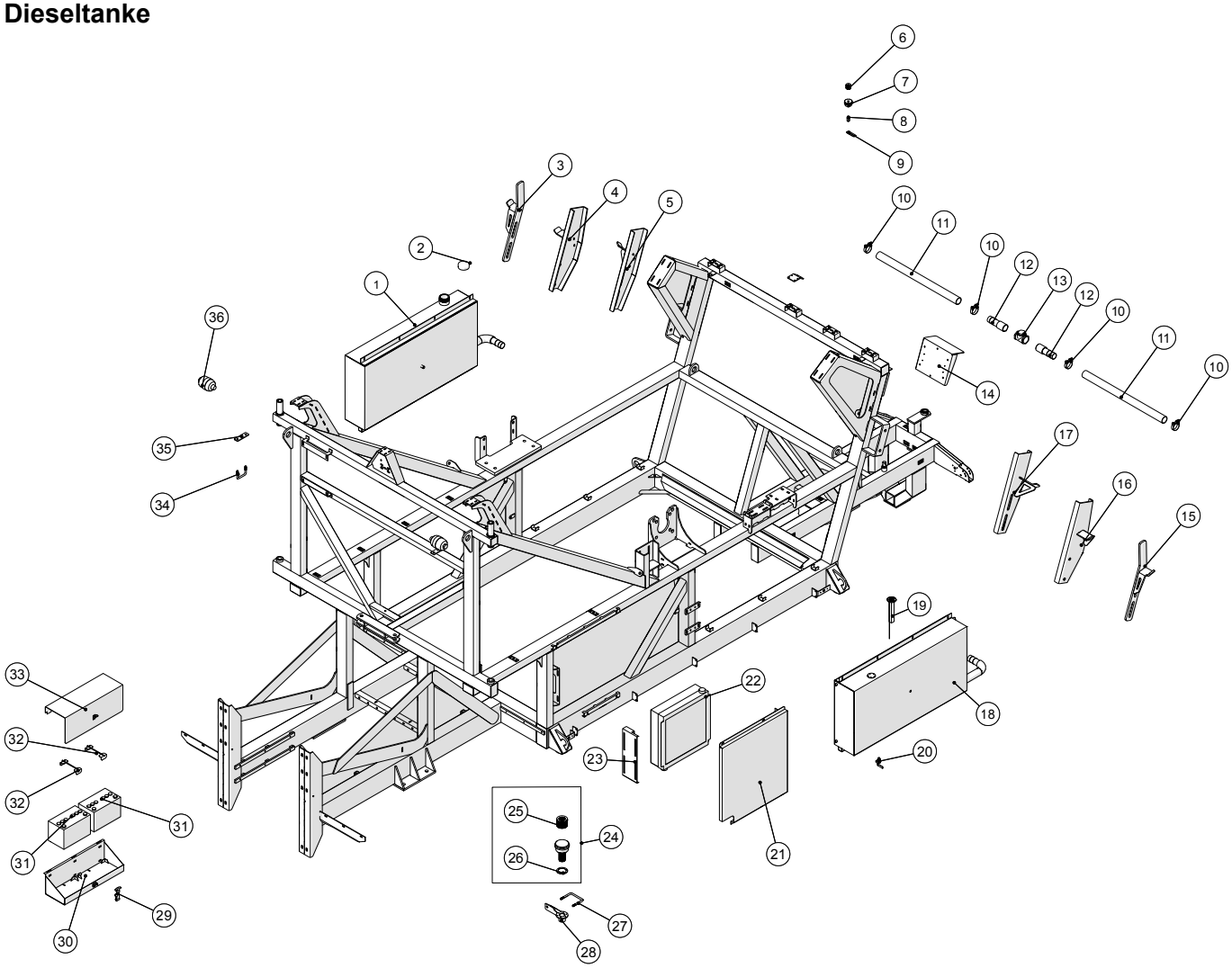

Fælledvej 10 • DK-7200 Grindsted • Tel. +45 76 72 13 00 • Fax +45 76 72 13 98

Dieseltanke				
Pos. nr.	**Vare nr.**	**Antal**	**Beskrivelse**	**Bemærkning**
1	251476330601	1	Højre dieseltank	
2	2514850509	1	Tankdæksel	
3	251476636521	1	Konsol for vinge, højre	24m vinge 2007-2010
4	251476801880	1	Holder for vinge, højre	30m vinge
5	251476801596	1	Holder for vinge, højre	24m vinge 2010-
6	2514850083	2	Element for luftfilter ¼”	2011 og før
	2514850080	2	Element for luftfilter ½”	2011 og senere
7	2514850082	2	Luftfilter for dieseltank ¼”	2011 og før
	2514850084	2	Luftfilter for dieseltank ½”	2011 og senere
8	50501162	2	Højtryks muffe ¼"	2011 og før
	503038089	2	Højtryks muffe L15x½"	2011 og senere
9	251476801033	1	Lap for montering af udluftning for diesel-tank	
10	16200716	4	Spændebånd 60-63mm	
11	2112811-32	2	Gummislange NBR 2"	
12	251476641460	2	Rør for dieseltank	
13	13150005	1	Kontraventil m/klap 2"	
14	251476331050	1	Bagplade for elboks	
15	251476636522	1	Konsol for vinge, venstre	24m vinge 2007-2010
16	251476801877	1	Holder for vinge, venstre	30m vinge
17	251476801388	1	Holder for vinge, venstre	24m vinge 2010-
18	251476330602	1	Venstre dieseltank	
19	2514850081	1	Tankmåler for brændstoftank	
20	13100061	1	Kuglehane muffe/nippel ¼"	
21	251476331421	1	Plade for oliekøler	
22	2514702297	1	Luft/olie køler	
23	251476693790	1	Beslag for oliekøler for fremdrift	
24	2514851243	1	Luftfilter	
25	2514851244	1	Luftfilter element hydrauliktank	
26	2514851245	1	Pakning	
27	251476634940	1	U-bøjle	
28	251476658522	1	Holder for oliepåfyldning	
29	2514850585-4	1	Gummistrop for Gummihjelmholder	
30	251476330590	1	Batterikasse	
31	2514850297	2	Batteri 12V-95A	
32	251476636540	2	Bøjle for batteri, komplet	
33	251476802198	1	Låg for batterikasse	
34	251476700940	2	U- Bøjle for 50x80 profil	
35	251476801086	2	Plade for holder for gasakkumulator	
36	2514851355	2	Akkumulator 0,35L 100Bar	

Hjulskærme

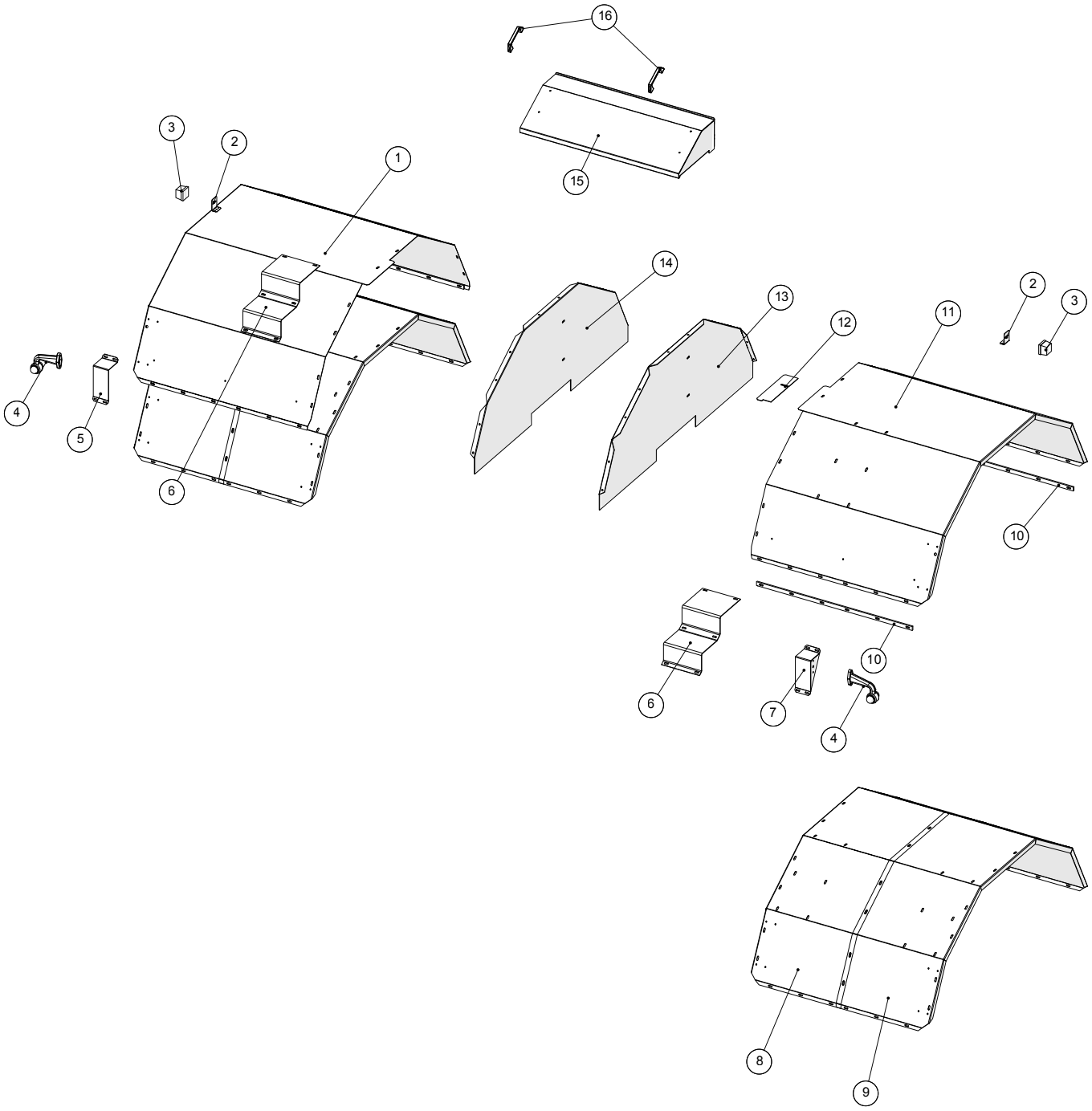

Fælledvej 10 • DK-7200 Grindsted • Tel. +45 76 72 13 00 • Fax +45 76 72 13 98

Hjulskærme				
Pos. nr.	**Vare nr.**	**Antal**	**Beskrivelse**	**Bemærkning**
1	251476801273	1	Højre forskærm	2010 og senere
2	251476641050	2	Lygteholder for sidemarkeringslygte	Placering for 2011 og før
3	1229140050	2	Sidemarkeringslygte gul	Placering for 2011 og før
4	1229140055	2	Slingrelygte komplet	
5	251476637511	1	Konsol for slingrelygte, V	
6	251476331000	2	Plade for stige for platform	
7	251476637512	1	Konsol for slingrelygte, H	
8	251476220082	1	Skærm	2009 og før
9	251476220081	1	Skærm	2009 og før
10	251476634040	4	Skinne for	
11	251476801274	1	Venstre forskærm	2010 og senere
12	251476639190	2	Beslag for plade for ventilblok	2011 og før
13	251476330242	1	Venstre inderskærm	
14	251476330241	1	Højre inderskærm	
15	251476331400	1	Skærm ved PVG ventil	
16	2514803066	2	Håndtag	

Skærme, bagende

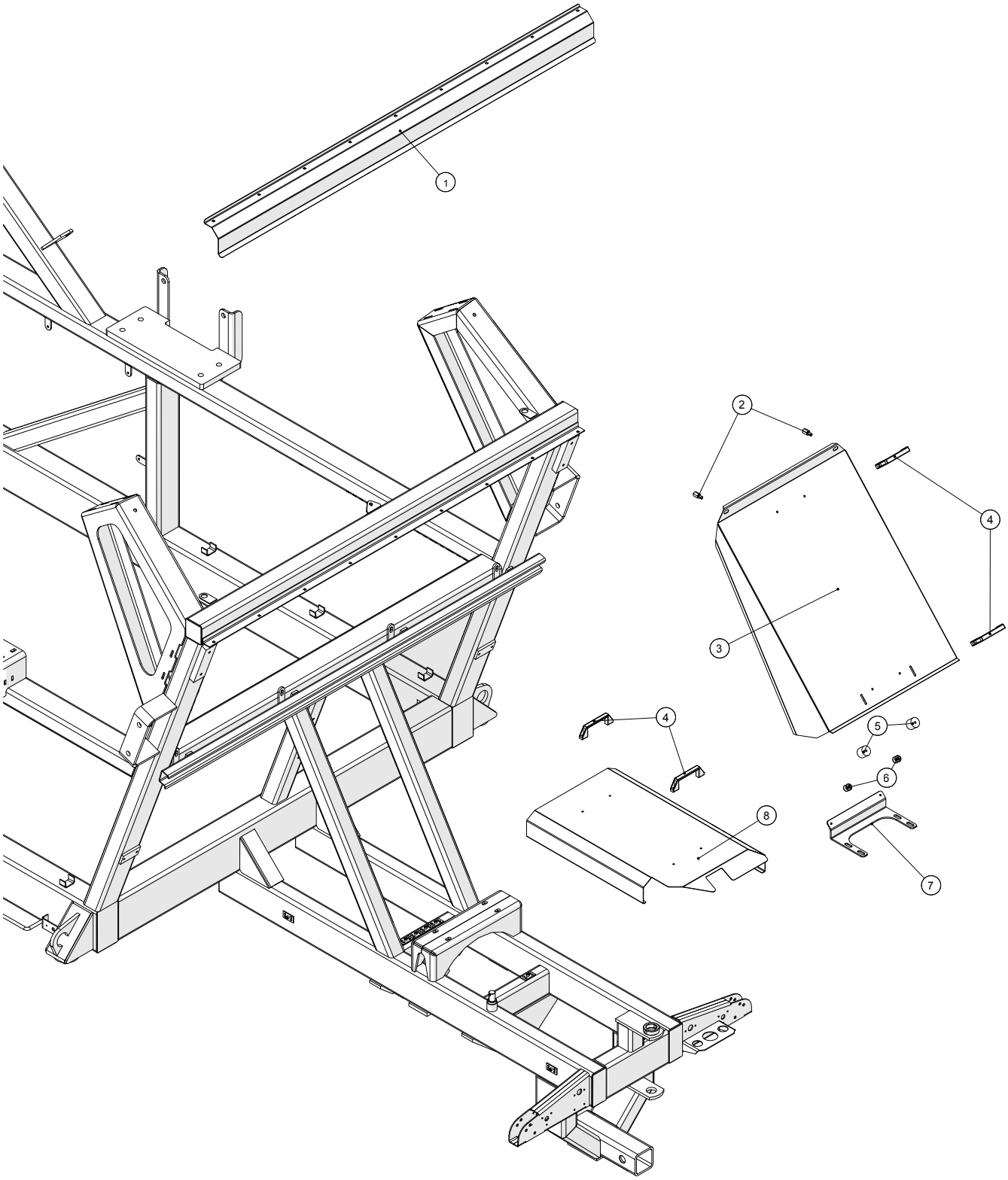

Fælledvej 10 • DK-7200 Grindsted • Tel. +45 76 72 13 00 • Fax +45 76 72 13 98

Skærme, bagende				
Pos. nr.	**Vare nr.**	**Antal**	**Beskrivelse**	**Bemærkning**
1	251476801208	1	Dækskærm for snekkeaksel	
2	251476801027	2	Møtrik for skærm over elboks	
3	251476220240	1	Dækskærm for bagbro	
4	2514803066	4	Håndtag	
5	251417880001	2	Dørholder	
6	17880002	2	Dørholder, tap	
7	251476801241	1	Beslag for skærm over 4WD	
8	251476801090	1	Skærm over bagbro	

Kabelbakker

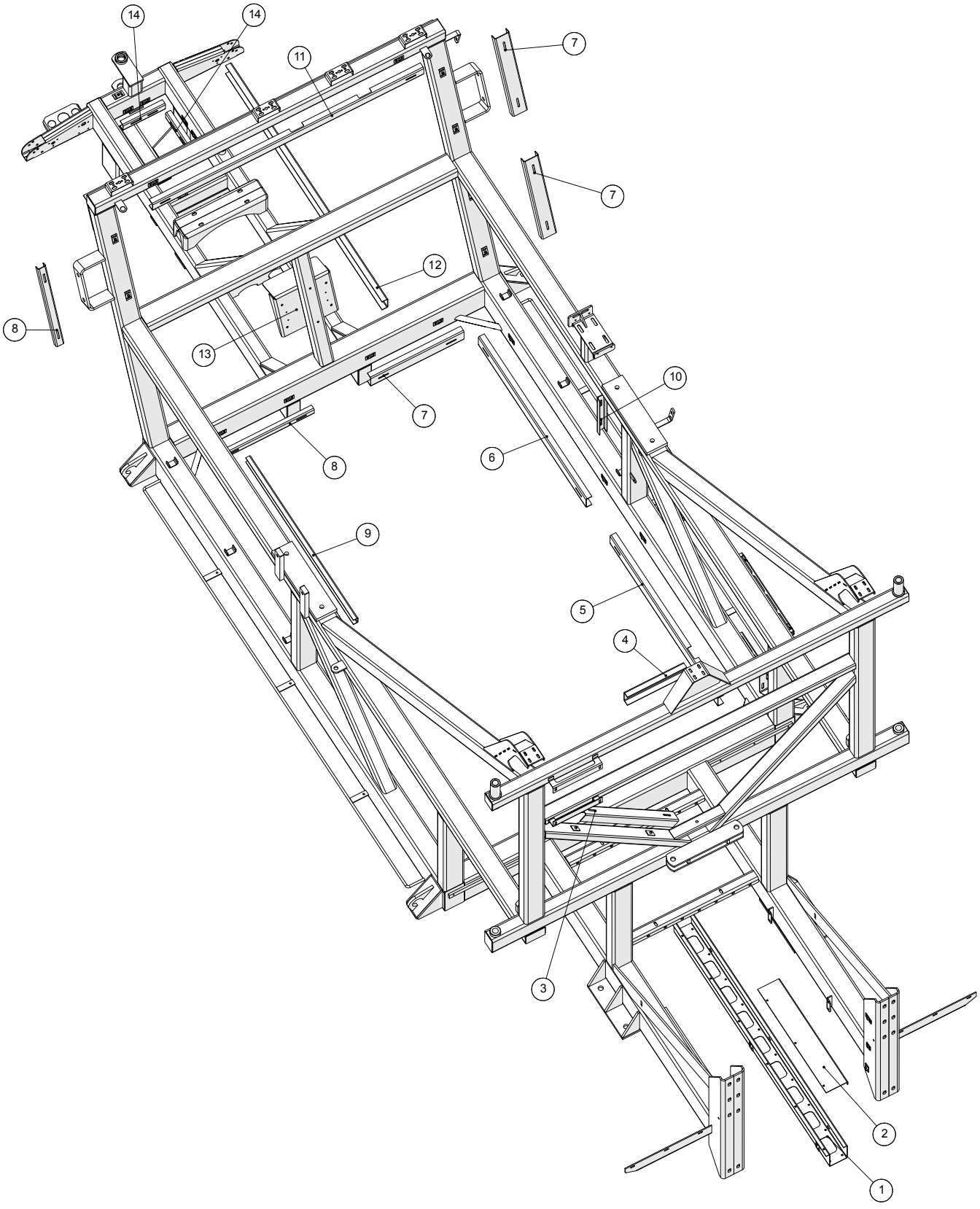

Fælledvej 10 • DK-7200 Grindsted • Tel. +45 76 72 13 00 • Fax +45 76 72 13 98

Kabelbakker				
Pos. nr.	**Vare nr.**	**Antal**	**Beskrivelse**	**Bemærkning**
1	251476801370	1	Kabelbakke samlet	
2	251476801136	1	Topplade for kabelbakke	
3	251476801361	1	Ledningsholder 775mm	
4	251476801356	1	Ledningsholder 350mm	
5	251476801354	1	Ledningsholder 1100mm med hul	
6	251476801353	1	Ledningsholder 1100mm	
7	251476801355	3	Ledningsholder 550mm	
8	251476801358	2	Lille Ledningsholder 550mm	
9	251476801359	1	Lille Ledningsholder 1100mm	
10	251476801360	1	Lille Ledningsholder 350mm	
11	251476801357	1	Ledningsholder 1600mm med hul	
12	251476801352	1	Ledningsholder 1600mm	
13	251476331050	1	Bagplade for elboks	
14	251476801362	2	Lille Ledningsholder 250mm	

Motor

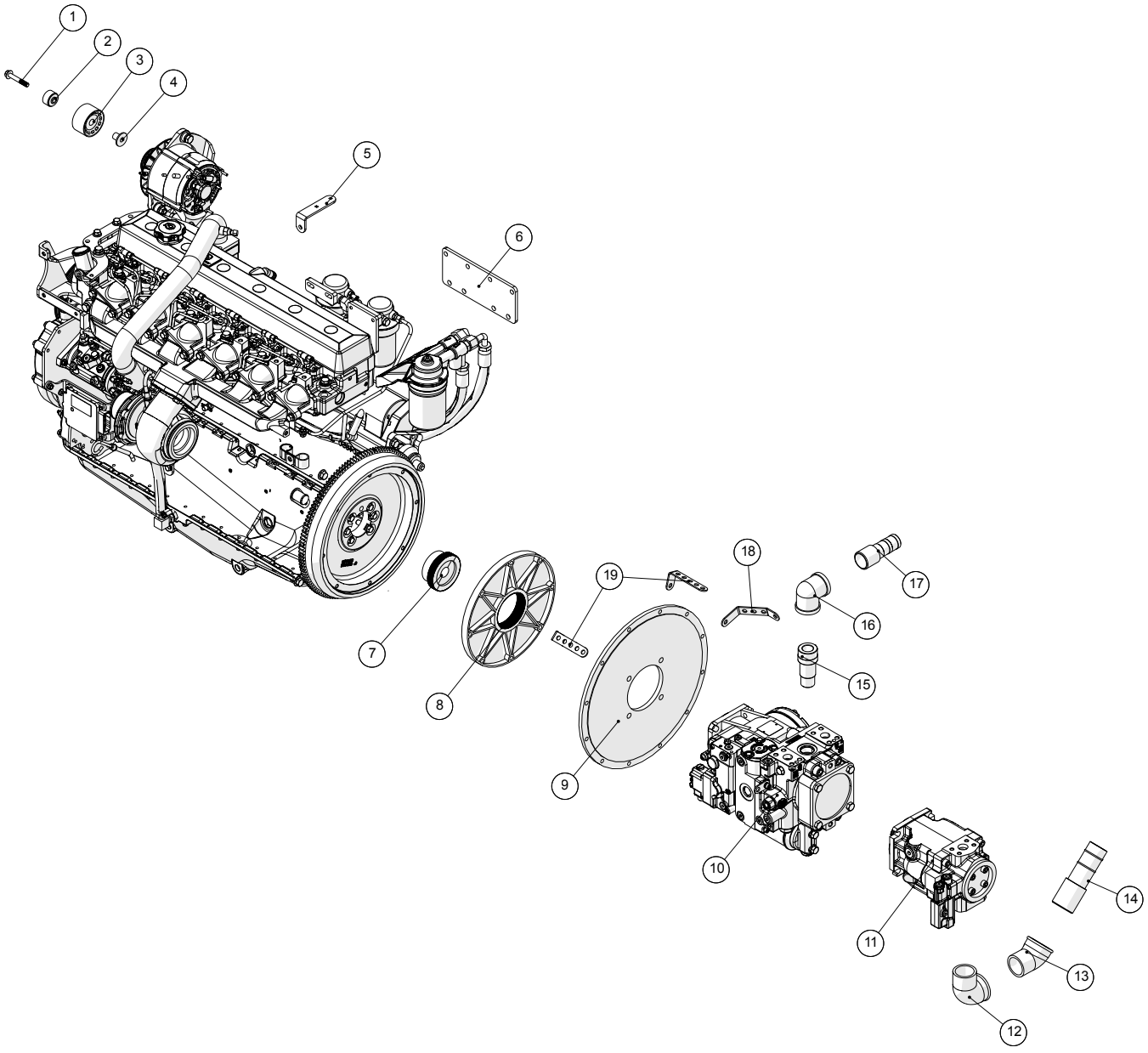

Motor				
Pos. nr.	**Vare nr.**	**Antal**	**Beskrivelse**	**Bemærkning**
1	2514850568	1	Bolt til strammerulle	
2	2514850565	1	Afstandsbøsning for strammerulle	
3	2514850566	1	Strammerulle	
4	2514850567	1	Bøsning for strammerulle	
5	251476801316	1	Beslag for laderelæ	
6	251476801067	1	Beslag for laderelæ Pioneer	
7	251476801088	1	Holder for dieselfiltre	
8	2514850605	1	Koblingsnav z38/z23 16/32DB	
9	2514850604	1	Nylon flange	
11	251476801077	2	Kabelholder i motorrum	
12	251476801078	1	Kabelholder i motorrum	
13	2514850623	1	Koblingsflange	
14	2514851474	1	Pumpe CW 90R100 -Fremdrift	
15	251476692290	1	Rør for fremdriftspumpe	
16	000090111	1	Vinkel 90° nr.90 sort 1½"	
17	14380042-1	1	38mm x 1½" slangestuds m/URG	
18	136390041041580	1	O-ring 120,32x2,62	
19	13637003080	1	Pumpe JR-R-075C LS-25-20 -Arbejdshy-draulik	
20	000092112	1	Vinkel 90° nr.92 sort 2"	
21	000121112	1	Vinkel 45° nr.121 sort 2"	
22	14380045-1	1	50mm x 2" slangestuds m/URG	

Køler

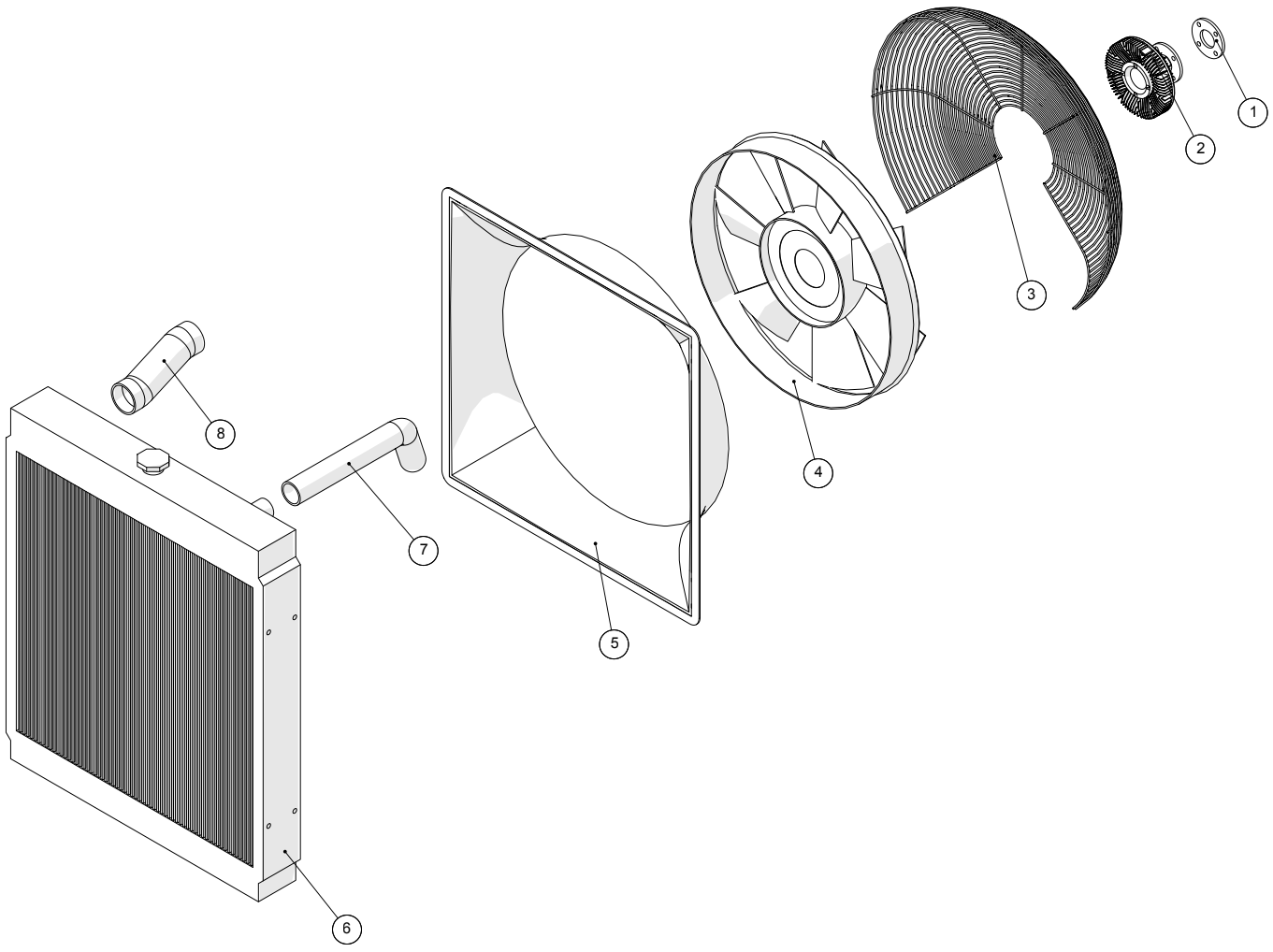

Køler				
Pos. nr.	**Vare nr.**	**Antal**	**Beskrivelse**	**Bemærkning**
1	251476804457	1	Afstandsskive for viscokobling for køler	
2	2514850351	1	Viscokobling	
3	2501RE57059	1	Trådafskærmning	
4	2501L79028	1	Blæser	
5	2501006RE64114	1	Afskærmning - støbt	
6	2514850556	1	Køler	
7	2514850310	1	Køleslange, JOHN DEERE retur	
8	2514850311	1	Køleslange, JOHN DEERE tryk	

Motordele

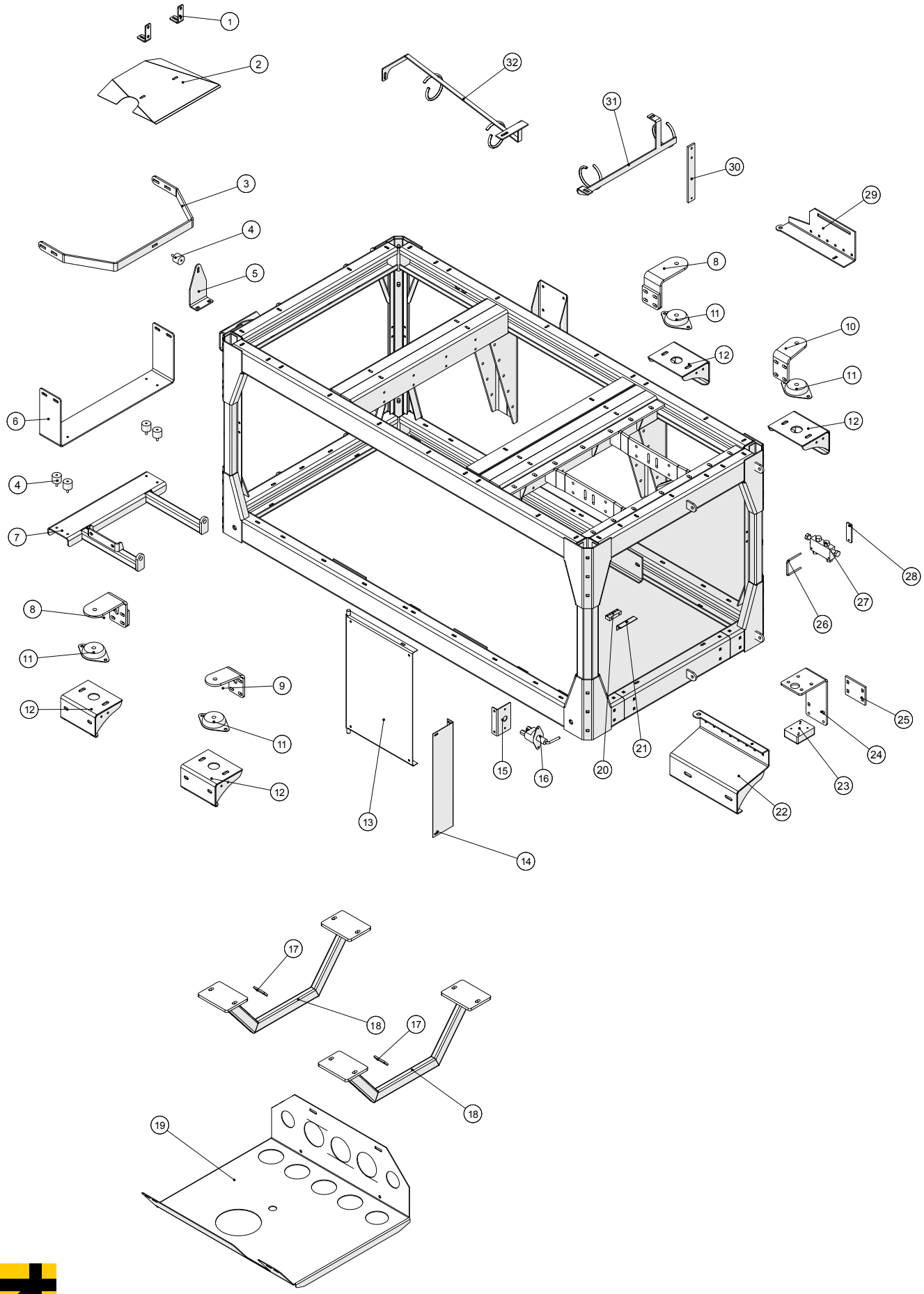

Fælledvej 10 • DK-7200 Grindsted • Tel. +45 76 72 13 00 • Fax +45 76 72 13 98

Motordele				
Pos. nr.	**Vare nr.**	**Antal**	**Beskrivelse**	**Bemærkning**
1	251476801392	2	Beslag for køleluft plade	
2	251476801391	1	Plade for køleluft	
3	251476801048	1	Beslag for køler	
4	2514850312	5	Gummidæmper	
5	251476801047	1	Plade for øverste kølerbeslag	
6	251476801037	1	Kølerbeslag	
7	251476801035	1	Kølerbeslag	
8	251476643010	1	Motorophæng	
9	251476643001	1	Bag motorophæng	
10	251476643010	1	Motorophæng	
11	251476643002	1	Bag motorophæng	
12	2514850203	4	Vibrationsdæmper	
13	251476642960	4	Motorophæng	
14	251476801059	1	Bagplade for svingbar elboks	
15	251476801129	1	Plade for relæer i elboks i motorrum	
16	251476802170	2	Møtrik for kontrolboks	
17	251476801130	1	Holder for hovedafbryder	
18	2514862521	1	Hovedafbryder	
19	251476406370	2	Spændebeslag	
20	251476643030	2	Stiver	
21	251476692180	1	Beskyttelsesplade under motorkonsol	
22	251476801076	1	Manifold for centralsmøreslange	
23	251476801079	1	Holder for centralsmøringsslange	
24	251476801065	1	Bundplade	
25	2514702310	1	PI3615-11+PI3115 SMX10 filter	
26	251476639680	1	Konsol for trykfilter for hydraulikolie	
27	251476801095	1	Universal spændebeslag for motorkonsol	
28	251476801343	1	Bøjle	
29	2514702393	1	Overcenterventil ⅜" dobbelt	
30	251476801344	1	Beslag	
31	251476801064	1	Øverste holder for svingbar elboks i motor-rum	
32	251476801101	1	Holder for kabelbakke i motorrum	
33	251476801114	1	Kabelholder i motorrum	
34	251476702630	1	Slangeholder i motorkonsol	

Motorkonsol

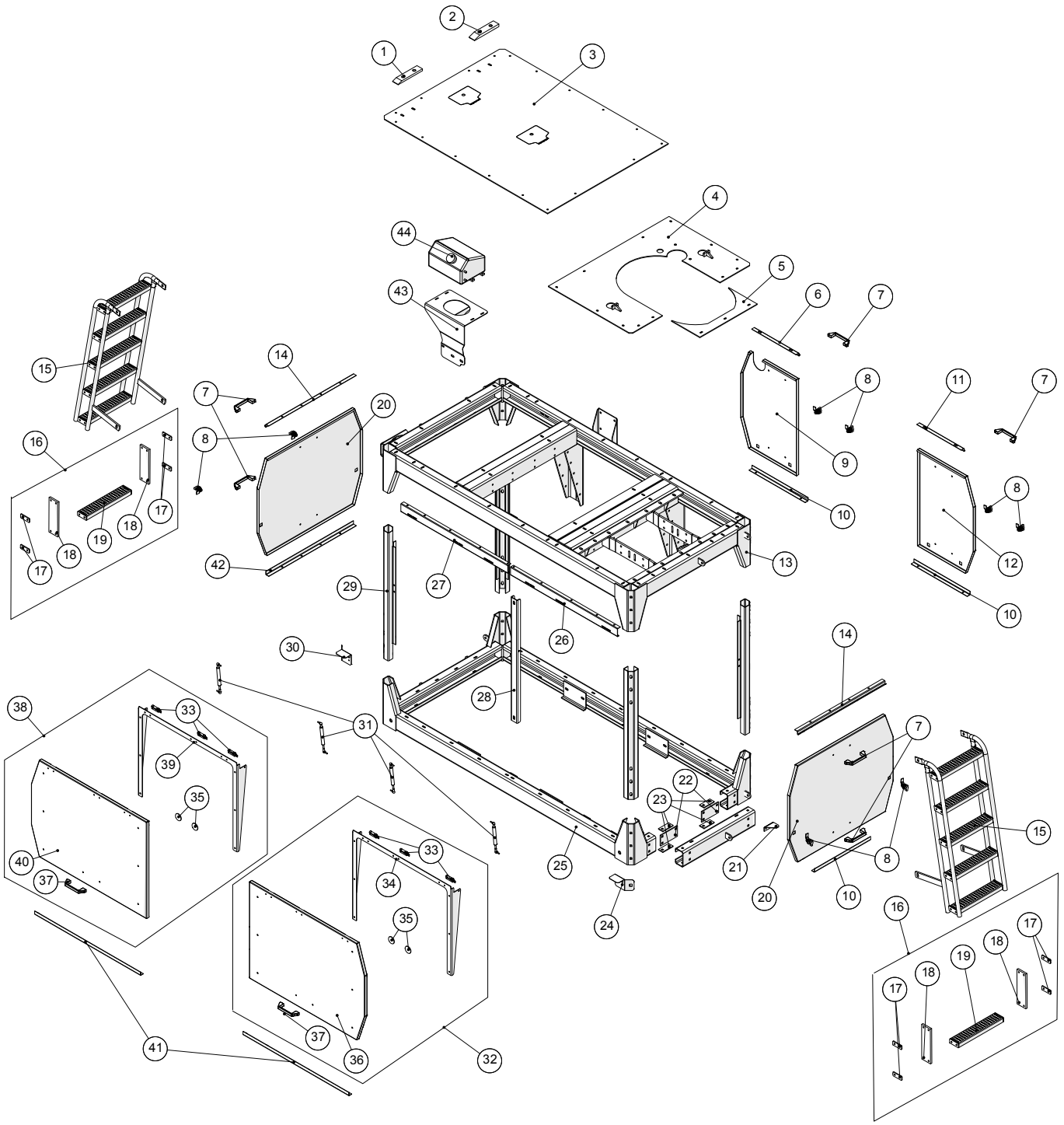

Motorkonsol				
Pos. nr.	**Vare nr.**	**Antal**	**Beskrivelse**	**Bemærkning**
1	251476640560	1	Skinne for støtterulle	
2	251476640550	1	Skinne for støtterulle	
3	251476804566	1	Yderste topplade for motorkonsol	
4	251476804567	1	Midterste topplade for motorkonsol	
5	251476801226	1	Glat topplade for motorkonsol	
6	251476801228	1	Plade for motorrum ved drejekonsol	
7	251476801230	1	Ophængsplade for kabineleje	
8	2514803066	10	Håndtag	
9	251476803420	1	Holder for bagskærm	
10	2514850241	8	T-greb	
11	251476803419	1	Højre bagskærm for motorkonsol	
12	251476639060	3	Nederste bagerste skærmskinne	
13	251476639050	1	Øverste skærmskinne	
14	251476331061	1	Bagplade for motorkonsol	
15	251476639020	2	Øverste skærmskinne	
16	251476639761	2	Vinkelstykke f. gascylinder f. motorplade	
17	251476331040	2	Sideskærm	
18	251476640062	1	Lygteholder	
19	251476803908	2	Holder for lygter på førehus	
20	251476637360	4	Hjørneprofil, motorkonsol	
21	251476637420	1	Opstander for motorramme	
22	251476106450	1	Motorkonsol	
23	251476639762	1	Vinkelstykke f. gascylinder f. motorplade	
24	251476802229	1	Låge 2	
25	251476802227	1	Frontlåge 2	
26	251476802224	4	Håndtagsforstærkning for forklap	
27	251476802223	1	Holder 2 for gascylinder til forklap	
28	2514850243	6	Hængsel	
29	251476802228	1	Låge 1	
30	251476802221	1	Frontlåge	

Motorkonsol

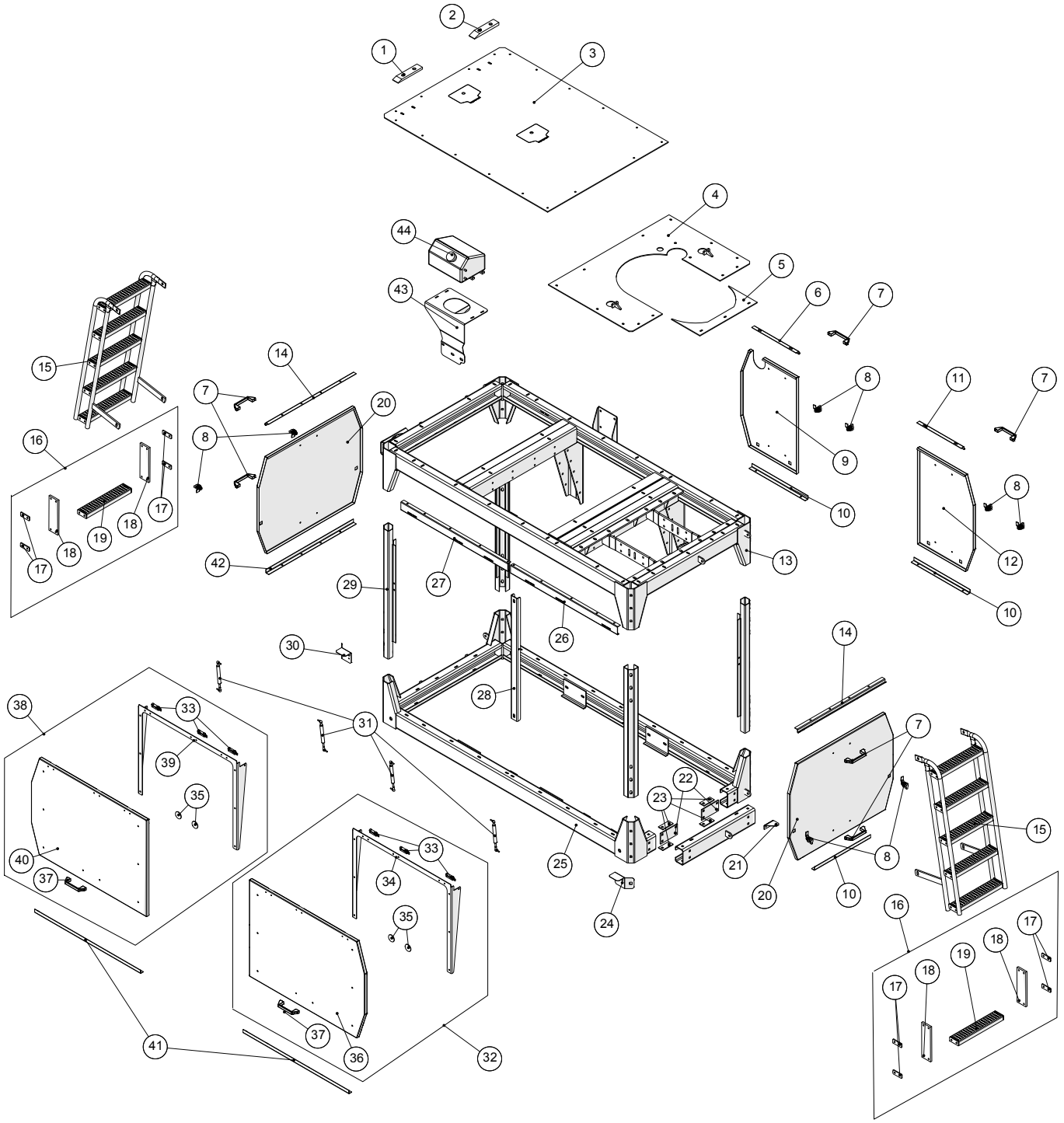

31	251476802222	1	Holder for gascylinder til forklap	
32	251476639002	1	Nederste forreste skærmskinne	
33	251476639001	1	Nederste forreste skærmskinne	
34	2514850206-1	4	Gascylinder incl. Kugleled	
	2514850206	4	Gascylinder	
	1513850636	8	Kugleled 8mm/8mm	
35	251476639032	1	Øverste forreste skærmskinne	
36	251476639031	1	Øverste forreste skærmskinne	
37	251476640061	1	Lygteholder	
38	251476639010	1	Nederste skærmskinne	
39	251476106440	1	Øverste motorkonsol	
40	251476801075	1	Bagerste venstre gelænder	2012-2014
41	251476801288	1	Holder for ekspansionsbeholder	
42	2514850558	1	Ekspansions beholder	
43	251476804563	1	Dækskærm for ekspansionsbeholder	

Agrometer Gylleudlægger SDS7000 Årgang 2012 - 2016	Dato: 13/8-2013
	Side 24

Drejekrans

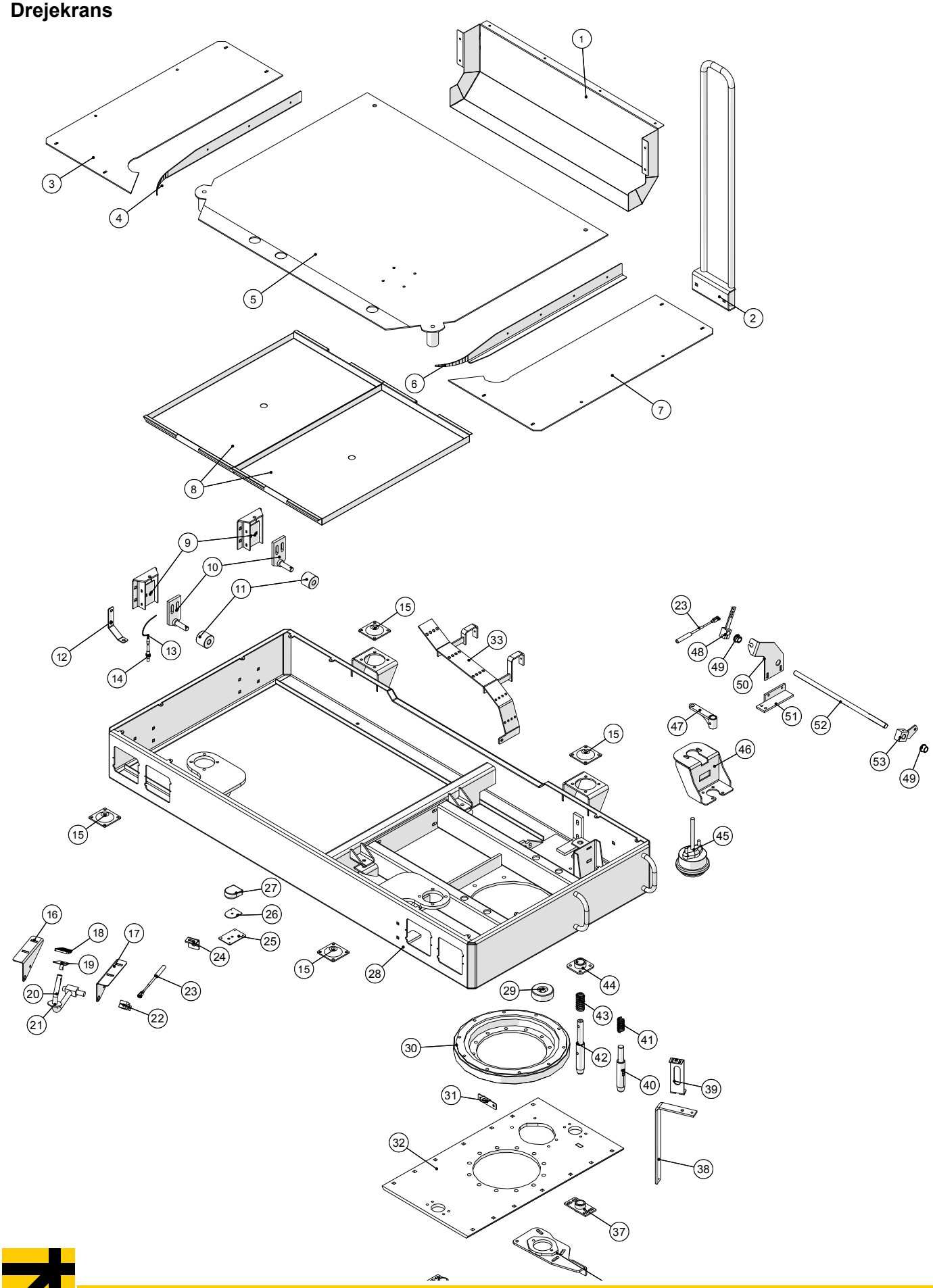

Agrometer a/s
Fælledvej 10 • DK-7200 Grindsted • Tel. +45 76 72 13 00 • Fax +45 76 72 13 98

Drejekrans				
Pos. nr.	**Vare nr.**	**Antal**	**Beskrivelse**	**Bemærkning**
1	251476801145	1	Dækplade for drejekonsol	
2	251476702840	2	Inddækning for førerkabine	
3	25200055	3	Kabine bundplade	
4	251476702841	4	Inddækning for førerkabine	
5	251476801146	5	Dækplade for drejekonsol	
6		6		
7	251476331342	7	Kabelholder	
8	251476700160	8	Rulleholder for støtte	
9	251476700220	9	Beslag for støtterulle	
10	251476461960	10	Strammerulle	
11	251476801311	11	Holder for lyssensor ved førerhus	
12	25030011	12	Kabel til føler 3m	
13	25030010	13	Induktiv føler	
14	251476702042	14	Plade for pedal for kabinekonsol	
15	251476702060	15	Pedalarm for drejekonsol	
16	251476702041	16	Plade for pedal for kabinekonsol	
17	251476702170	17	Pedalplade for drejekonsol	
18	2514850722	18	Pedalgummi	
19	251476637790	19	Arm	
20	251476801365	20	Bøjle for kabel for udløsning af kabinesving.	
21	251476801102	21	Holder for kabelbakke	
22	2514850205	22	Tandkrans	
23	251476801363	23	Holder for central smøreslange under førerhus	
24	251476801126	24	Beslag for bremserør	
25	251476637290	25	Tandhjul for kabinedrej	
26	251476640180	26	Låsetap for lås for kabine	
27	251425445990	27	Fjeder	
28	251476688580	28	Kabinelås	
29	251476700020	29	Drejekonsol	
30	251476801230	30	Ophængsplade for kabineleje	
31	251476640210	31	Konus for kabinelås	
32	2514851008	32	Oliemotor	
33	251476801222	33	Arm for oliemotor	
34	132612080-01	34	Stålsætskrue M12x80	
35	251476801087	35	Plastleje for bremseaksel	
36	251476636720	36	Arm	
37	251476801218	37	Aksel	
38	251476801236	38	Holder for kabinelåseaksel	
39	251476801269	39	Ophængsplade for kabel i låseende	
40	251476702080	40	Arm for kabinelås	
41	2514851450	41	Kabel for kabinelåse	

Aircondition

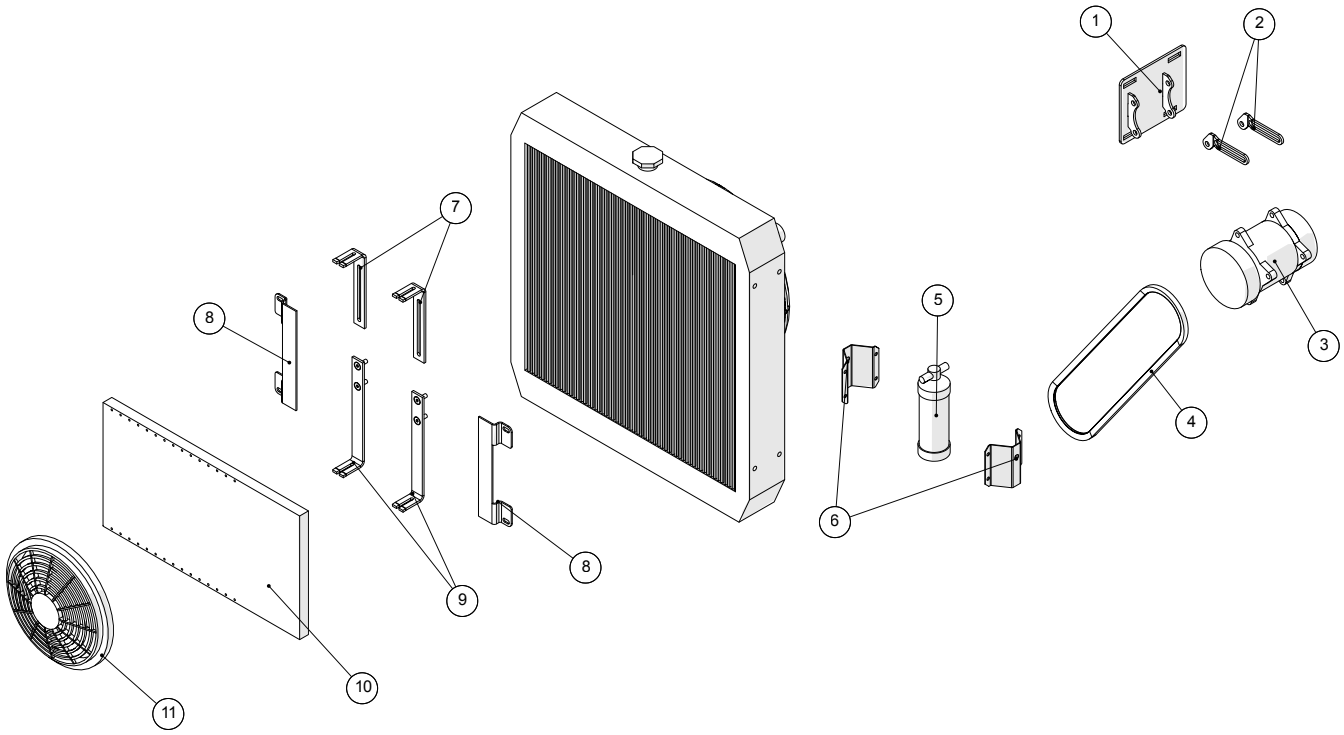

Aircondition				
Pos. nr.	**Vare nr.**	**Antal**	**Beskrivelse**	**Bemærkning**
1	251476702230	1	Ophæng for aircondition	
2	251476702240	2	Arm for ophæng for aircondition	
3	2514850546	1	Kompressor for aircondition	
4	2514850544	1	Kilerem v/aircondition	
5	2514850549	1	Filter for aircondition	
6	251476643340	2	Beslag for filter aircondition	
7	251476704890	2	Del for holder for blæser	
8	251476801319	2	Holder for Aircon køler	
9	251476801264	2	Beslag for blæser	
10	2514850547	1	Kondensator	
11	2514850548	1	Blæser for aircondition	

Instrumentpanel

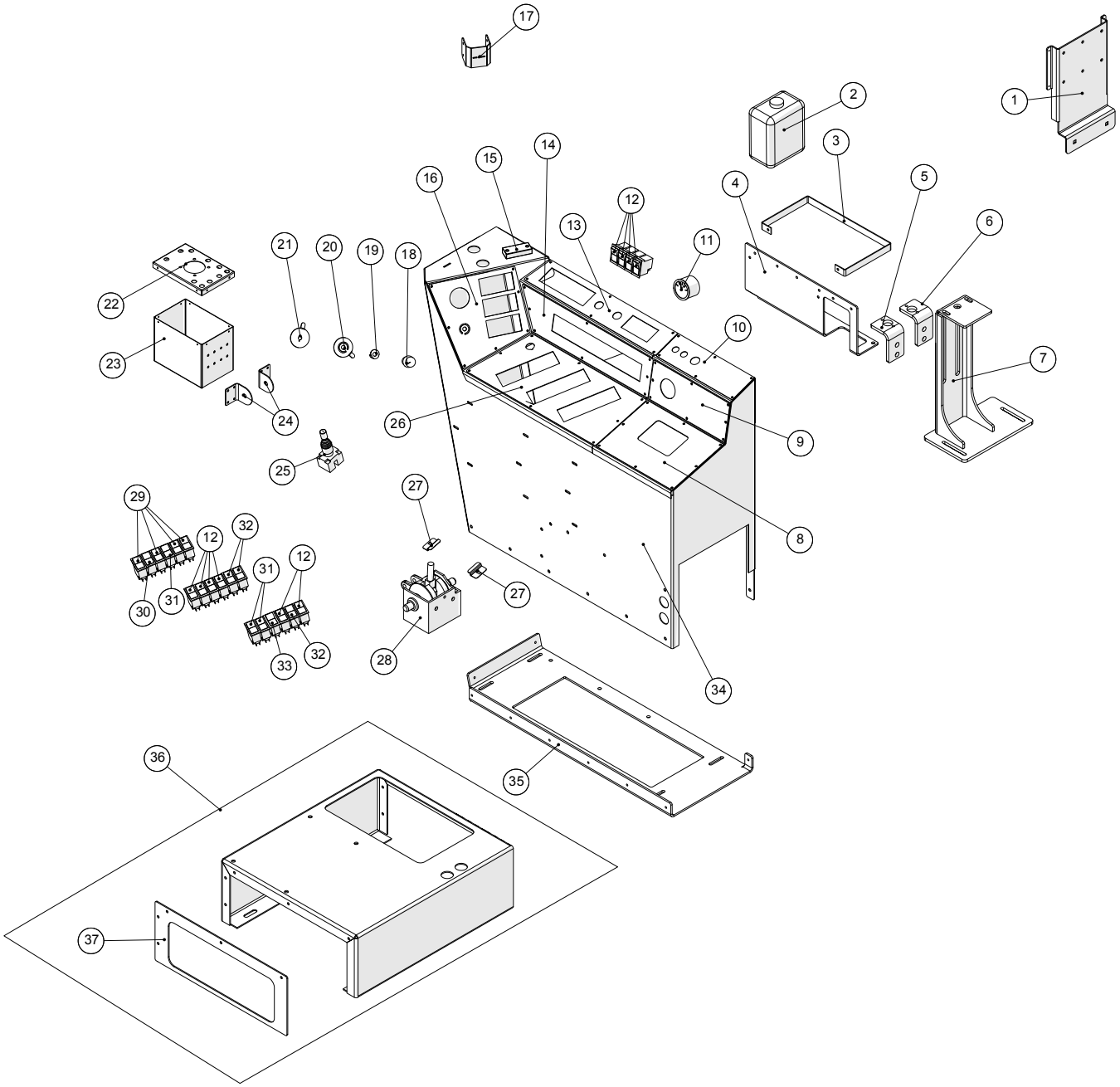

Fælledvej 10 • DK-7200 Grindsted • Tel. +45 76 72 13 00 • Fax +45 76 72 13 98

Instrumentpanel				
Pos. nr.	**Vare nr.**	**Antal**	**Beskrivelse**	**Bemærkning**
1	251476701310	1	Ophæng for kaffemaskine	
2	2514852050	1	Sprinkler beholder HEVA	
3	251476701805	1	Bøjle for sprinklerbeholder	
4	251476701800	1	Montageplade for sprintler/bremsevæske	
5	251476701770	1	Beslag for justering af gearkabel	
6	251476701760	1	Beslag for justering af gearkabel	
7	251476701750	1	Gearkonsol	
8	251476701790	1	Dækplade	
9	251476700390	1	Dækplade	
10	251476700420	1	Dækplade	
11	862165	1		
12	861821	10		
13	251476700410	1	Dækplade	
14	251476700380	1	Dækplade	
15	251476801327	1	Alu klods til instrumentbord	
16	251476700370	1	Dækplade	
17	251476701320	1	Holder for videoskærm	
18	1229120105	1	Potentiometer	
19	251476703970	1	Plade for knap for potentiometer	
20	251476703960	1	Justerskive for potentiometer	
21	251476703950	1	Justerskive for potentiometer	
22	251476700530	1	Topplade for Joystick	
23	251476801325	1	Kasse for JoyStick	
24	251476700550	2	Monteringsbeslag for Joystick	
25	861807	1	Joystick MCH42BC1033	
26	251476700360	1	Dækplade	
27	251476801057	2	Lap for gummibælg, Claas gearkonsol	
28	2514850077	1	Gearskiftekonsol	
29	862528	5		
30	862441	1		
31	861797	3		
32	861858	2		
33	861856	1		
34	251476801470	1	Pult for kabine	
35	251476700300	1	Bundplade for betjeningspult	
36	251476700480	1	Sædekonsol	
37	251476701000	1	Endeplade for sædekonsol	

Hydrauliktank

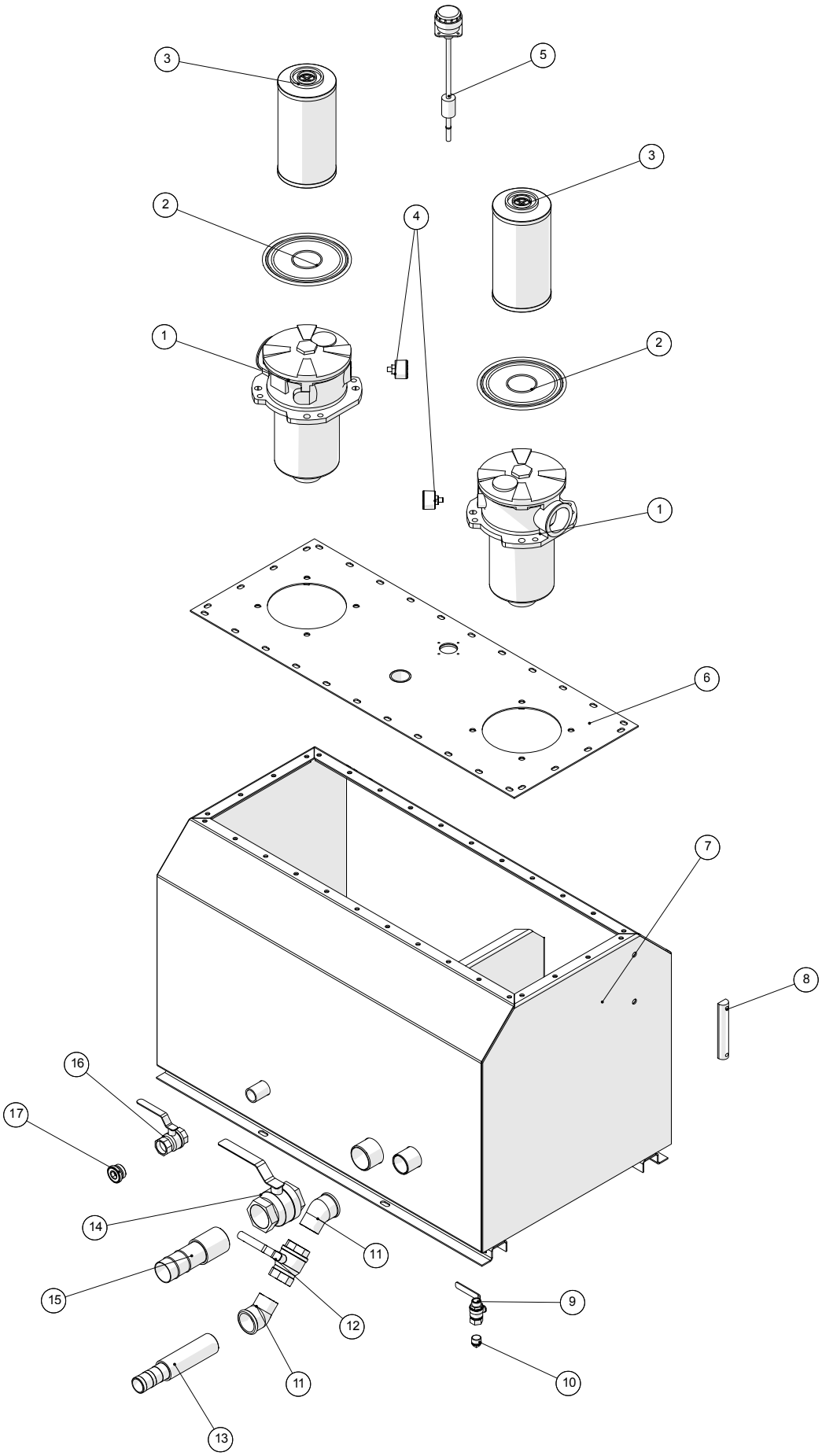

Hydrauliktank				
Pos. nr.	**Vare nr.**	**Antal**	**Beskrivelse**	**Bemærkning**
1	2514851468	2	Returfilter	
2	2514851469	2	O-ring for returfiler	
3	25132495	2	Returfilter element	
4	2514851470	2	Manometer for returfilter	
5	2514851239	1	Niveauvagt	
6	251476801250	1	Topplade for hydrauliktank	
7	251476801245	1	Hydrauliktank stor	
8	2514851242	1	Oliestandglas	
9	13100064	1	Kuglehane muffe/nippel ½"	
10	000291104	1	Prop sort ½"	
11	000121111	2	Vinkel 45° nr.121 sort 1½"	
12	13100012	1	Kuglehane muffe/muffe 1½"	
13	14380042-1	1	Slangestuds m/URG 38x1½"	
14	13100014	1	Kuglehane muffe/muffe 2"	
15	14380045	1	Slangestuds 50x2"	
16	13100008	1	Kuglehane muffe/muffe 1"	
17	503036866	1	Prop m/unbracohoved 1"	

Indsugning og Udstødning

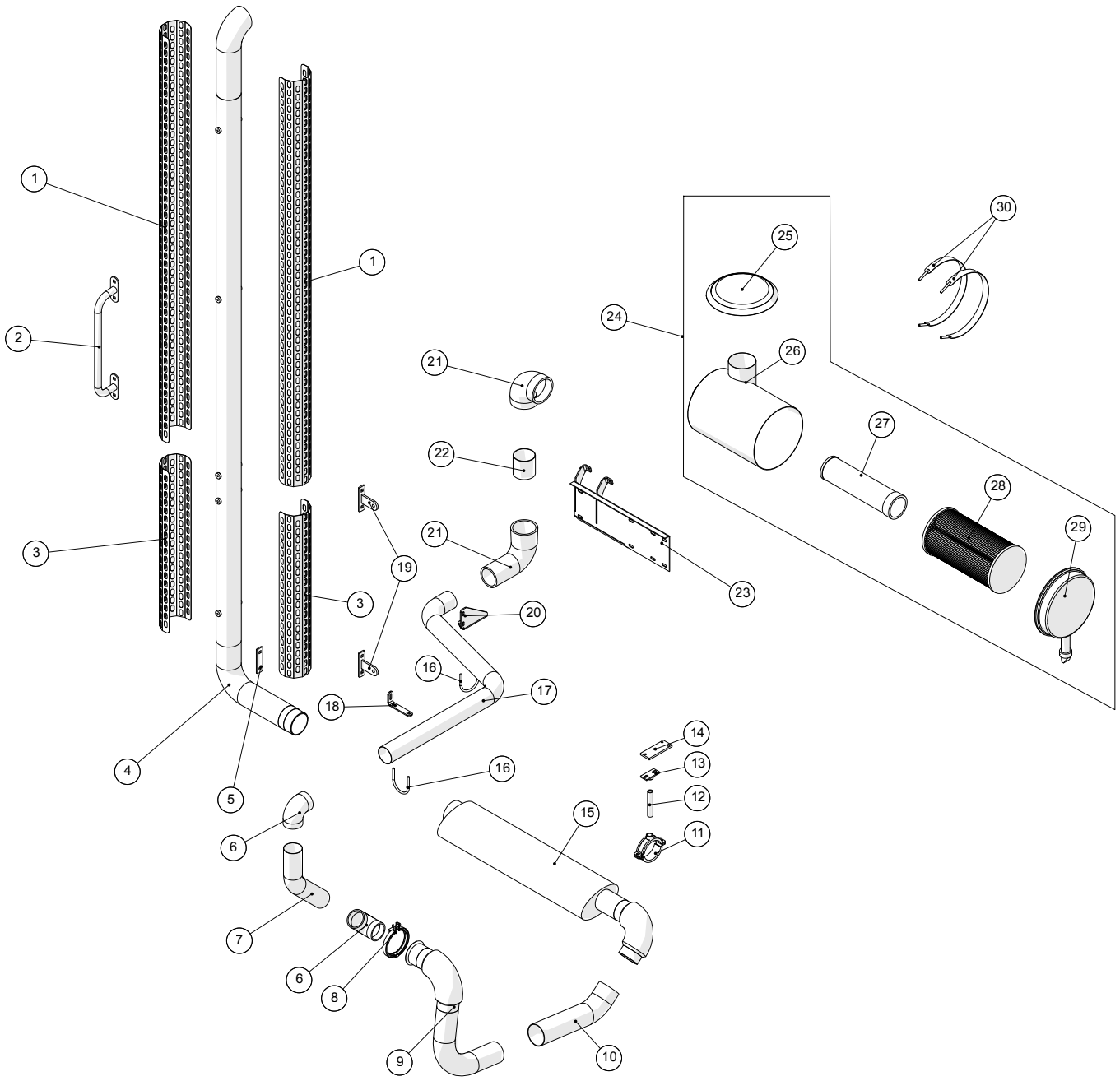

Indsugning og Udstødning				
Pos. nr.	**Vare nr.**	**Antal**	**Beskrivelse**	**Bemærkning**
1	251476639082	2	Skærm, øverste	
2	251476702780	1	Håndtag	
3	251476639081	2	Skærm, nederste	
4	251476801251	1	Udstødning	
5	251476409482	1	Flange for støtte og bærerør	
6	2514850494	2	Gummibøjning for indsugning	
7	2514850419	1	Bøjning ved motor, udstødning	
8	2514850410	1	Spændbånd	
9	251476801072	1	Forreste rør for udstødning	
10	2514850414	1	Stål flexrør	
11	10380498	1	Rørholder Ø92-104mm	
12	012120404	1	Nippelrør galv. ½"x120mm	
13	10380525	1	Bundflange til rørbærer ½"	
14	251476801073	1	Beslag for udstødning	
15	251476643720	1	Lydpotte	
16	10381076	2	U-clamp til Ø76 (3" rør)	
17	251476801289	1	Lufttilførselsrør version 2.0 samlet	
18	251476801290	1	Lille beslag for lufttilførselsrør	
19	251476641210	2	Beslag	
20	251476801291	1	Stort beslag for lufttilførselsrør	
21	2514850495	2	Gummibøjning for udsugning	
22	251476801038	1	Rør for indsugningsbøjning	
23	251476801276	1	Luftfilter holder	
24	2514850519	1	Luftfilter John Deere	
25	251476801272	1	Hat for luftfilter	
26	251476801277	1	Luftfilterkasse	
27		1	Luftfilter sekundær	Fra stelnr. SDS8903 til…
27	25100879	1	Luftfilter sekundær	Fra stelnr. 233203 til 265508 SDS85601 til SDS158802
28		1	Luftfilter primær	
28	25100878	1	Luftfilter primær	Fra stelnr. 233203 til 265508 SDS85601 til SDS158802
29	251476801278	1	Luftfilterkasse endelåg	
	2514853840	1	Snøfter for luftfilter	
30	251476643970	2	Strop for luftfilter	

Slangeholdere under kabine

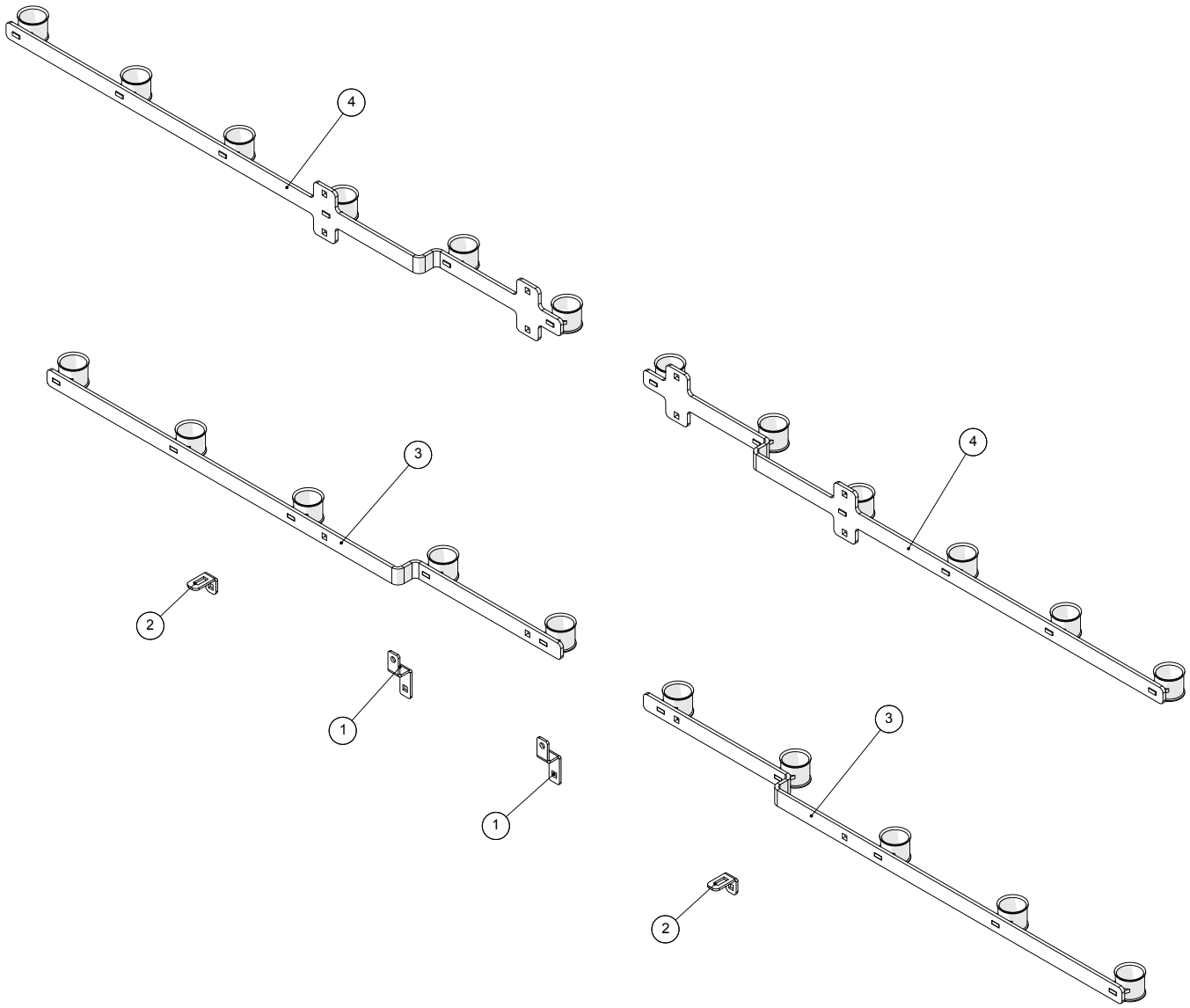

Slangeholdere under kabine				
Pos. nr.	**Vare nr.**	**Antal**	**Beskrivelse**	**Bemærkning**
1	251476803291	2	Holder for slæbesslangeskinne	Ny type
2	251476803292	2	Vinkel for slæbeslangeholder	Ny type
3	251476802530	2	Slangeholder foran hjul 6 slanger	24m vinger (2014 og senere)
4	251476802540	2	Slangeholder foran hjul 5 slanger	30m vinger (2012 og senere)
5	251476704740	2	Holder for slæbeslangeskinne	Gammel type
6	251476704750	2	Vinkel for slæbeslangeholder	Gammel type
7	251476801894	2	Slangeholder foran hjul	30m vinger (2012 og tidligere)
8	251476802253	2	Slangeholder foran hjul	24m vinger (2014 og tidligere)

Bagerste lygter / Sidemarkering

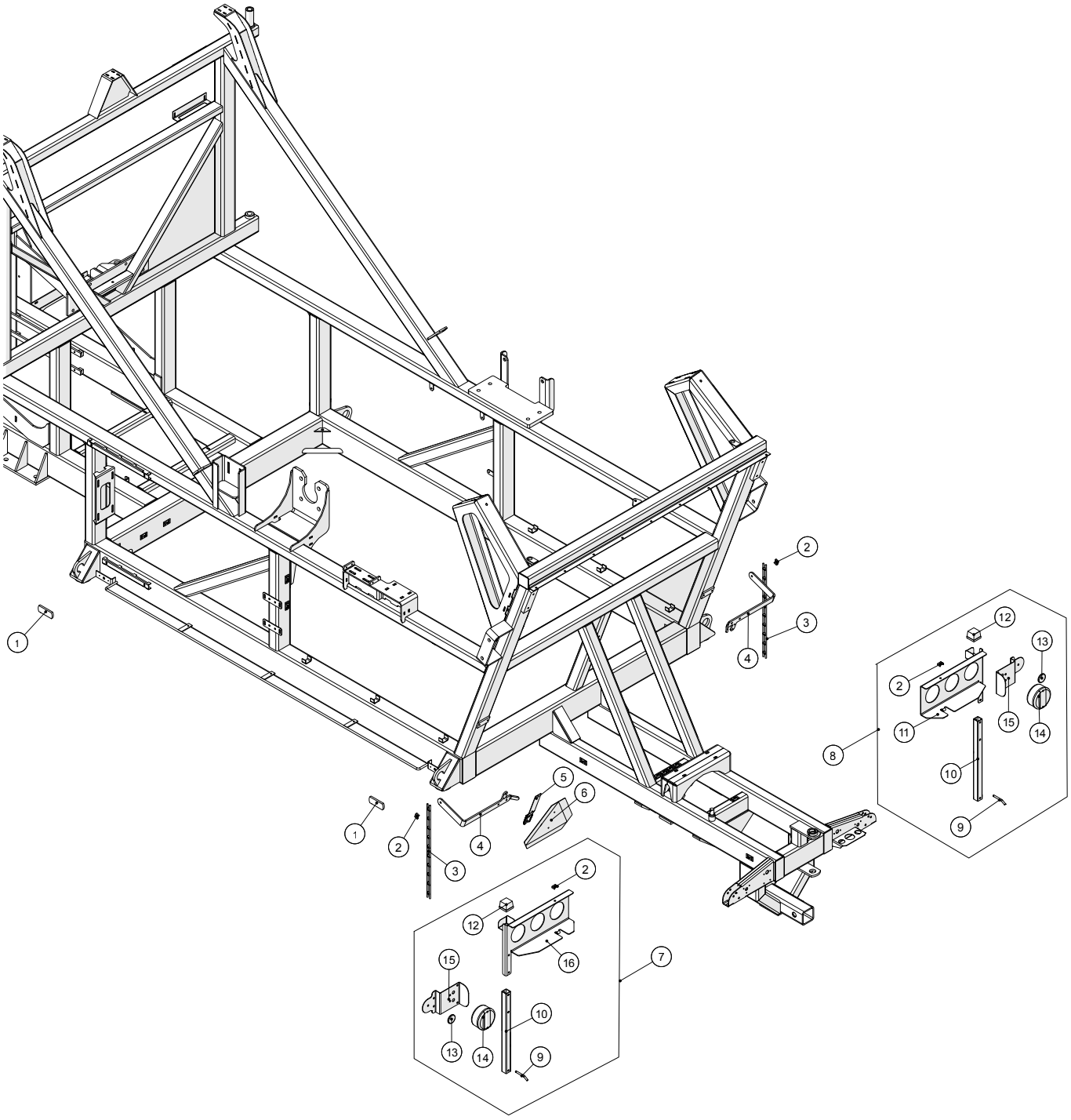

Fælledvej 10 • DK-7200 Grindsted • Tel. +45 76 72 13 00 • Fax +45 76 72 13 98

Bagerste lygter / Sidemarkering				
Pos. nr.	**Vare nr.**	**Antal**	**Beskrivelse**	**Bemærkning**
1	1229140053	4	Sidemarkeringslygte 9-33V	
2	251476801119	4	U-beslag for stigestrop	
3	2514850935	2x0,7m	Gummistrop	
4	251476801118	2	Holder for slæbeslanger ved bagbro	
5	20141021	1	Beslag til advarselstrekant	
6	20141020	1	Advarselstrekant u/beslag	
7	251476801155	1	Venstre lygtekonsol samlet	
8	251476801154	1	Højre lygtekonsol samlet	
9	251476801068	2	Låsetap for lygtebom	
10	251476638230	2	Profil for lygtebom	
11	251476801310	1	Højre bagerste slangeholder	
12	1229140050	2	Sidemarkeringslygte gul	
13	25102055	2	Refleks Rød ø60	
14	25017255	2	Baglygte Hella	
15	251476326000	2	Beslag for lygte	
16	251476801309	1	Venstre bagerste slangeholder	

Claas aksel

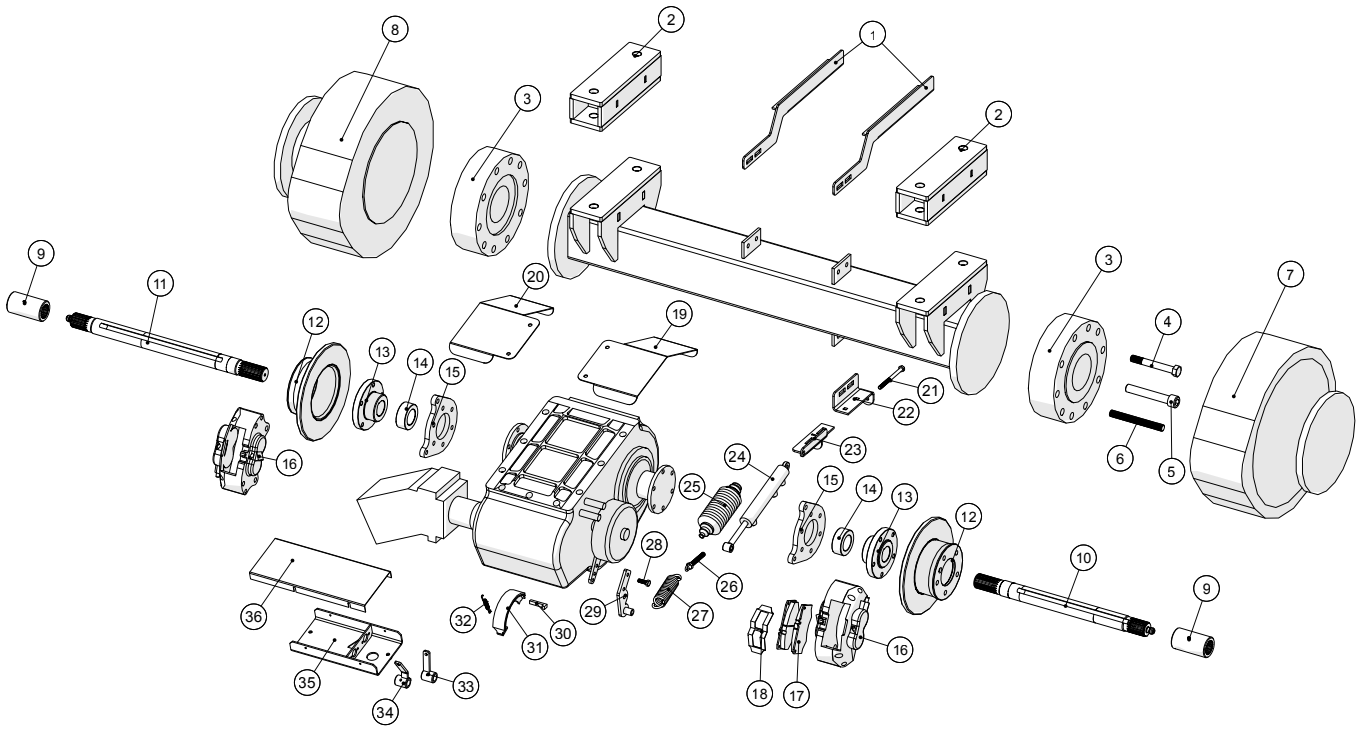
1
2
2
3
3
4
5
6
7
8
9
9
10
11
12
12
13
13
14
14
15
15
16
16
17
18
19
20
21
22
23
24
25
26
27
28
29
30
31
32
33
34
35
36

Claas aksel				
Pos. nr.	**Vare nr.**	**Antal**	**Beskrivelse**	**Bemærkning**
1	251476704760	2	Holder for trykluftbeholder	
2	251476648670	2	Flange for forbredning	
3		1	Stålbolt M20x150	
4		1	Unbraco M20x150	
5	251476801080	1	Gevindstykke M20x180	
6	25123140	2	Spline bøsning	
7	251476360240	1	Kort aksel for gyllemaskine	
8	251476360250	1	Lang aksel for gyllemaskine	
9	2514850615	2	Bremseskive	
10	251476685670	2	Nav f. bremseskive	
11	251476691540	2	Bøsning f. skivebremse	
12	251476685660	2	Beslag for bremsekaliber	
13	2514850614	2	Caliber	
14	2514850613	4	Bremseklods sæt (4 stk.)	
15	2514850612	1	Monteringssæt	
16	251476691871	1	Skærm over skivebremser	
17	251476691872	1	Skærm over skivebremser	
18	25141920221	1	Stålbolt M10x130	
19	251476693360	1	Holder for håndbremse	
20	251476693350	1	Holder for håndbremsecylinder	
21	2514853006	1	Cylinder håndbremse/slangeflyt	
22	2514850020	1	Manchet	
23		1	Stålsætskrue M10x30	
24	251476443720	1	Fjederholder	
25	1513850610	1	Fjeder	
26	251476702440	1	Beslag for håndbremse	
27	25122745	1	Hagekile 10x8x56	
28	25122755	1	Bremsebakke komplet	
29	25122795	1	Trækfjeder håndbremse	
30	251476640160	1	Geararm, kort	
31	251476640150	1	Geararm	
32	251476636760	1	Gearkonsol	
33	251476636140	1	Dækplade f. gearkonsol	

Styreaksel

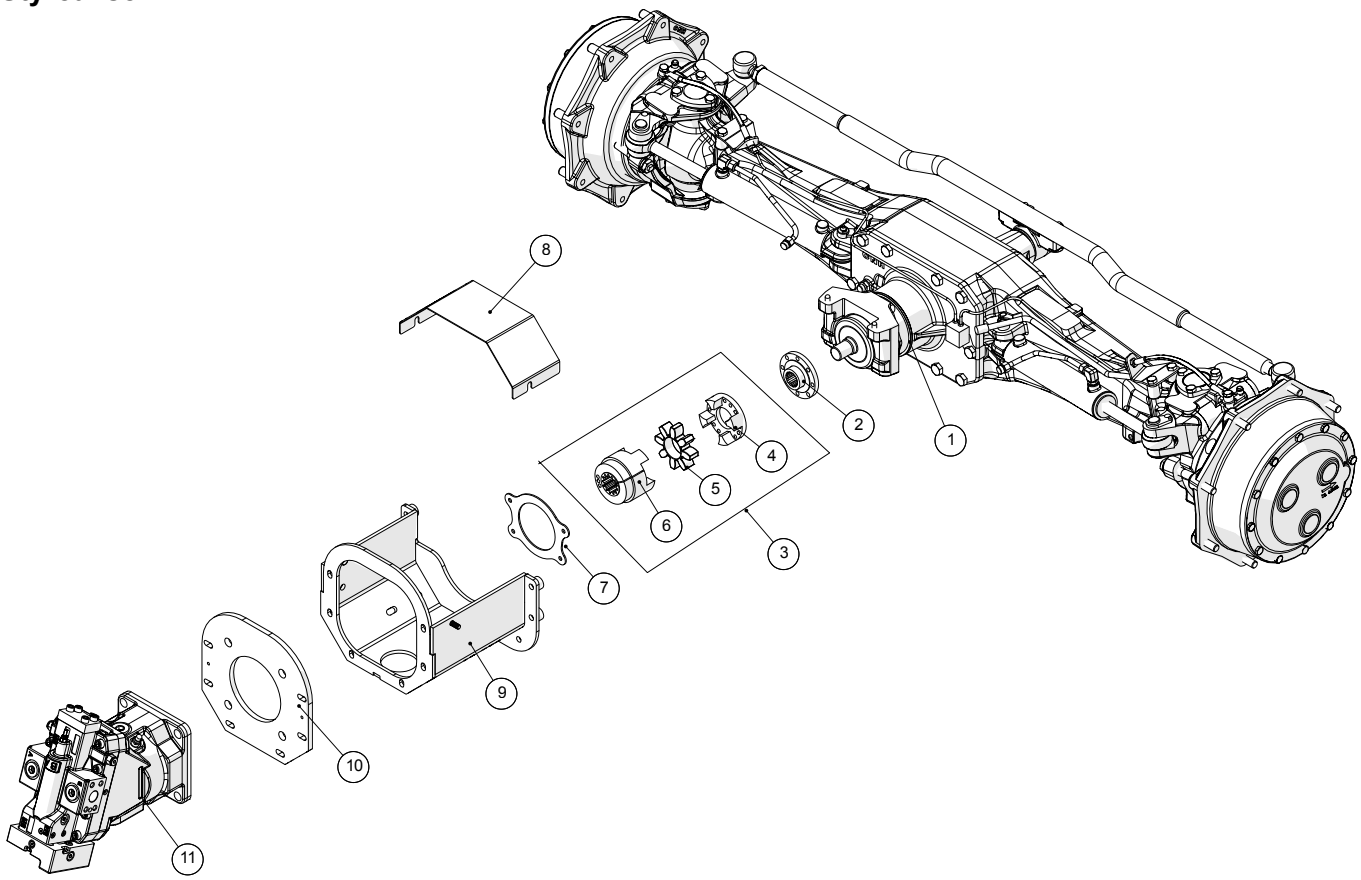

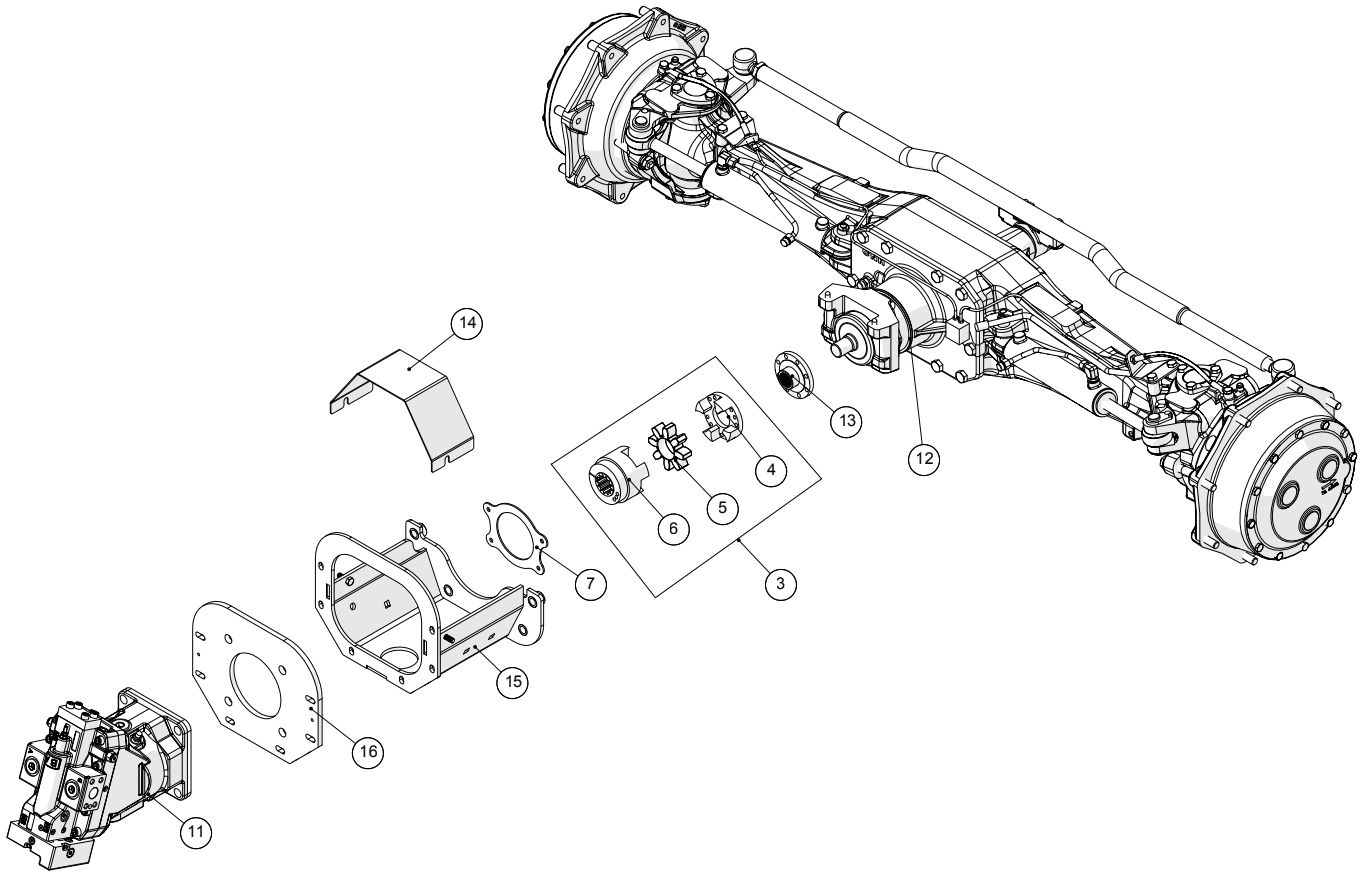

Fælledvej 10 • DK-7200 Grindsted • Tel. +45 76 72 13 00 • Fax +45 76 72 13 98

Styreaksel				
Pos. nr.	**Vare nr.**	**Antal**	**Beskrivelse**	**Bemærkning**
1	2514850226	1	Styreaksel	2010 og før
2	251476687810	1	Nav	2010 og før
3	2514851140	2	Koblings halvpart z=13 8/16 pitch	
4	2514851142	2	Koblingshalvpart flange	
5	2514851143	2	Gummielement	
6	2514851141	2	Koblingshalvpart z=13	
7	251476642900	2	Holder for pakning for 4-WD	
8	251476344740	1	Skærm for 4WD kobling	2010 og før
9	251476344730	1	Konsol for oliemotor	2010 og før
10	251476687750	1	Flange for Sauer motor	2010 og før
11	2514851476	2	Motor for bagaksel 51MV116	
12	2514850227	1	Styreaksel	2011 og senere
13	251476802255	1	Drivnav for styreaksel	2011 og senere
14	251476802286	1	Skærm for 4WD kobling	2011 og senere
15	251476802275	1	Konsol for oliemotor	2011 og senere
16	251476802285	1	Flange for Sauer motor	2011 og senere

Sidestyr

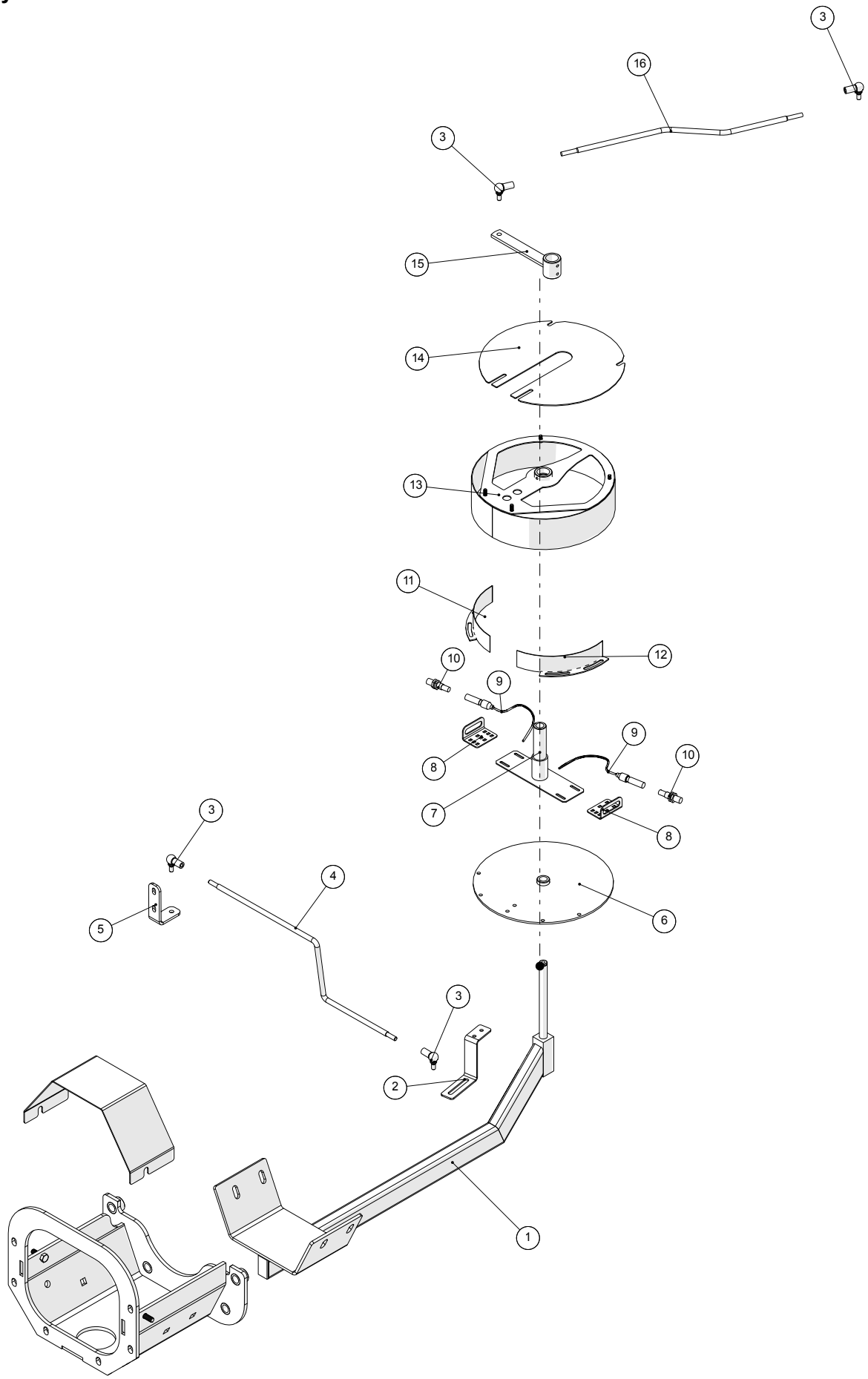

Fælledvej 10 • DK-7200 Grindsted • Tel. +45 76 72 13 00 • Fax +45 76 72 13 98

Sidestyr				
Pos. nr.	**Vare nr.**	**Antal**	**Beskrivelse**	**Bemærkning**
1	251476345720	1	Arm for sidestyr	
2	251476638980	1	Beslag for arm for sidestyr	
3	15110635227	4	Hængsel-led	
4	251476641670	1	Gevindstang	
5	251476641090	1	Beslag for styrestang for sidestyr	
6	251476638870	1	Bundplade for sidestyrsrondel	
7	251476638850	1	Plade for mikroswitch	
8	251476801147	2	Beslag for induktiv føler	
9	25030011	2	Kabel til føler 3m	
10	25030010	2	Induktiv føler	
11	251476638821	1	Kurvebane for sidestyr	
12	251476638822	1	Kurvebane for sidestyr	
13	251476638890	1	Låg for sidestyrsrondel	
14	251476691560	1	Topplade for sidestyrsrondel	
15	251476638930	1	Arm for sidestyrsrondel	
16	251476802202	1	Gevindstang	

Slangestyr, øverst

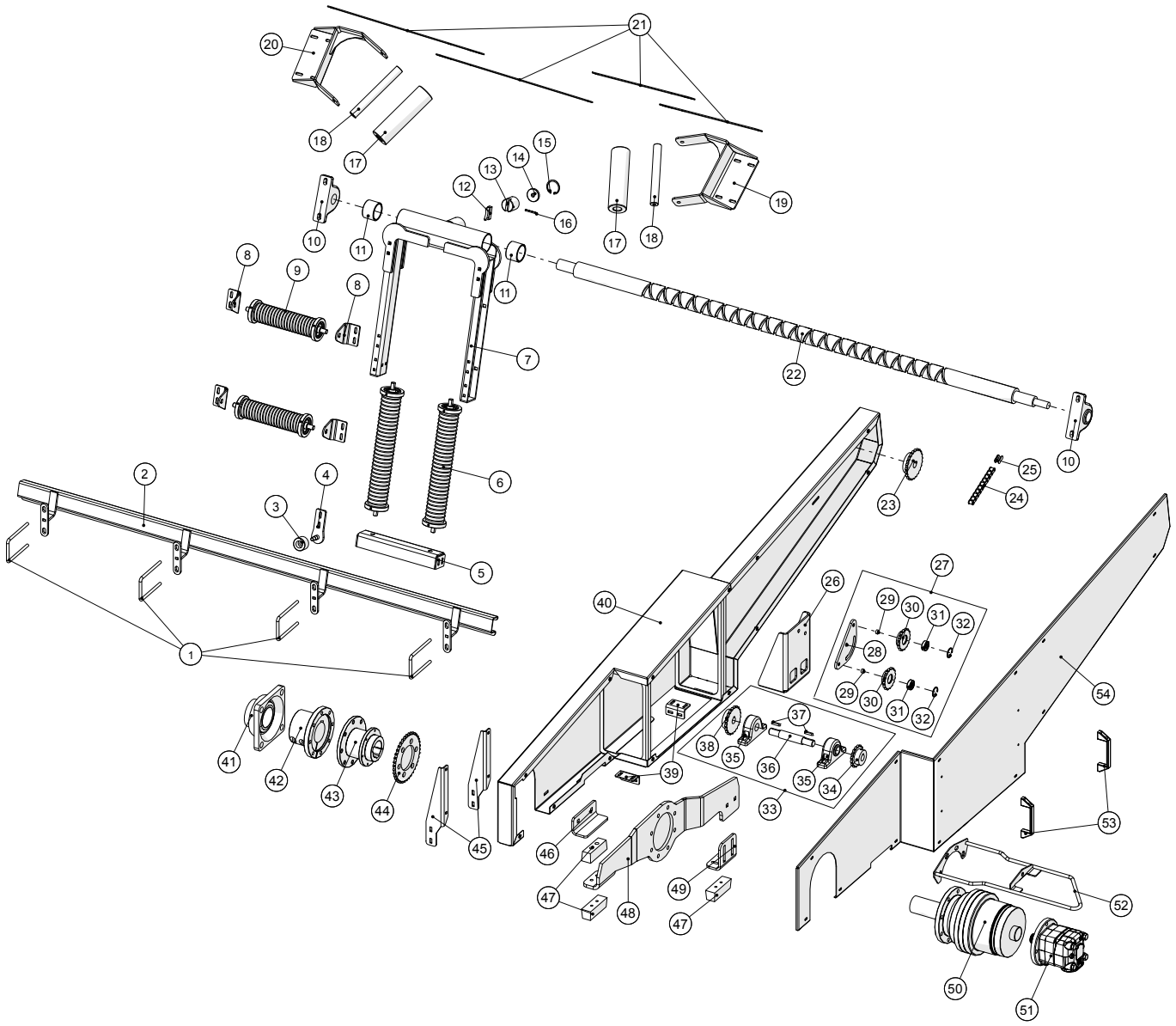

Fælledvej 10 • DK-7200 Grindsted • Tel. +45 76 72 13 00 • Fax +45 76 72 13 98

Slangestyr, øverst				
Pos. nr.	**Vare nr.**	**Antal**	**Beskrivelse**	**Bemærkning**
1	251476634580	4	Bøjle for beslag for gyllerør	
2	251476688790	1	Skinne for øverste slangestyr	
3	251476688810	1	Nylonrulle for slangestyr	
4	251476688760	1	Styr for øverste slangestyr	
5	251476648630	1	Bundvange	
6	251476648530	2	Slangerulle	
7	251476346250	1	Øverste slangestyr	
8	251476649840	4	Holder for rulle for øverste slangestyr	
9	251476648550	2	Slangerulle	
10	2514500934	2	Lejebuk	
11	251476632670	2	Bøsning for øverste slangestyr	
12	251476632620	1	Styretap for øverste slangestyr	
13	251476688700	1	Styreklump for styretap	
14	251476632690	1	Skive	
15	2514932250	1	Låsering	
16	25122964	1	Rørstift	
17	251476802643	2	Rulle for sideslangestyr	
18	251476802409	2	Aksel for guidance rulle	
19	251476802647	1	Beslag for venstre rulle	
20	251476802653	1	Beslag for højre rulle	
21	251476802408	4	Trækbånd	
22				4"
22	251476330200	1	Snekkeaksel for øverste slangestyr	4½"
22	251476801225	1	Snekkeaksel for øverste slangestyr	5"
23				4"
23				4½"
23	251476691840	1	Kædehjul ⅝" Z=23	5"
24	2514503104	1	Kæde ⅝"	
25	2514503101	1	Samleled ⅝"	
26	251476802623	1	Opstander for kædestrammer	
27	25031486	1	Kædestrammer	
28	25031487	1	Plade for kædestrammer for snekke	
29	25031488	2	Afstandsrør for kædestrammer for snekke	
30	251476635930	2	Kædehjul ⅝" 16 tdr.	

Slangestyr, øverst

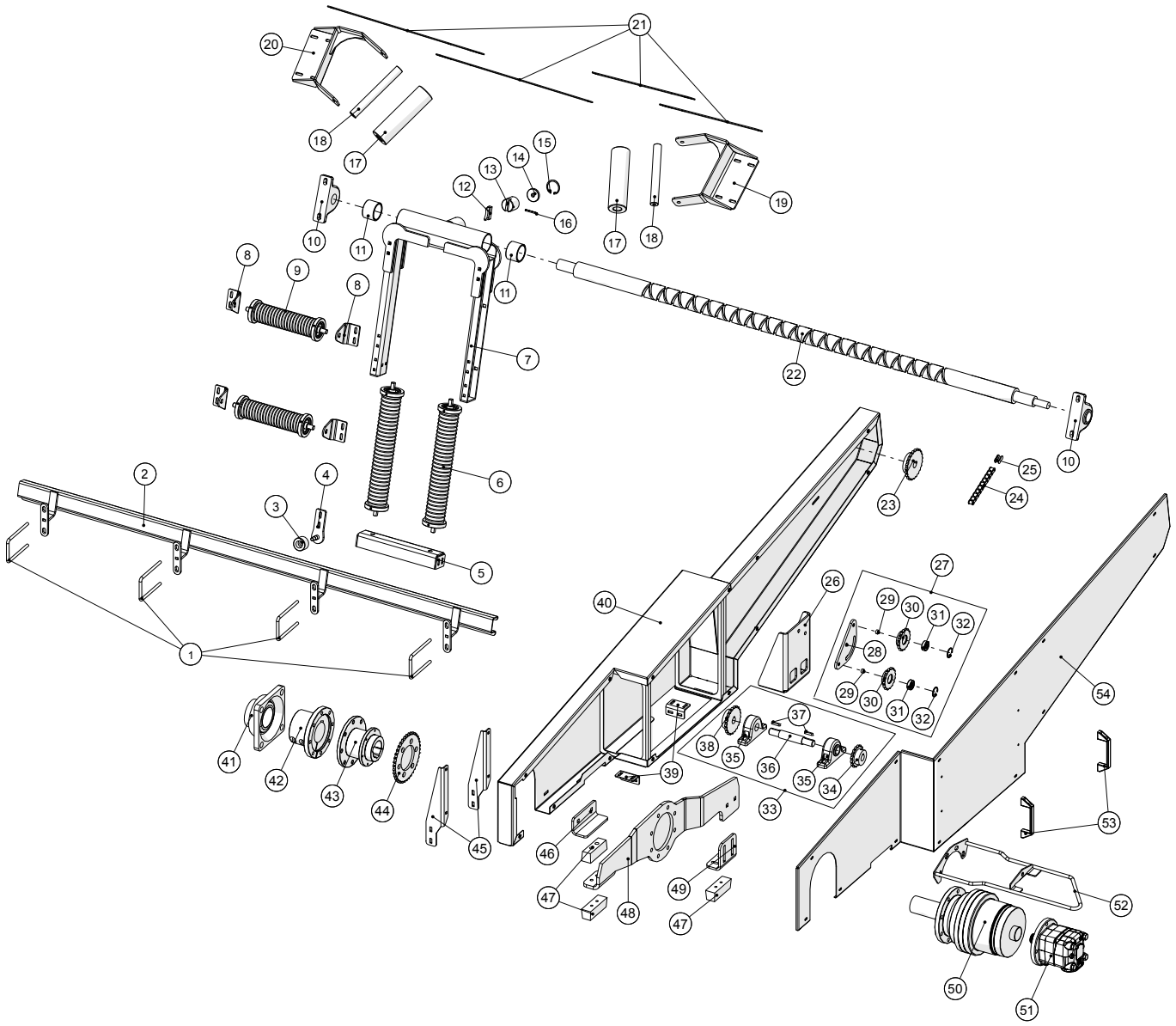

Fælledvej 10 • DK-7200 Grindsted • Tel. +45 76 72 13 00 • Fax +45 76 72 13 98

31	19300630102	2	Kugleleje 6301 2RS	
32	15140037600037	2	Låsering I37	
33	251476802649	1	Mellemaksel	
34				4"
34				4½"
34				5"
35	2514500932	2	Ståleje Rase30	
36	251476802314	1	Aksel for mellemaksel	
37	15110612810	2		
38				4"
38				4½"
38				5"
39	251476802632	2	Holdebeslag 2 for kædeskærm	
40	251476802627	1	Bagplade for kædeskærm	
41	25038015	1	Flangeleje RCJ 80	
42	25031550	1	Nav for tromlemotor - tromleside	
43	25031551	1	Nav for tromlemotor - motorside	
44	25031680	1	Tandhjul på hydraulikmotor for snekkedrev	
45	251476802629	2	Holdebeslag 1 for kædeskærm	
46	251476802621	1	Topplade stop for momentarm	
47	25038053	3	Gummibuffer 120x40	
48	251476802617	1	Momentarm for tromlemotor pioneer	
49	25032111	1	Vinkel for momentarm	
50	1363R1542883	1	Negativbremse RF5/85 OMTS	
50	1363154B5753M7		Gear RR510 MC - 5,80/1	
51	1363151B3039	1	Oliemotor OMTS315	
52	251476802641	1	Slangebeskyttelse	
53	2514803066	2	Håndtag	
54	251476802626	1	Kædeskærm	

Slangestyr, yderst

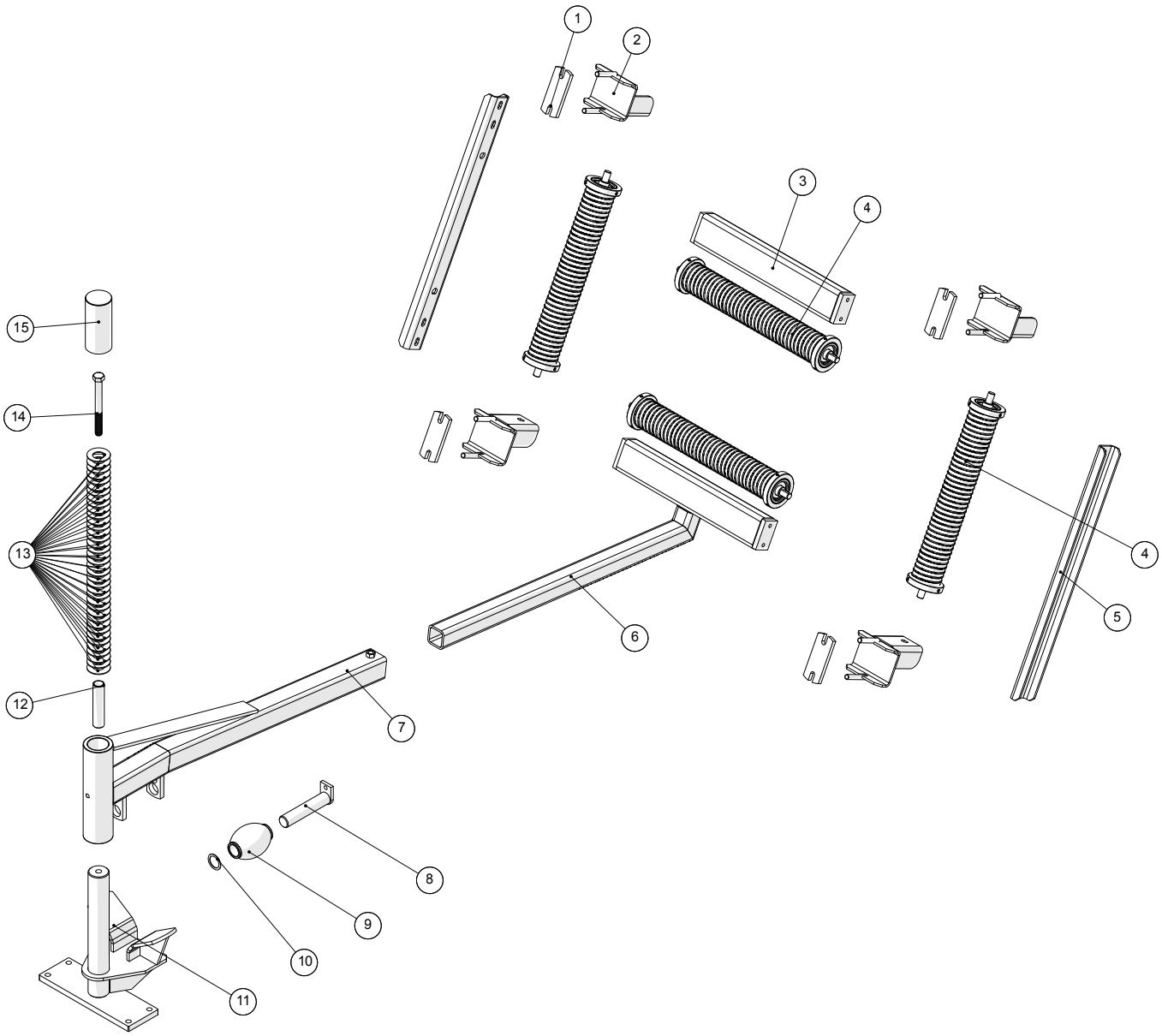

Slangestyr, yderst				
Pos. nr.	**Vare nr.**	**Antal**	**Beskrivelse**	**Bemærkning**
1	251476635590	4	Beslag for yderste slangestyr	
2	251476648650	4	Beslag for slangerulle	
3	251476688720	1	Profil	
4	251476648530	4	Slangerulle	
5	251476648570	2	Sidevange for yderste slangestyr	
6	251476636610	1	Yderste slangestyr	
7	251476636100	1	Momentarm for slangestyr	
8	251476636110	1	Tap for rulle for momentarm	
9	251476633130	1	Rulle for slangestyr	
10	251476634560	1	Justerskive for slangestyr	
11	251476330340	1	Rullebane for slangestyr	
12	251476632720	1	Rør for slangestyr	
13	2514932901	38	Tallerkenfjeder	
14	25141922714	1	Stålbolt M16x160	
15	251476636970	1	Beskyttelsesrør tallerkenfjedre	

Slangeruller

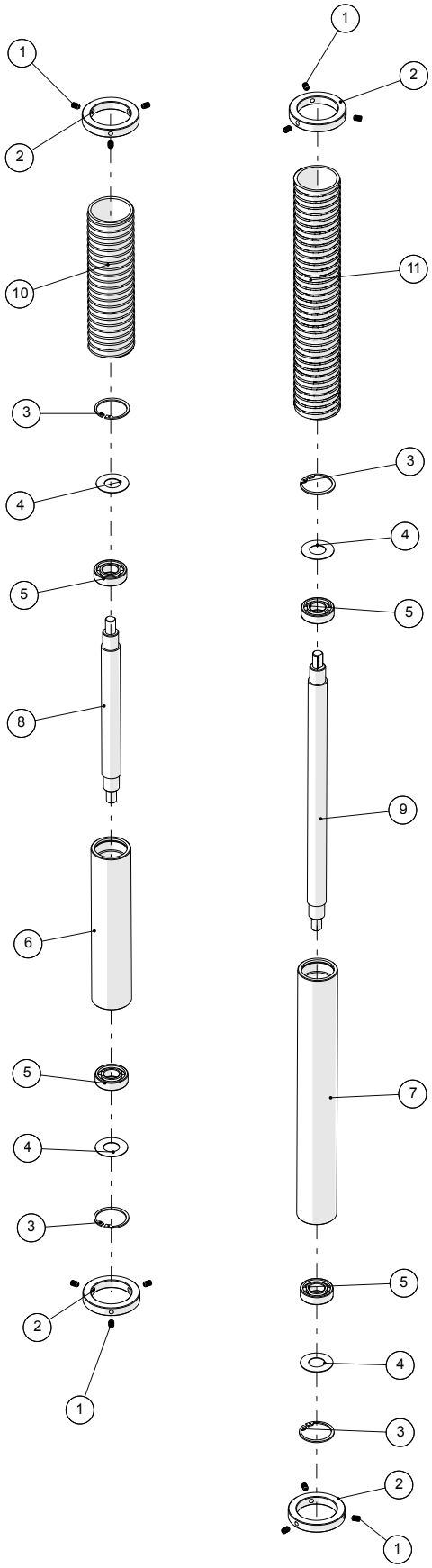

Fælledvej 10 • DK-7200 Grindsted • Tel. +45 76 72 13 00 • Fax +45 76 72 13 98

Slangeruller				
Pos. nr.	**Vare nr.**	**Antal**	**Beskrivelse**	**Bemærkning**
1	25141905420	12	Pinolskrue M8x12	
2	251476634760	4	Stopring for rulle på slangestyr	
3	2514932252	4	Låsering I52	
4	251476620650	4	Skive	
5	2514500798	4	Kugleleje 6205-2RS	
6	251476649820	1	Rulle for slangestyr	
7	251476648520	1	Rulle for slangestyr	
8	251476648560	1	Tap for strammerulle	
9	251476648540	1	Tap for strammerulle	
10	251476649830	1	Beskyttelseslange for slangerulle	
11	251476648580	1	Beskyttelseslange for slangerulle	

Trækbom

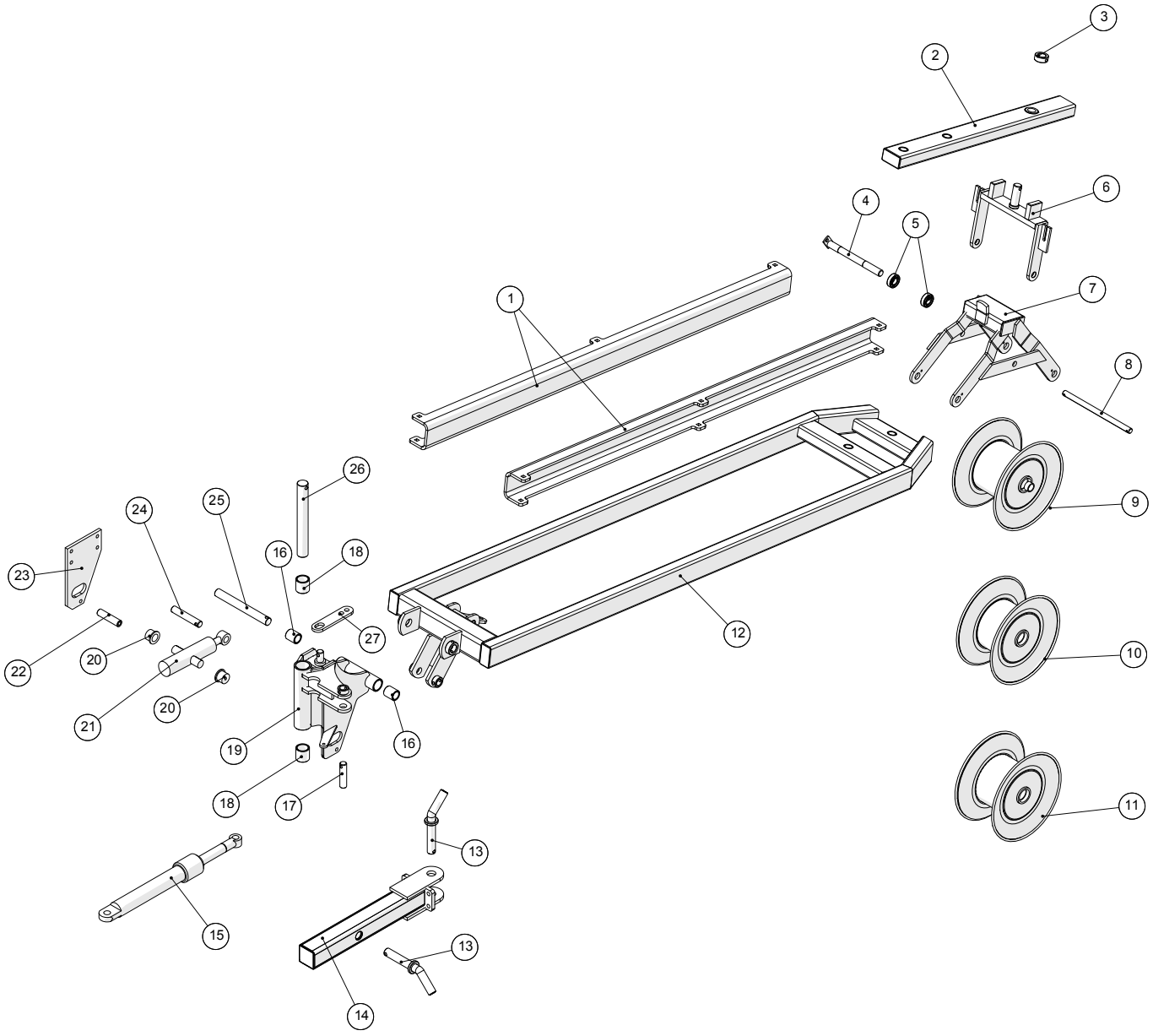
1
2
3
4
5
6
7
8
9
10
11
12
13
13
14
15
16
16
17
18
18
19
20
20
21
22
23
24
25
26
27

Trækbom				
Pos. nr.	**Vare nr.**	**Antal**	**Beskrivelse**	**Bemærkning**
1	251476649980	2	Slidplader for trækbom	
2	251476330570	1	Trækbom	
3	251476493710	1	Leje for stel	
4	251476636340	2	Tap for slangevogn	
5	2514500798	2	Kugleleje 6205-2RS	
6	251476330430	1	Bøjle for slangevogn	
7	251476330420	1	Vogn for slangevogn	
8	251476635070	1	Lap for slangevogn	
9	251476802250	4	Afstandsrør til slangevogn	
10	251476632560	2	Aksel for vip for slangevogn	
11	251476330973	2	5" slangerulle	
12	251476330972	2	3½" slangerulle	
13	251476330971	2	4" slangerulle	
14	251476330560	1	Store trækbom	
15	251476641120	2	Tap svejst	
16	251476639490	1	Trækbom	
17	2514850098	1	Cylinder for side forskydning	
	2514850096	1	Pakningssæt til cylinder for side forskydning	
18	251476640910	2	Radialleje for drejekonsol	
19	251476639482	1	Tap for cylinder for styrearm	
20	251476635220	2	Bøsning for tap for trækbom	
21	251476331440	1	Trækbomskonsol	
22	251476638110	2	Fedtkop for cylinder	
23	2514853030	1	Cylinder for løft stjært	
	2514853032	1	Pakningssæt til cylinder for løft stjært	
24	251476641690	1	Afstandsbøsning for drejekonsol	
25	251476637990	1	Plade for trækbomskonsol	
26	251476639481	1	Tap for cylinder for styrearm	
27	251476638210	1	Tap for løft styrearm	
28	251476638190	1	Aksel for drejekonsol for styreaksel	
29	251476691770	1	Plade for lås for trækbom	

Slangenæse

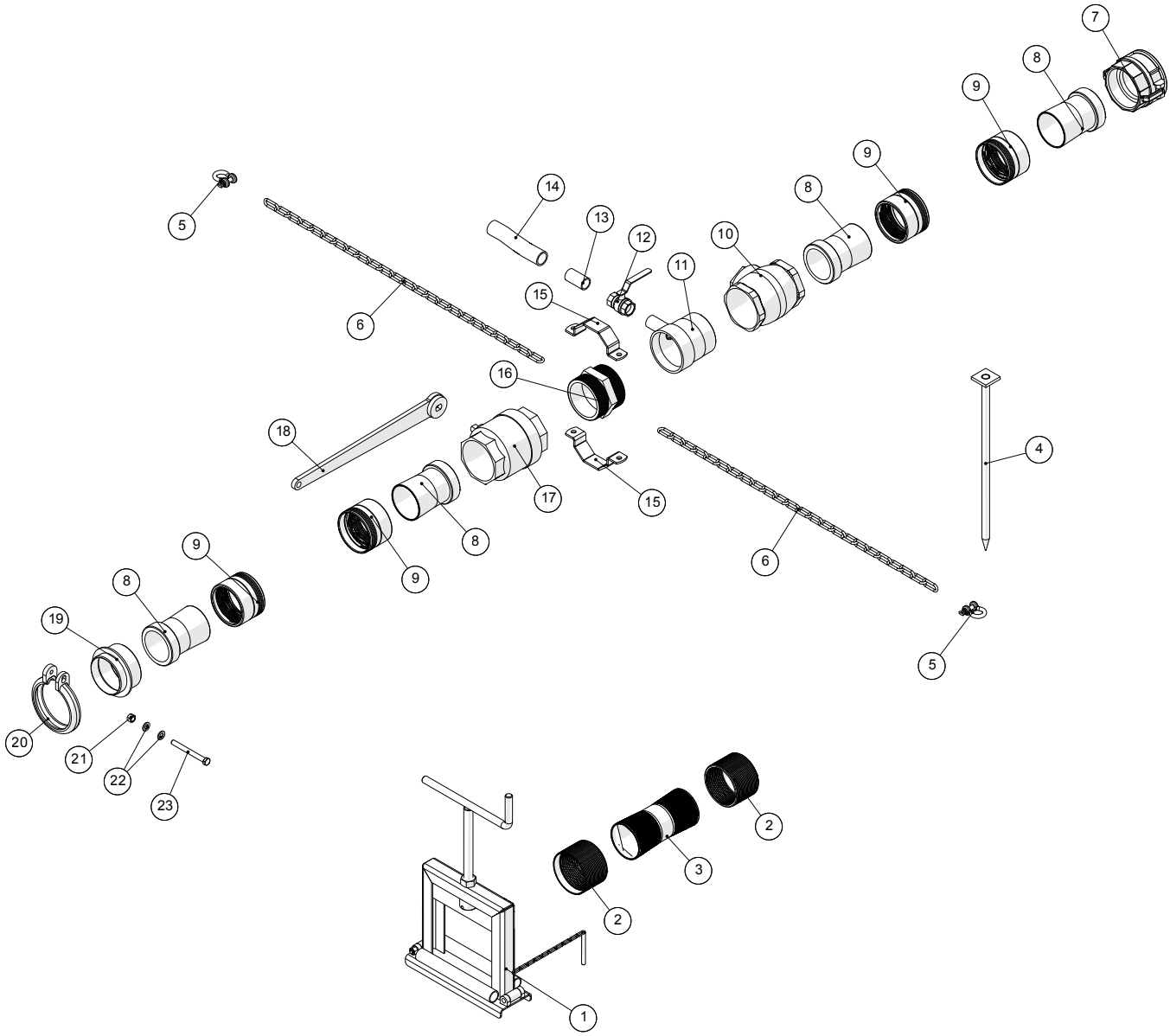

Slangenæse				
Pos. nr.	**Vare nr.**	**Antal**	**Beskrivelse**	**Bemærkning**
1	251476331350	1	Slangeklemme	
2	16150510-02	2	Ring til ARMTEX 4"	
3	16150513-01	1	Slangesamler alene 4"	
4	251476636980	1	Tap for slange	
5	181085112	2	H-sjækel galv. ⅜"	
6	181085016	2	Langledet kæde galv. 6mm	
7	14191250	1	Camlock (hun) med indvendiggev. 4"	
8	16150514-01	4	Slangekonus for 4" tromle	
9	16150511-01	4	Ring for 4" slangestuds	
10	13150020	1	Kontraventil m/klap 4"	
11	251476642220	1	Udluftning for gylleindløb	
12	13100008	1	Kuglehane muffe/muffe 1"	
13	012120408	1/2	Nippelrør galv. 1"x120mm	
14	16080245	1	Slange, klar m/væv 1¼" (32,0x42,0)	
15	251476630080	2	Beslag for gyllerør	
16	000280416	1	Brystnippel nr.280 galv. 4"	
17	2514850116	1	Gylle hane 4"	
18	251476691940	1	Nøgle for 4" kuglehane	
19	251476691230	1	Spændekonus for slangetromle	
20	251476691240	1	Spændering for tromle	
21	25141930730	1	Stålmøtrik M12	
22	25141930907	2	Spændeskive M12	
23	25141920320	1	Stålsætskrue M12x120	

Forgreningsrør (2011 og senere)

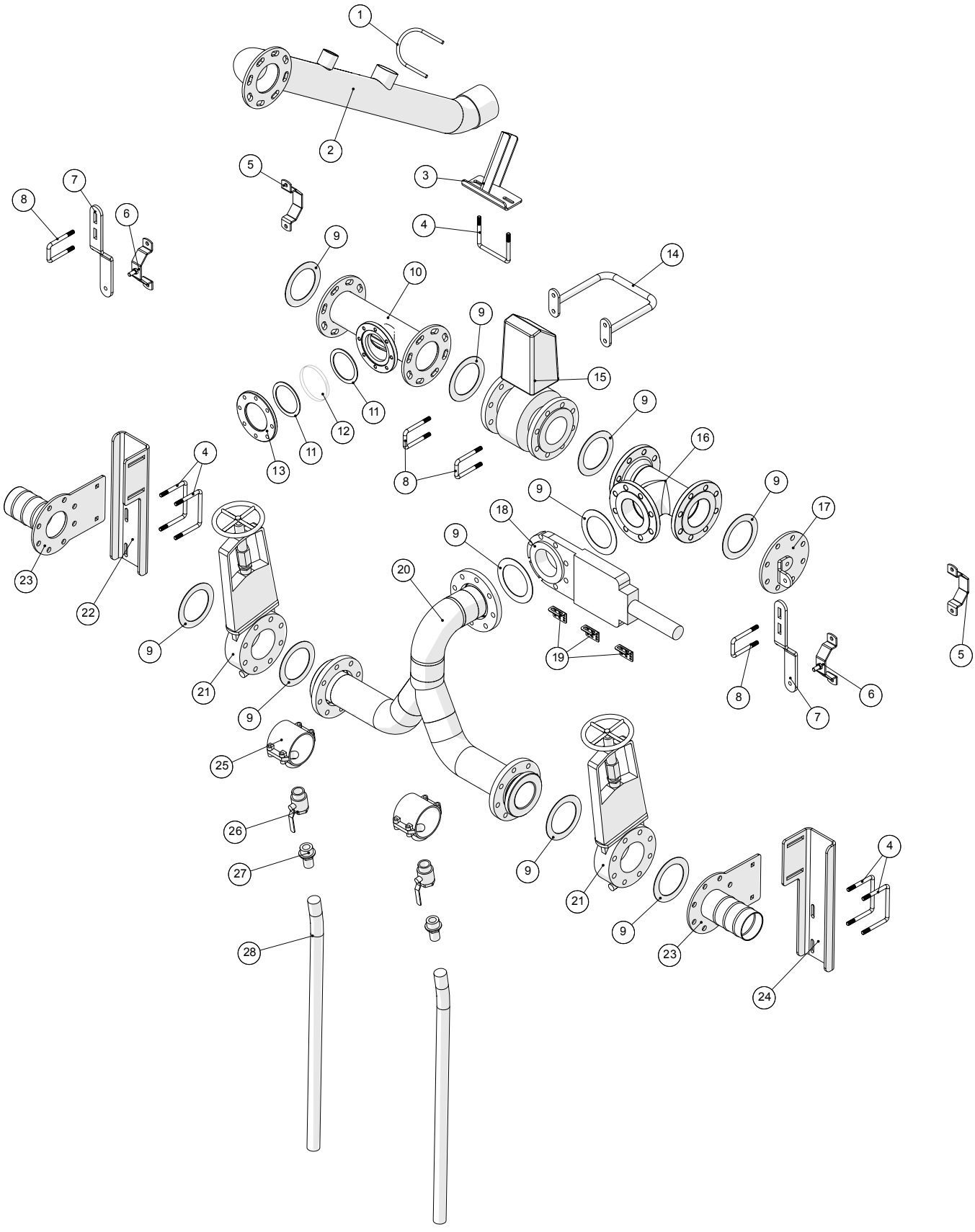

Fælledvej 10 • DK-7200 Grindsted • Tel. +45 76 72 13 00 • Fax +45 76 72 13 98

Forgreningsrør (2011 og senere)				
Pos. nr.	**Vare nr.**	**Antal**	**Beskrivelse**	**Bemærkning**
1	10381115	1	Rør U-bøjle Ø115x145mm M10	
2	251476801163	1	Afgangsrør fra tromle	
3	251476802248	1	Gyllerørsophæng	
4	251476634940	5	U-bøjle	
5	251476630080	2	Beslag for gyllerør	
6	251476636780	2	Beslag for gyllerør	
7	251476690860	2	Beslag for flowmåler	
8	251476691270	4	Bøjle for fordelerløft/platform	
9	13250545	10	Flangepakning NW100	
10	251476802316	1	Indløb for flowmåler med skueglas	
11	251476802329	2	Pakning for skueglas	
12	2514850930	1	Skueglas Ø125 12mm hærdet 8902	
13	251476802321	1	Spændeflange for skueglas	
14	251476801132	1	Beskyttelsesbøjle for flowmåler	
15	2514850376	1	Flowmåler	
	25130203-1	1	MAG5000 SIGNAL OMSÆTTER MK1	Ikke med i 2514850376
16	251476802315	1	T for svampeudtag	
17	251476802352	1	Lukkeplade for gyllerør -uden svampefælde	
18	20144100	1	Ramus spadeventil m/cylinder DN100	
19	251476801147	3	Beslag for induktiv føler	
20	251476802330	1	Forgreningsrør	
21	20144105	2	Ramus spadeventil m/håndtag DN100	
22	251476802345	1	Holder for gyllehane	
23	251476802324	2	Holder for grenrør	
24	251476802346	1	Holder for grenrør	
25	10350165	2	Anboringsbøjle PVC	
26	13100070	2	Kuglehane muffe/nippel 1¼"	
27	1044629532	2	Studs lige 1¼"	
28	16050010	2x1m	Blå lænseslange 1¼"	

Svampefælde

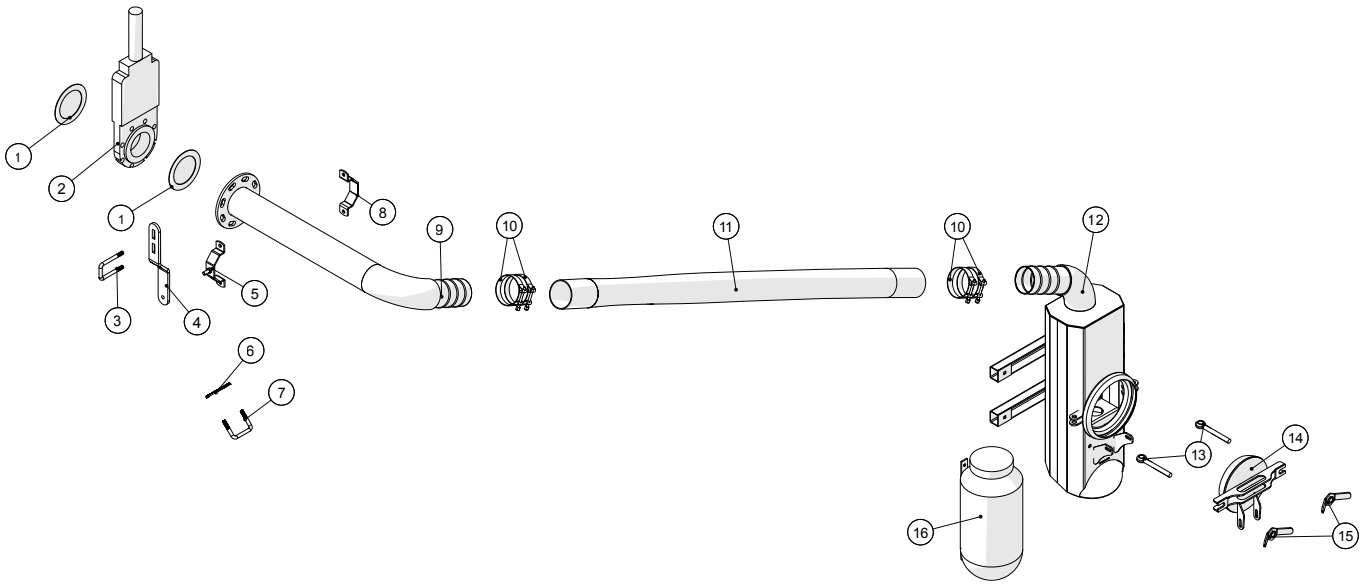

Fælledvej 10 • DK-7200 Grindsted • Tel. +45 76 72 13 00 • Fax +45 76 72 13 98

Svampefælde				
Pos. nr.	**Vare nr.**	**Antal**	**Beskrivelse**	**Bemærkning**
1	13250545	2	Flangepakning NW100	
2	20144100	1	Ramus spadeventil m/cyl. DN100 4"	
3	251476691270	1	Bøjle for fordelerløft/platform	
4	251476690860	1	Beslag for flowmåler	
5	251476636780	1	Beslag for gyllerør	
6	251476802357	1	Holder for 6-vejs ventil for svampefælde-hane	
7	251476700940	1	U-Bøjle for 50x80 profil	
8	251476630080	1	Beslag for gyllerør	
9	251476802325	1	Afgangsrør fra flowmeter til svampefælde	
10	16200732	4	Spændebånd 104-112mm	
11	16050215	1	Trykslange ARMTEX sort 4"	
12	251476802336	1	Hus for svampefælde	
13	14050046	1	O-ring for Ø194 kobling	
14	251476802371	1	Lukkeprop for svampefælde	
15	2514854400	1	Vandbeholder 15L	

Udtagsbøjning

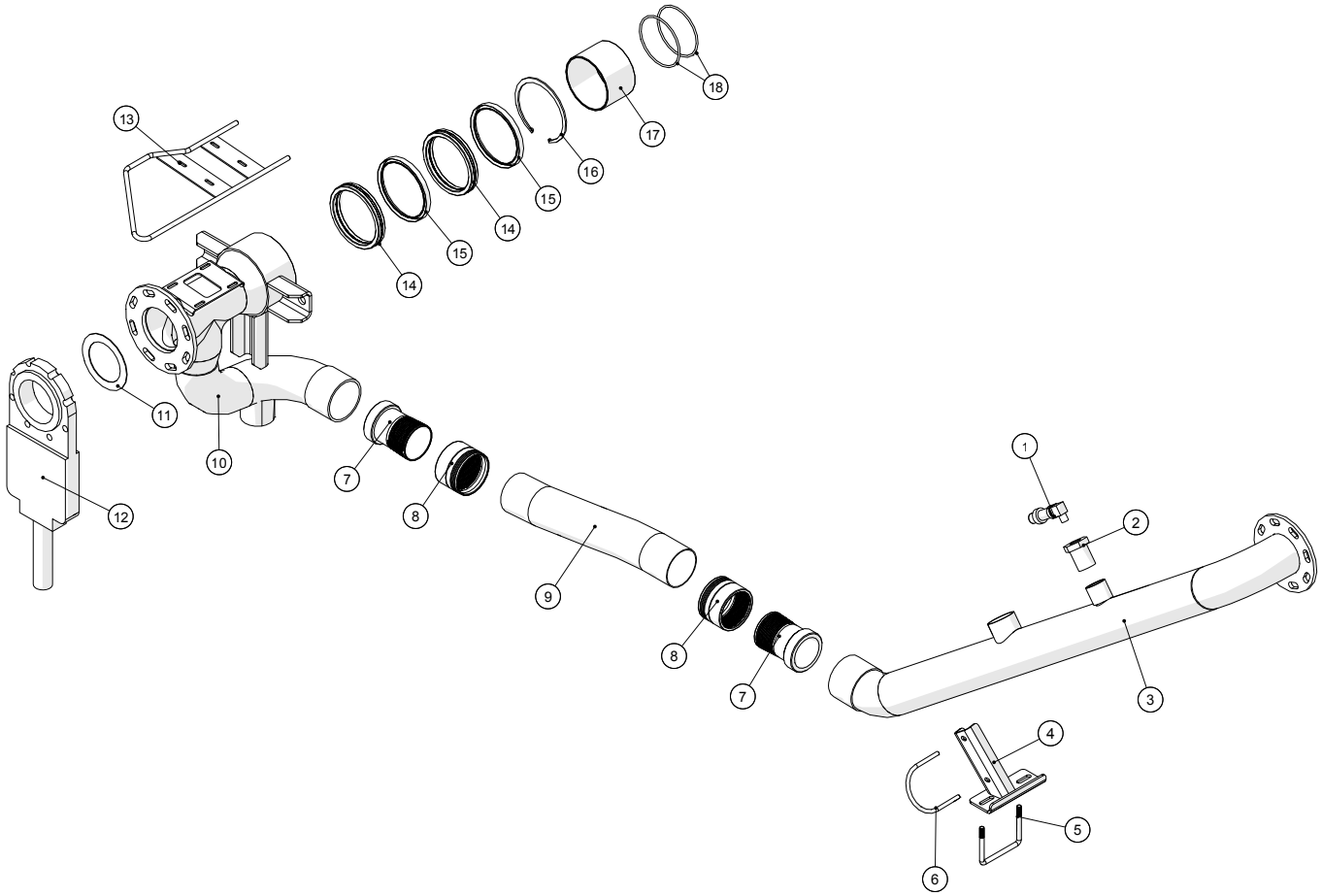

Fælledvej 10 • DK-7200 Grindsted • Tel. +45 76 72 13 00 • Fax +45 76 72 13 98

Udtagsbøjning				
Pos. nr.	**Vare nr.**	**Antal**	**Beskrivelse**	**Bemærkning**
1	13180731	1	Tryktransmitter 7MF1 0-25bar 1"	
2	000241458	1	Nippelmuffe nr.241 galv. 1½"x1"	
3	251476801163	1	Afgangsrør fra tromle	
4	251476802248	1	Gyllerørsophæng	
5	251476634940	1	U-bøjle	
6	10381115	1	Rør U-bøjle	
7	16150512-01	2	4" overgang x4"URG	
8	16150511-01	2	4" Ring alene	
9	16050420	1m	PU trykslange sort 4"	
10	251476802586	1	Tromleafgang 5"	
11	13250545	1	Flangepakning NW100	
12	20144125	1	Ramus spadeventil DN125 m/cylinder	
13	251476802637	1	Slangebeskyttelse ved udtagsbøjning	
14	251476802580	2	Glidering for 5" tromle	
15	251476802552	2	Simmerring 155x180x15	
16	15140037600180	1	Låsering I180x2.5	
17	251476802579	1	Glidebøsning for 5" tromle	
18	251476802551	2	O-Ring 138x5	

Overtryksventil

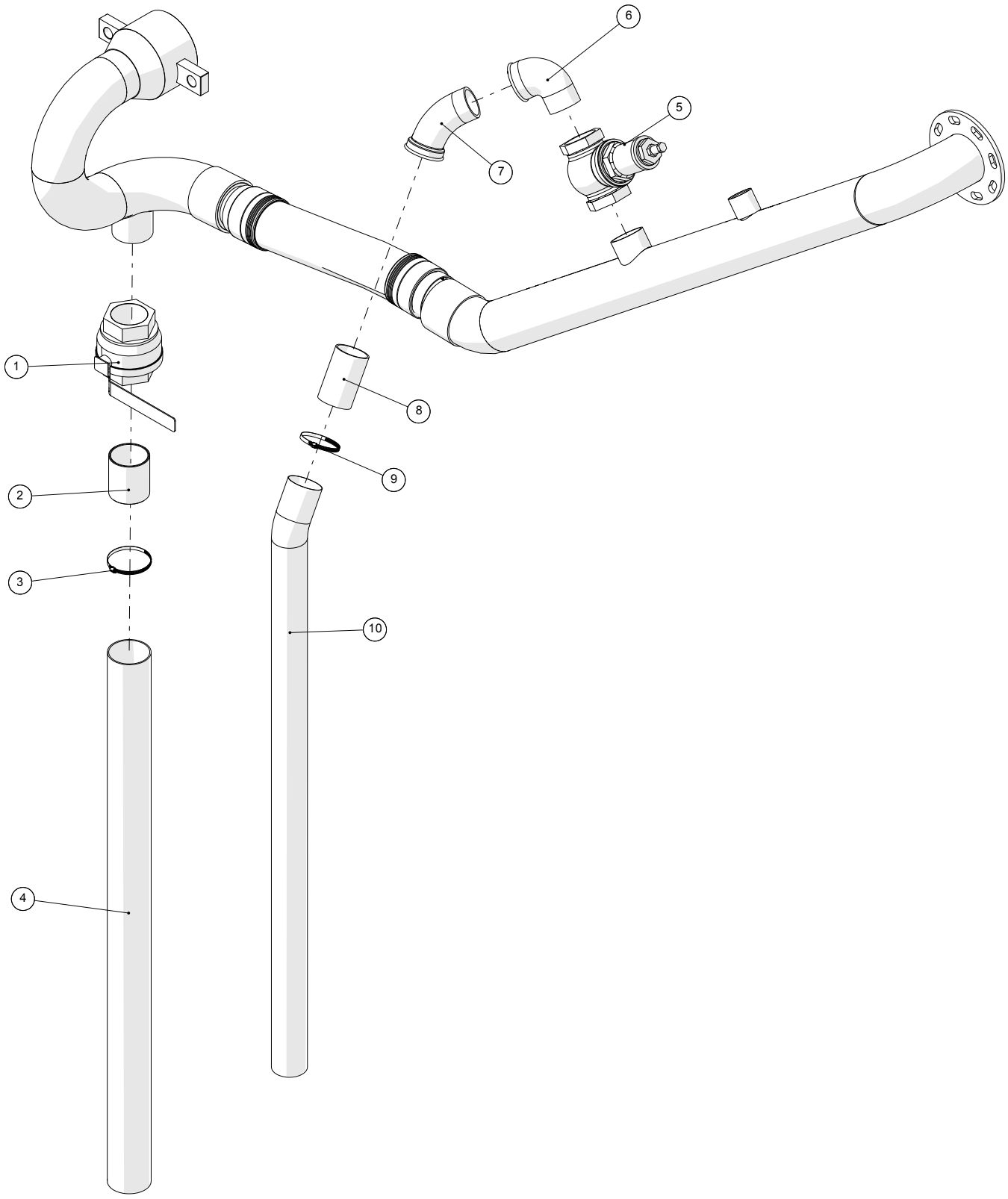

Overtryksventil (2011 og senere)				
Pos. nr.	**Vare nr.**	**Antal**	**Beskrivelse**	**Bemærkning**
1	13100018	1	Kuglehane muffe/muffe 3"	
2	14360030	1	Nippelrør 3"x100 1gev.	
3	16200682	1	Spændebånd 80-100mm	
4	16050205	1,4m	Trykslange ARMTEX sort 3"	
5	13080020	1	Overtryksventil m/O-ring 2½"	
6	000092413	1	Vinkel 90° nr.92 galv. 2½"	
7	000040413	1	Bøjning 45° nr.40 galv. 2½"	
8	14360022	1	Nippelrør sort 2½"x120mm 1gev.	
9	16200680	1	Spændebånd 70-90mm	
10	16050200	1	Trykslange ARMTEX sort 2½"	

Tromle

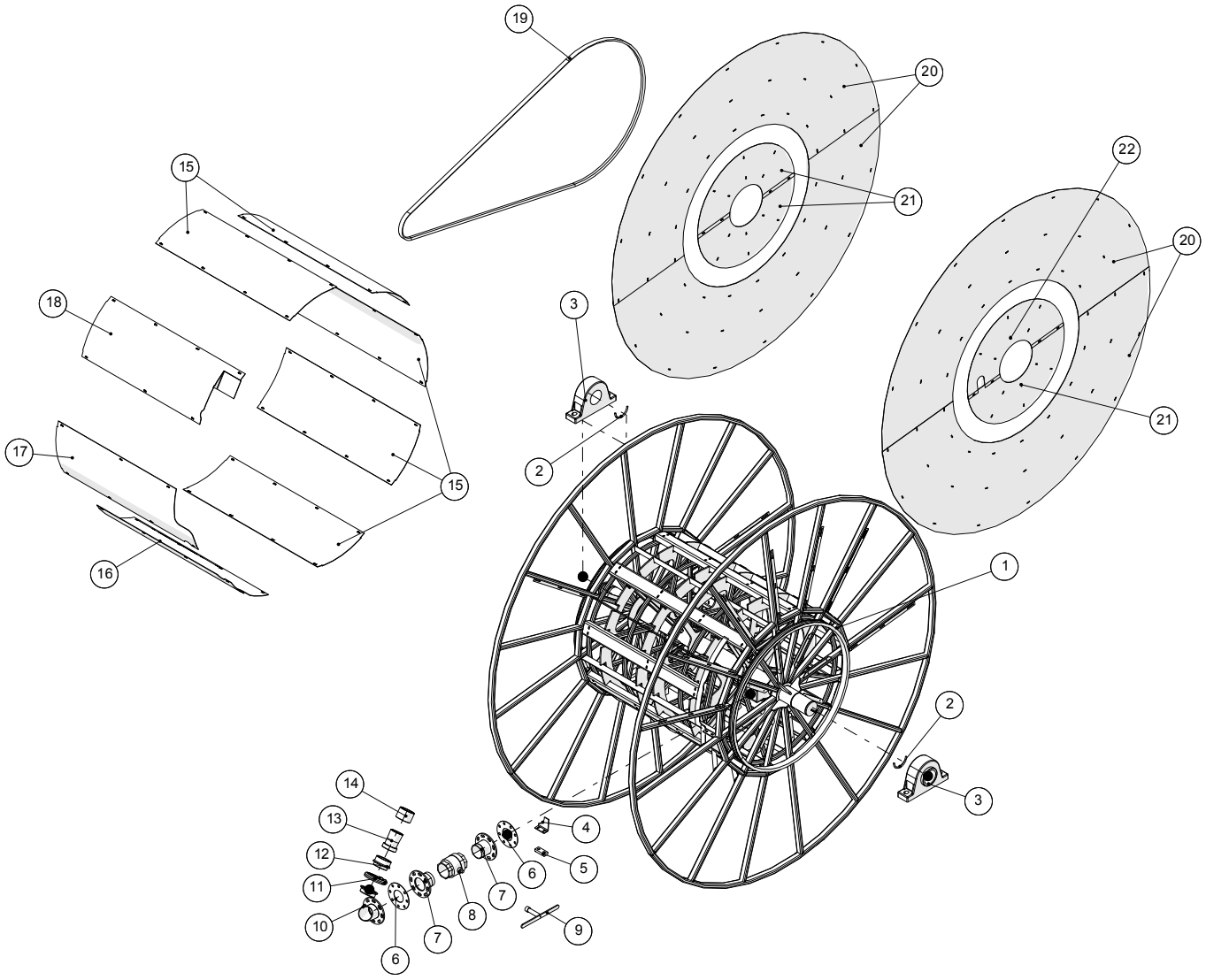

Tromle				
Pos. nr.	**Vare nr.**	**Antal**	**Beskrivelse**	**Bemærkning**
1	251476106420	1	Tromle	
2	251476801039	2	Styrering for tromle	
3	2514850122	2	Ståleje Rase120	
4	251476633820	1	Lap for gyllerør i tromle	
5	251476642860	1	Gummidæmper	
6	251476636880	2	Pakning	
7	251476636870	2	Studs	
8	2514850116	1	Gylle hane	
9	251476636410	1	Arm	
10	251476636920	1	Gyllerør	
11	251476691240	1	Spændering for tromle	
12	251476691230	1	Spændekonus for slangetromle	
13	251476643710	1	Slangekonus	
14	251476643360	1	Ring	
15	251476646070	5	Svøb for tromle	
16	251476688440	1	Svøb for tromle	
17	251476688510	1	Svøb for tromle	
18	251476342780	1	Kikhul	
19	2514850135	2	Kilerem E240	
20	251476330252	4	Stor sideplade	
21	251476330251	3	Sideplader	
22	251476330253	1	Sideplader	

Hydraulikrør

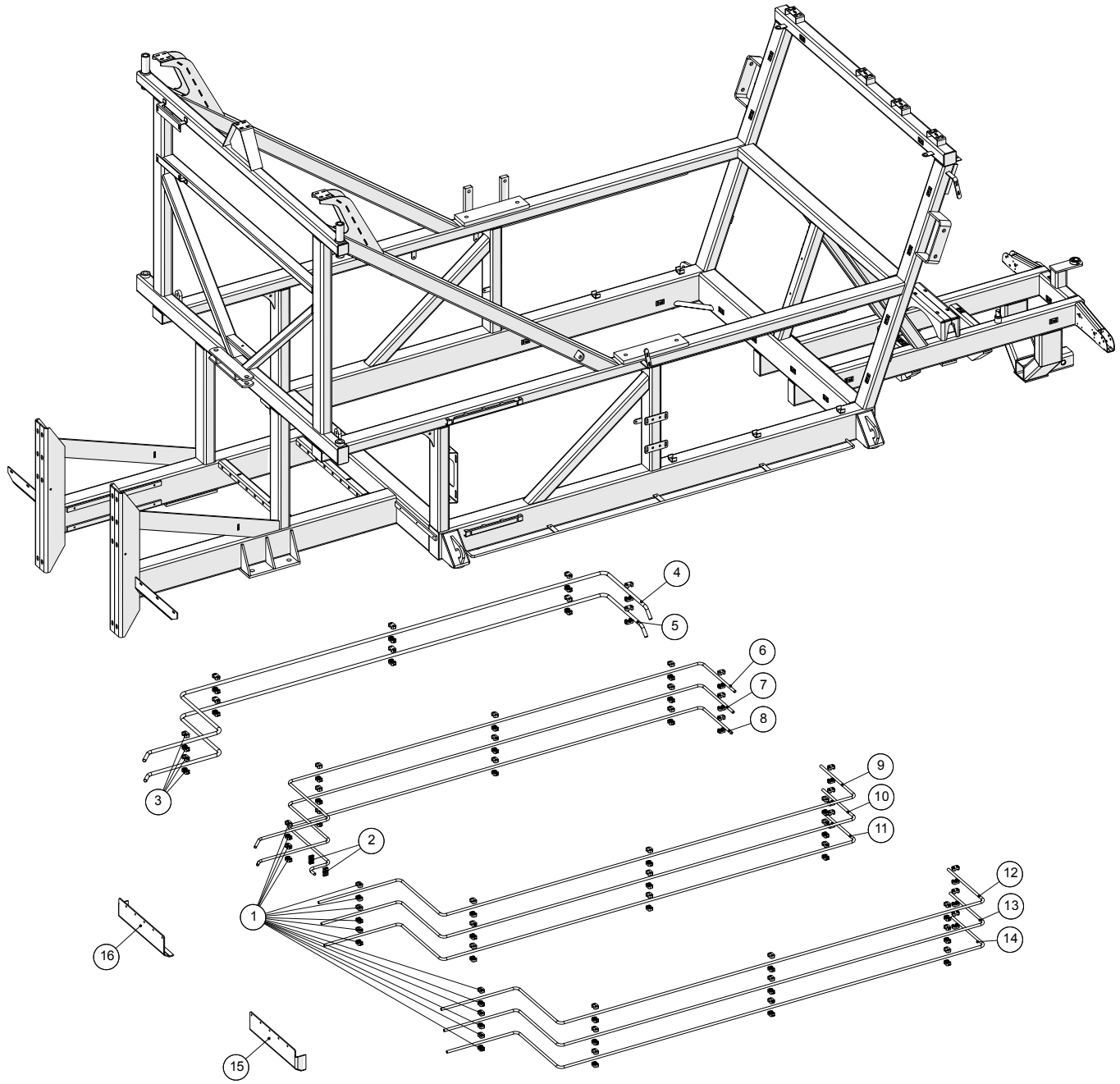

Hydraulikrør				
Pos. nr.	**Vare nr.**	**Antal**	**Beskrivelse**	**Bemærkning**
1	51000015-01	88	Rørholder – enkelt, 15mm	
2	51000115-01	2	Rørholder – dobbelt, 15mm	
3	51000020-01	20	Rørholder – enkelt, 20mm	
4	25204050	1	Hydraulikrør, højre, øverst, yderst	
5	25204045	1	Hydraulikrør, højre, nederst, yderst	
6	25204005	1	Hydraulikrør, højre, øverst, inderst	
7	25204010	1	Hydraulikrør, højre, midterst, inderst	
8	251476801326	1	Hydraulikrør, højre, nederst, inderst	
9	25204030	1	Hydraulikrør, venstre, øverst, inderst	
10	25204035	1	Hydraulikrør, venstre, midterst, inderst	
11	25204040	1	Hydraulikrør, venstre, nederst, inderst	
12	25204015	1	Hydraulikrør, venstre, øverst, yderst	
13	25204020	1	Hydraulikrør, venstre, midterst, yderst	
14	25204025	1	Hydraulikrør, venstre, nederst, yderst	
15	251476802245	1	Beskyttelsesplade for hydraulikrør ved store hjul, venstre	
16	251476802246	1	Beskyttelsesplade for hydraulikrør ved store hjul, højre	

Hjul

Standard hjul

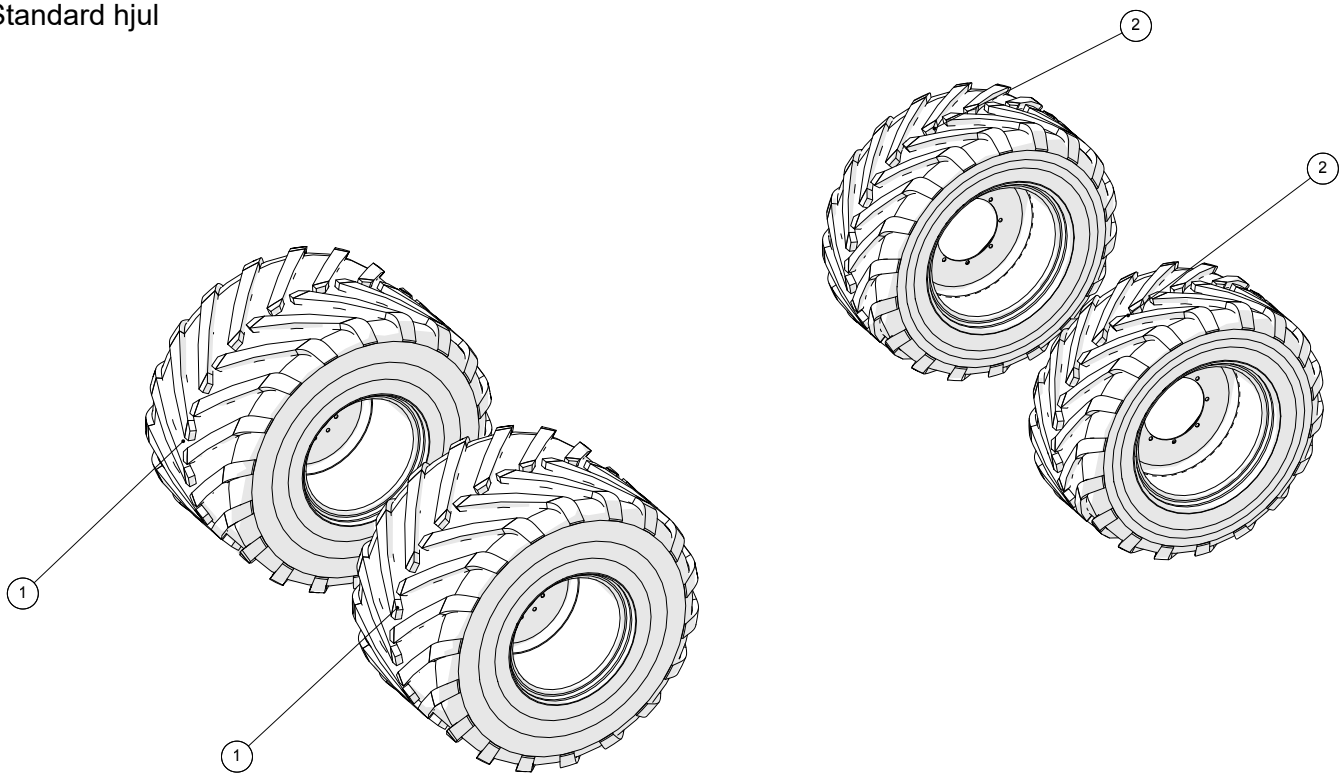

Ekstra bredde hjul

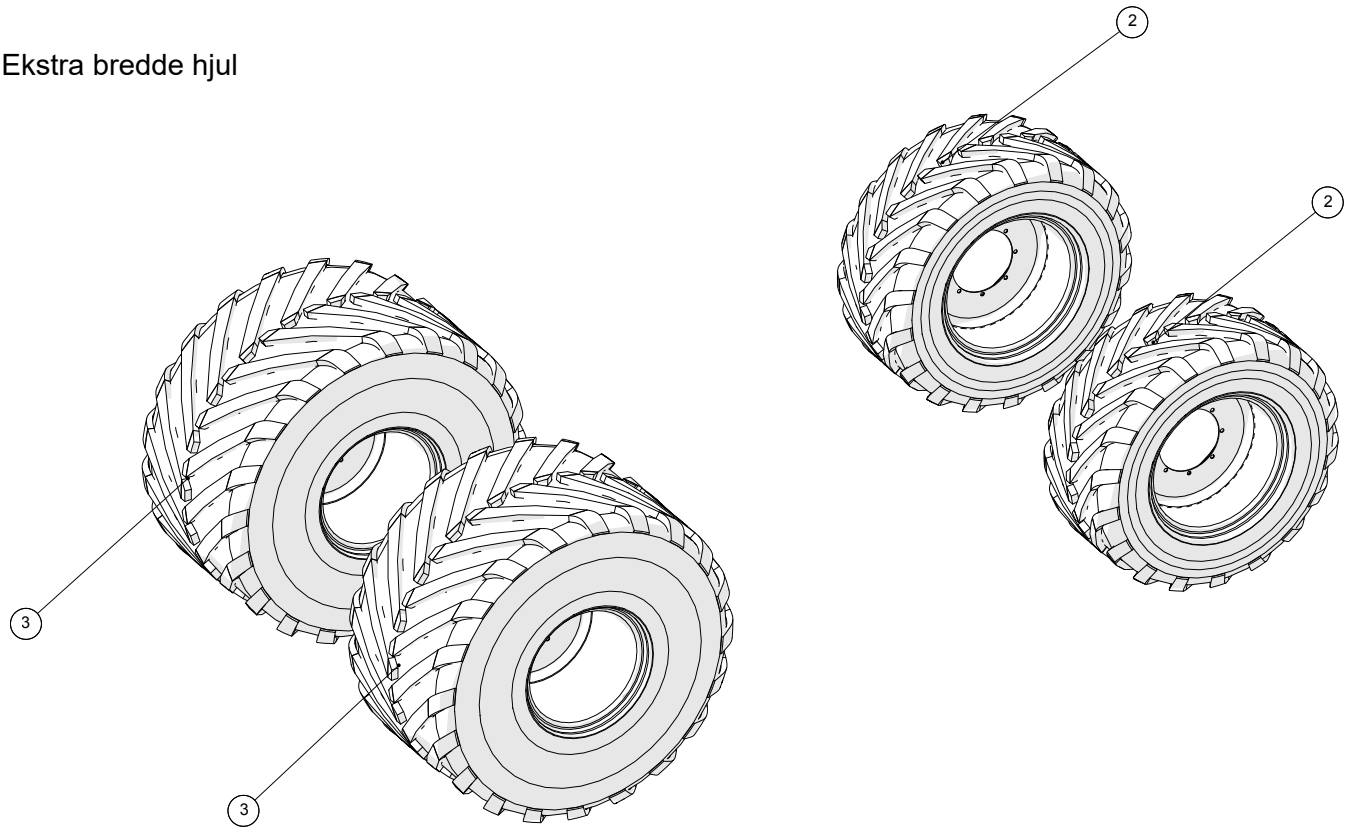

Hjul				
Pos. nr.	**Vare nr.**	**Antal**	**Beskrivelse**	**Bemærkning**
1	2514800882	2	MICHELIN MEGAXBIB 1000/50 R25 RADIALDÆK	Husk at gøre opmærksom på om det skal monteres på højre eller venstre side.
	2514800882-01		Dæk	
	2514800882-02		Fælg	
2	2514800883	2	MICHELIN MACHXBIB 710/55 R30 RADIALDÆK	Husk at gøre opmærksom på om det skal monteres på højre eller venstre side.
	2514800883-01		Dæk	
	2514800883-02		Fælg	
3	2514800884	2	MICHELIN MEGAXBIB 1050/50 R32 TL TS	Husk at gøre opmærksom på om det skal monteres på højre eller venstre side.
	2514800884-01		Dæk	
	2514800884-02		Fælg	

Landmålerstok

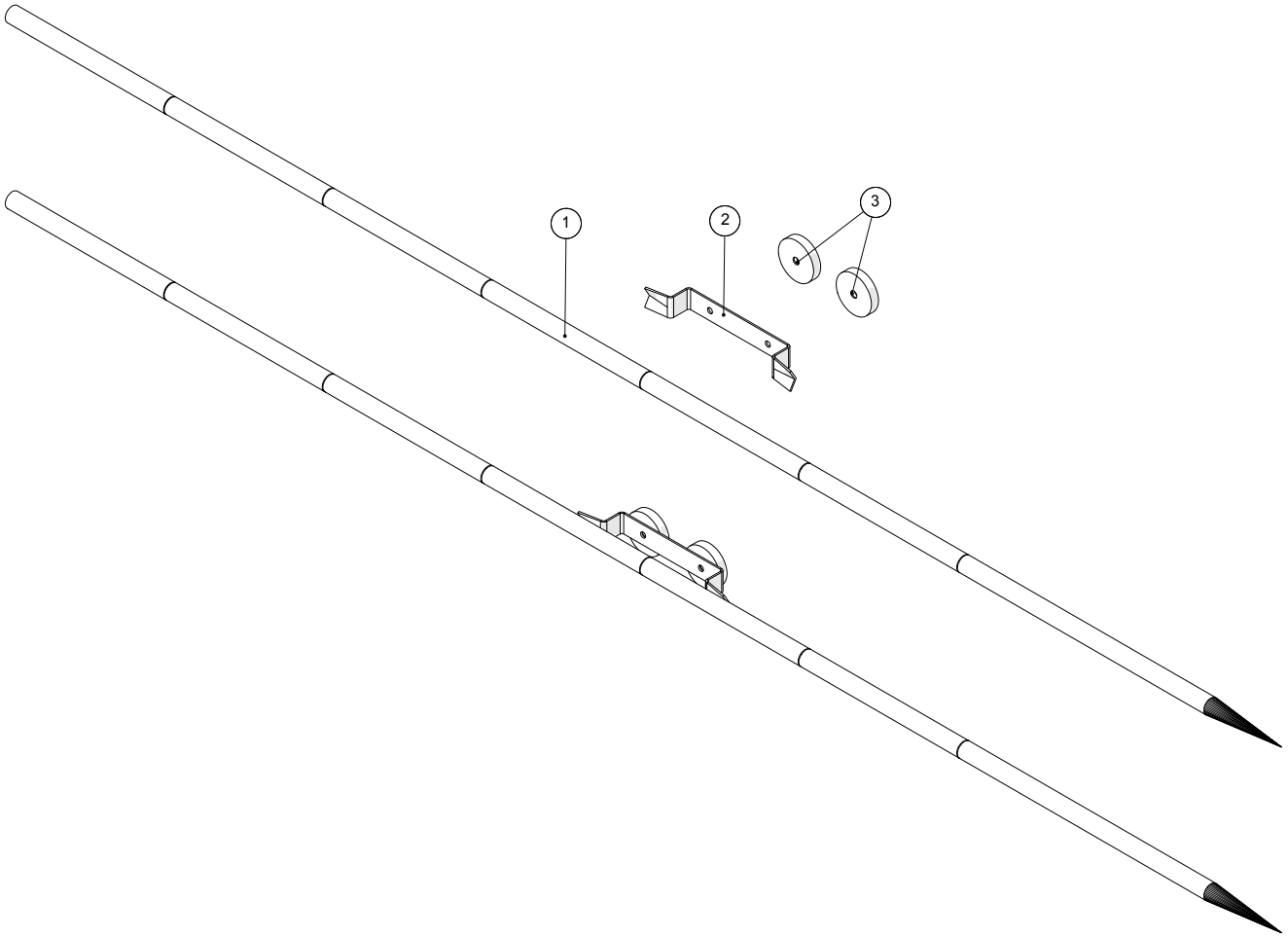

Fælledvej 10 • DK-7200 Grindsted • Tel. +45 76 72 13 00 • Fax +45 76 72 13 98

Landmålerstok				
Pos. nr.	**Vare nr.**	**Antal**	**Beskrivelse**	**Bemærkning**
1	25110020	2	Markeringspæl	
2	251476641220	2	Beslag for landmålerstok	
3	2514861709	4	Magnet Ø50 m/boring	

Gearkassehus

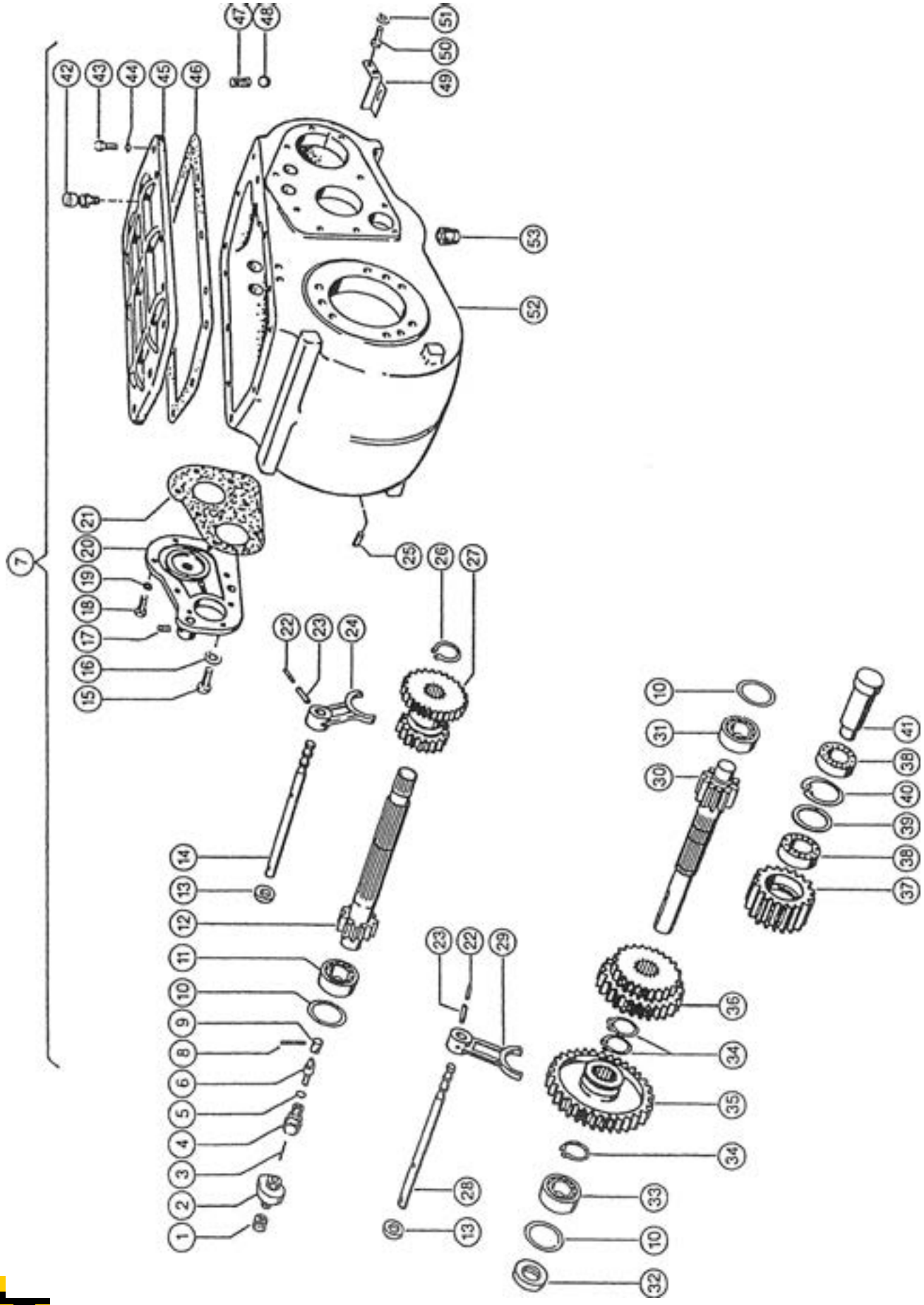

Gearkassehus				
Pos. nr.	**Vare nr.**	**Antal**	**Beskrivelse**	**Bemærkning**
1	25122370		Endedæksel	
2	25122375		Frekvensgenerator	
3	25122380		Kobling	
4	25122385		Forskruning	
5	25122390		Tætningsring 8x2 Nb78	
6	25122395		Koblingsdel	
7	25122400		Gearkasse	
	25122405		Gearkasse	
8	25122410		Rørstift 3,5x30	
9	25122415		Kobling	
10	25122420		Passkive 68x79,5x0,1	
	25122425		Passkive 68x79,5x0,3	
	25122430		Passkive 68x79,5x0,5	
11	25122435		Rulleleje D73x350,5	
12	25122440		Drivaksel	
	25122445		Drivaksel	
	25122450		Drivaksel	
13	25122455		Simmerring AS20x30x7	
14	25122460		Skiftestang	
15	25122465		Bolt 12H11x11x25	
16	25122470		Fjederskive M12	
17	25122475		Gevindtap M8x16 45H	
18	25122480	.	Bolt M10x25 8,8	
19	25122485		Fjederskive M10	
20	25122490		Gearkassedæksel	
	25122495		Gearkassedæksel	
21	25122500		Pakning 3,5x36	
22	25122505		Rørstift 3,5x36	
23	25122510		Rørstift 6x36	
24	25122515		Skiftgaffel	
25	25122520		Bolt M10x1 8,8	
26	25122525		Låsering 42x1,75	
27	25122530		Dobbelt gearhjul z=21/33	
	25122535		Dobbelt gearhjul z=24/34	
28	25122540		Skiftestang	
29	25122545		Skiftestang	

Gearkassehus

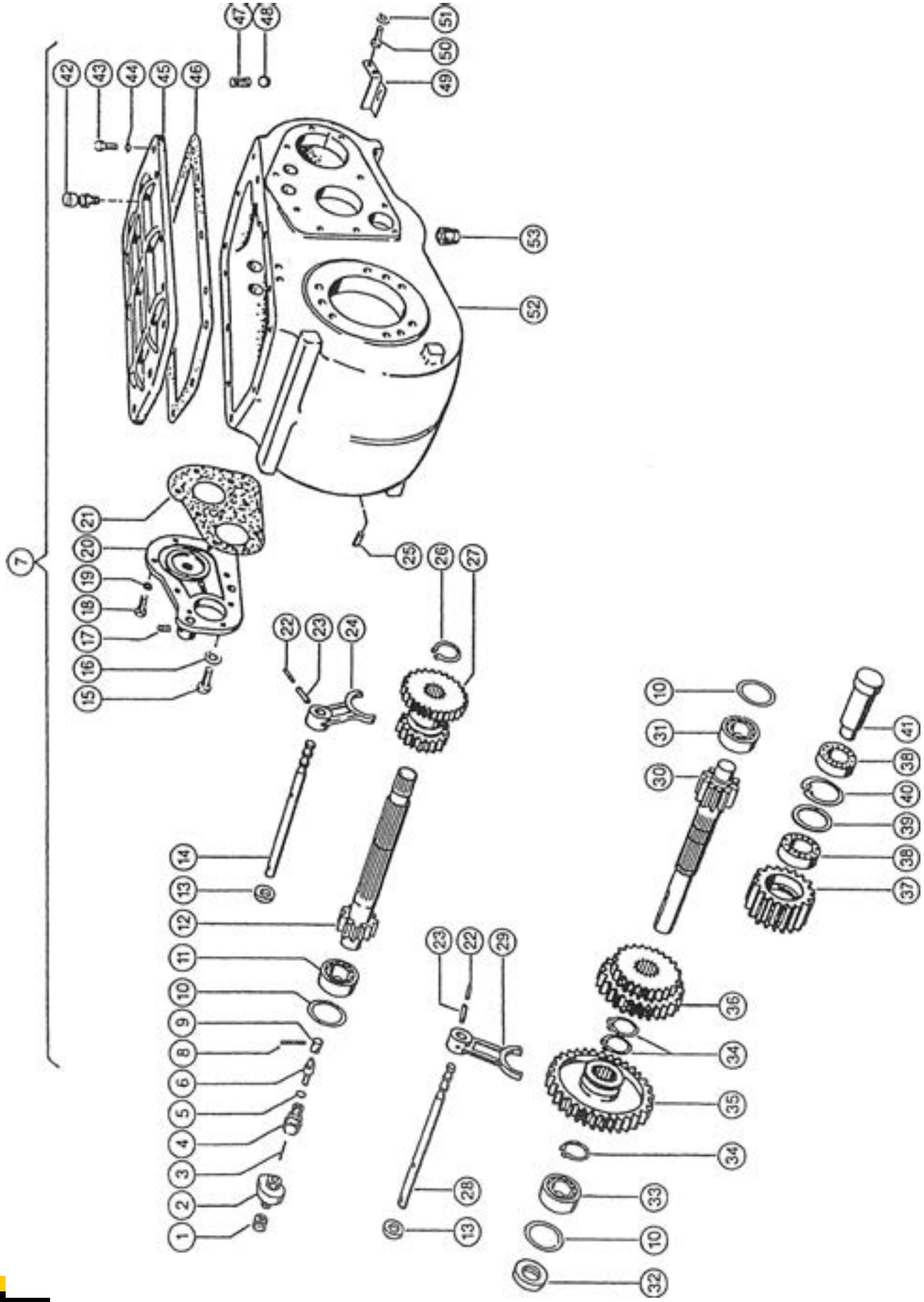

Gearkassehus				
Pos. nr.	**Vare nr.**	**Antal**	**Beskrivelse**	**Bemærkning**
30	25122550		Hovedaksel	
31	25122555		Rulleleje NJ2208 ecp	
32	25122560		Simmerring 35x62x10	
33	25122565		Rulleleje NJ207 ecp	
34	25122570		Låsering 45x1,75	
35	25122575		Gearhjul z=44	
	25122580		Gearhjul z=43	
36	25122585		Dobbelt gearhjul z=26/38	
	25122590		Dobbelt gearhjul z=25/35	
37	25122595		Mellem gearhjul	
	25122600		Mellem gearhjul z=23	
38	25122565		Rulleleje NJ207 ecp	
	25122605		Rulleleje NJ2207 ecp	
39	25122610		Afstandsring 63x71,9x2,8	
40	210422220174		Låsering I72	
41	25122620		Mellemaksel	
42	25122625		Luftskrue	
43	25122630		Sekskantskrue M8x25 8,8 A3C	
	25122635		Undersænkskrue M8x20 8,8	
44	25122640		Skive A8	
45	25122645		Gearkasse låg	
46	25122650		Pakning	
47	25122655		Trykfjeder	
48	25122660		Kugle	
49	25122665		Olieafviserplade	
50	25122670		Sekskantskrue M6x25 8,8 A3C	
51	25122675		Skive S6	
52	25122680		Gearkassehus	
53	25122685		Magnetisk prop M24x1,5	

Linde motor

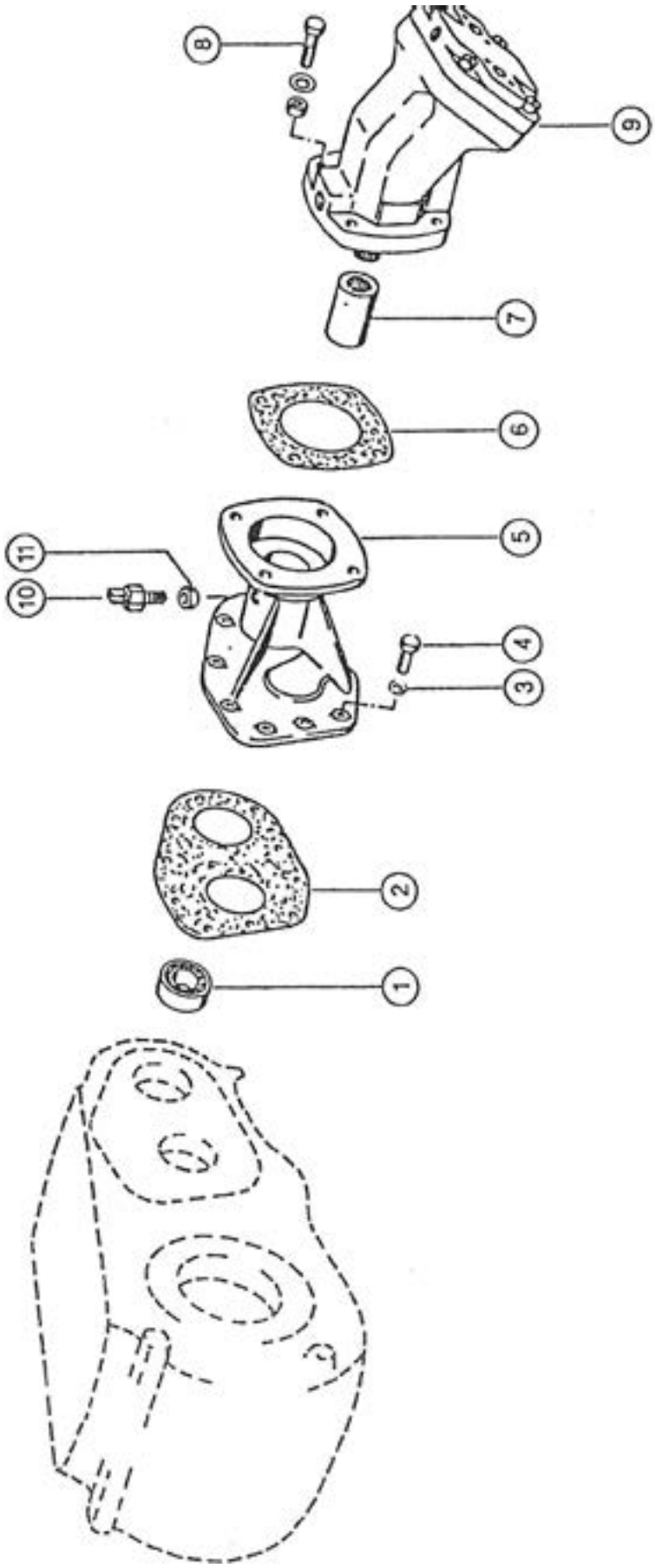

Linde motor				
Pos. nr.	**Vare nr.**	**Antal**	**Beskrivelse**	**Bemærkning**
1	193006207		Kugleleje 6207	
2	25122690		Pakning	
3	25122485		Fjederskive M10	
4	25122700		Sekskantskrue M10x30 8,8	
5	25122705		Flangehus	
6	25122710		Pakning	
7	25122715		Profilbøsning	
8	25122720		Sekskantskrue M12x50 8,8	
	25122725		Sekskantmøtrik M12 8,8	
	25122730		Fjederskive M12	
9	25110493		Linde oliemotor	
10	25122735		Føler for kølevand	
11	25122740		Møtrik til føler	

Hjulgearhus

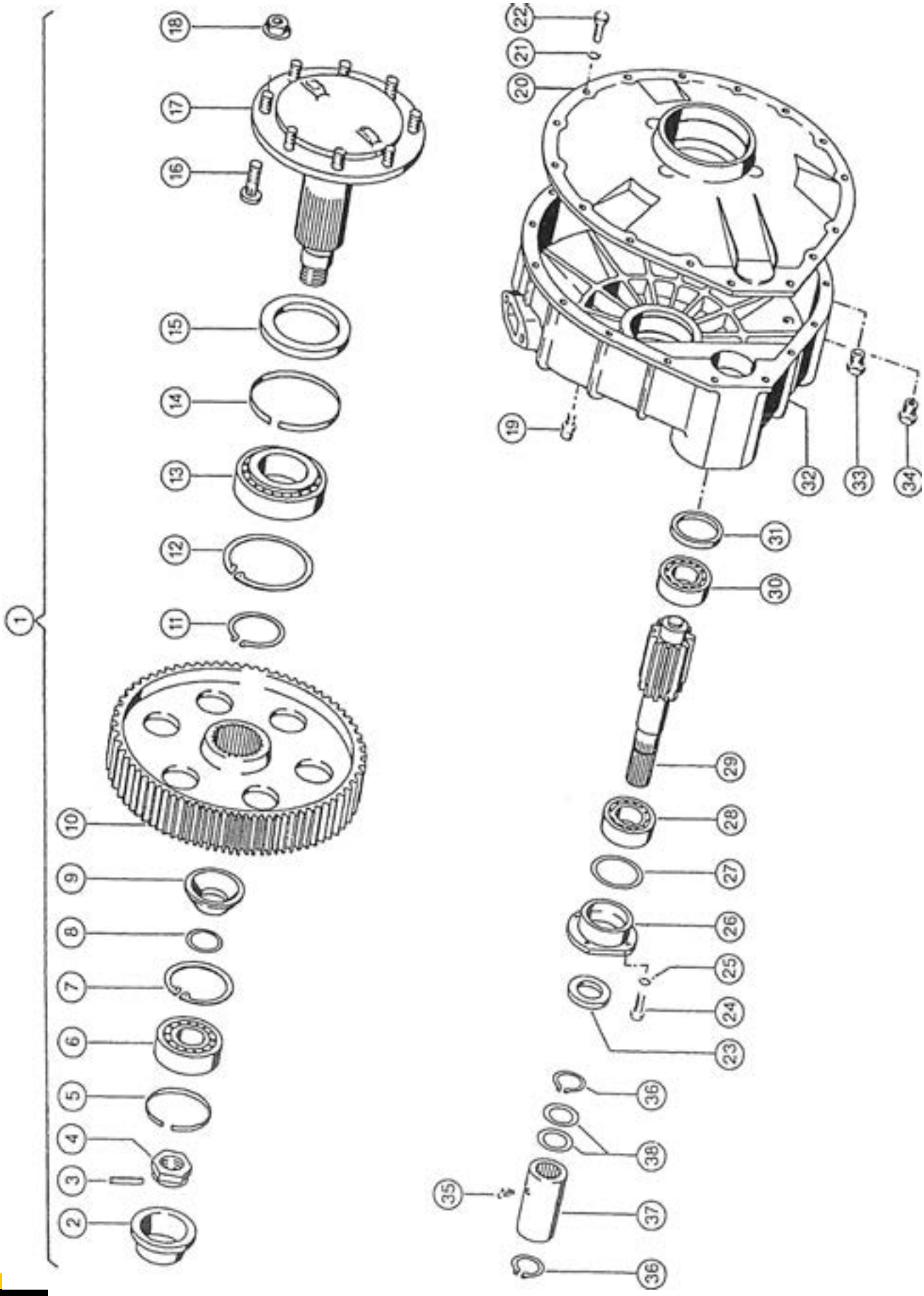

Fælledvej 10 • DK-7200 Grindsted • Tel. +45 76 72 13 00 • Fax +45 76 72 13 98

Hjulgearhus				
Pos. nr.	**Vare nr.**	**Antal**	**Beskrivelse**	**Bemærkning**
1	25122950		Slutdrev Claas, venstre	
	25122951		Slutdrev Claas, højre	
2	25122955		Endedæksel	
3	25122960		Rørstift 8x60	
	25122965		Rørstift 5x60	
4	25122970		Kronemøtrik M42x1,5	
5	25122975		Mellemskive	
6	193030310		Rulleleje 30310	
7	25122985		Låsering U110x4	
8	25122990		Passkive 50x62x1	
9	25122995		Konisk ring	
10	25123000		Tandhjul z=98	
11	25123005		Låsering 80x4	
12	25123010		Låsering 150x4	
13	193033020		Rulleleje 33020	
14	25123020		Mellemskive	
15	25123025		Simmerring 110x150x15	
16	25123030		Hjulbolte for Claas hjulnav	
17	25123035		Hjulaksel	
18	25123050		Trykskivemøtrik H22 10 Claas	
19	25123055		Luftskrue	
20	25123060		Hjulgear dæksel	
21	25123065		Fjederskive M12	
22	25123070		Sekskantskrue M12x30 8,8	
23	25123075		Simmerring AS50x65x8	
24	25123080		Sekskantskrue M10x25 8,8	
25	25123085		Fjederskive M10	
26	25123090		Dæksel	
27	25122420		Passkive 68x79,5x0,1	
	25122425		Passkive 68x79,5x0,3	
	25122430		Passkive 68x79,5x0,5	
28	193033010		Rulleleje 33010	
29	25123100		Aksel	

Hjulgearhus

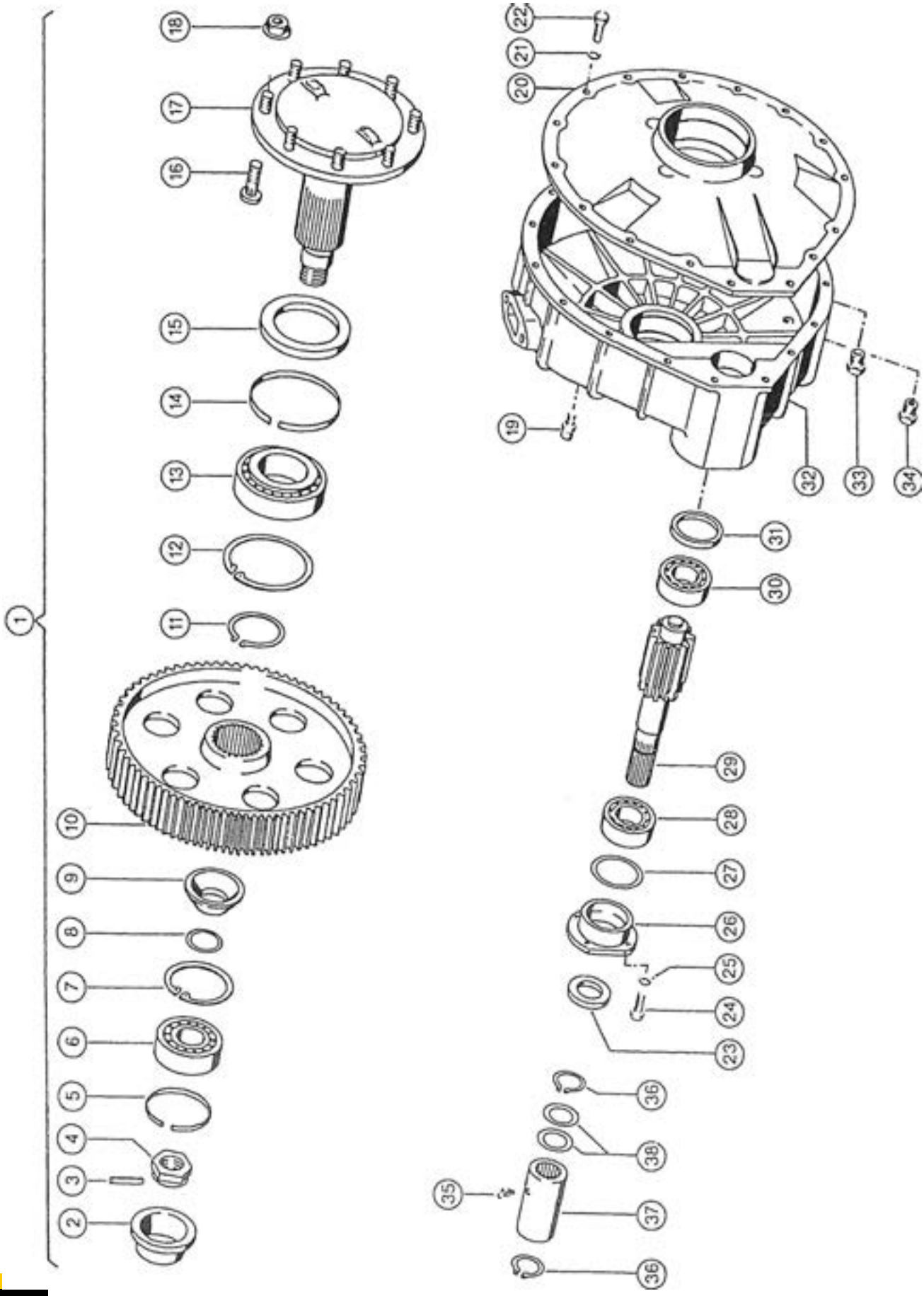

Fælledvej 10 • DK-7200 Grindsted • Tel. +45 76 72 13 00 • Fax +45 76 72 13 98

Hjulgearhus				
Pos. nr.	**Vare nr.**	**Antal**	**Beskrivelse**	**Bemærkning**
30	193032208		Rulleleje 32208	
31	25123110		Afstandsring	
32	25123115		Hjulgearhus, venstre	
	25123116		Hjulgearhus, højre	
33	25123120		Lukkeprop	
34	25123121		Prop, magnetisk	
35	15140037800106		Smørrenippel H1, 6x1	
36	25123135		Låsering U45x2,5 Sd	
37	25123140		Spline bøsning	
38	25123150		Skive 45x55x0,5	
39	25123155		Lukkeprop M24x1,5	

Kabine, Frontrude og visker

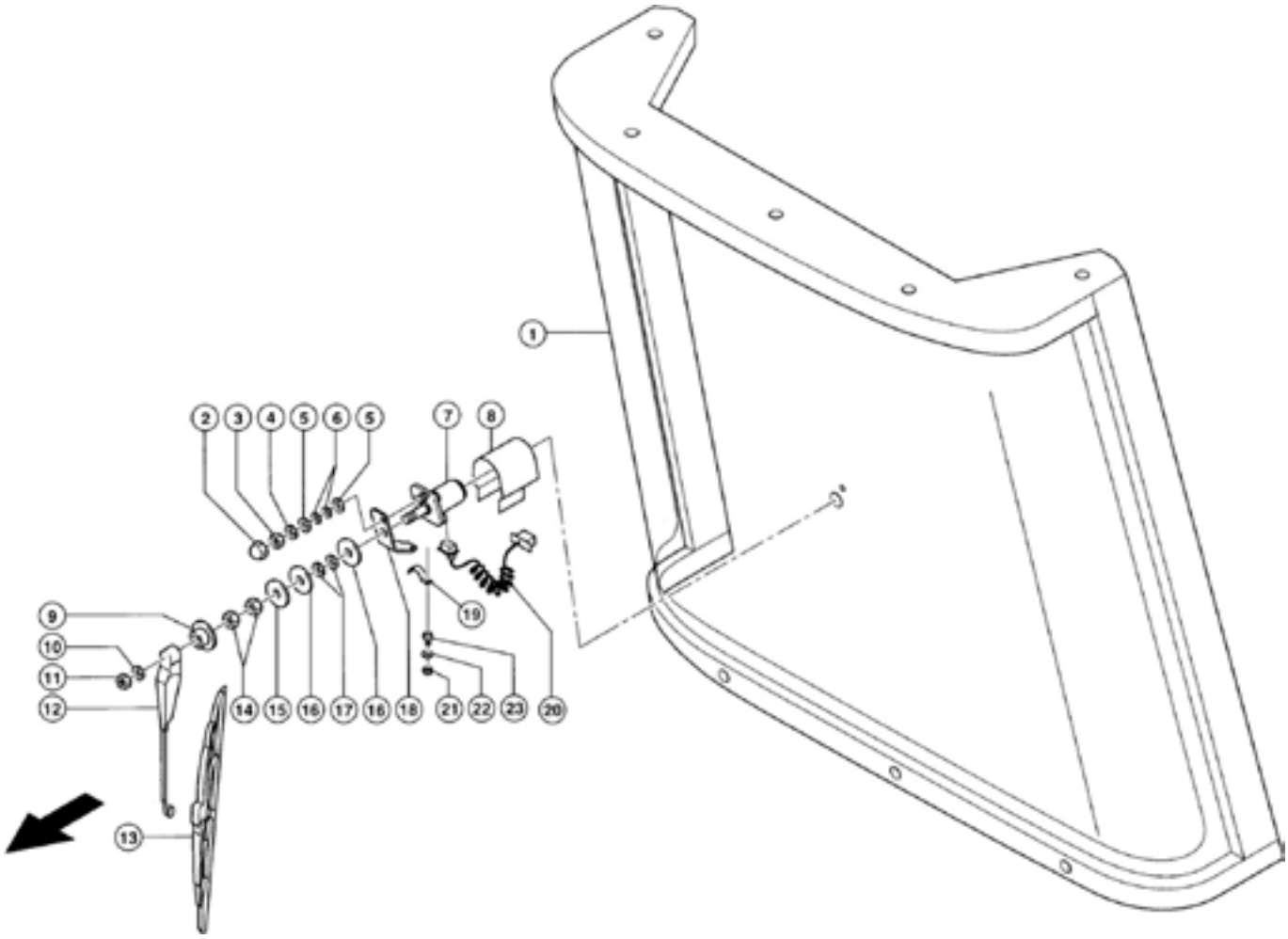

Frontrude				
Pos. nr.	**Vare nr.**	**Antal**	**Beskrivelse**	**Bemærkning**
1	25140005468580	1	Frontrude	Fra nr. 49204165
1	25140006255051	1	Frontrude	Til nr. 49204164
2	25140002154310	1	Beskyttelseskappe	
3	25140002372160	1	Møtrik M5	
4	25140002369102	1	Skive	
5	25140006226420	2	Gummiskive	
6	25140006226730	2	Gummiskive	
7	25140006258260	1	Visker motor	
8	25140006258240	1	Kappe for viskermotor	
9	25140006226410	1	Kappe	
10	25140002150340	1	Låseskive	
11	25140002361690	1	Møtrik M6	
12	25140006255030	1	Viskerarm	
13	25140006226371	1	Viskerblad	
14	25140006226400	2	Møtrik M14x1	
15	25140006226390	1	Skive 14,5x50x2	
16	25140006226380	2	Gummiskive	
17	25140006226440	2	Gummiskive	
18	25140000101360	1	Vinkel 1,5x40x144,5	
19	25140002364000	1	Fastgørelsesholder	
20	25140000149930	1	Kabelsamling vinduesvisker	Fra nr. 49203731
20	25140000131410	1	Kabel vinduesvisker	Til nr. 49203730
21	25140002372160	1	Møtrik M5	
22	25140002364901	1	Fjederskive	
23	25140002420430	1	Cylinderskrue M5x10	

Kabine, Dør - højre

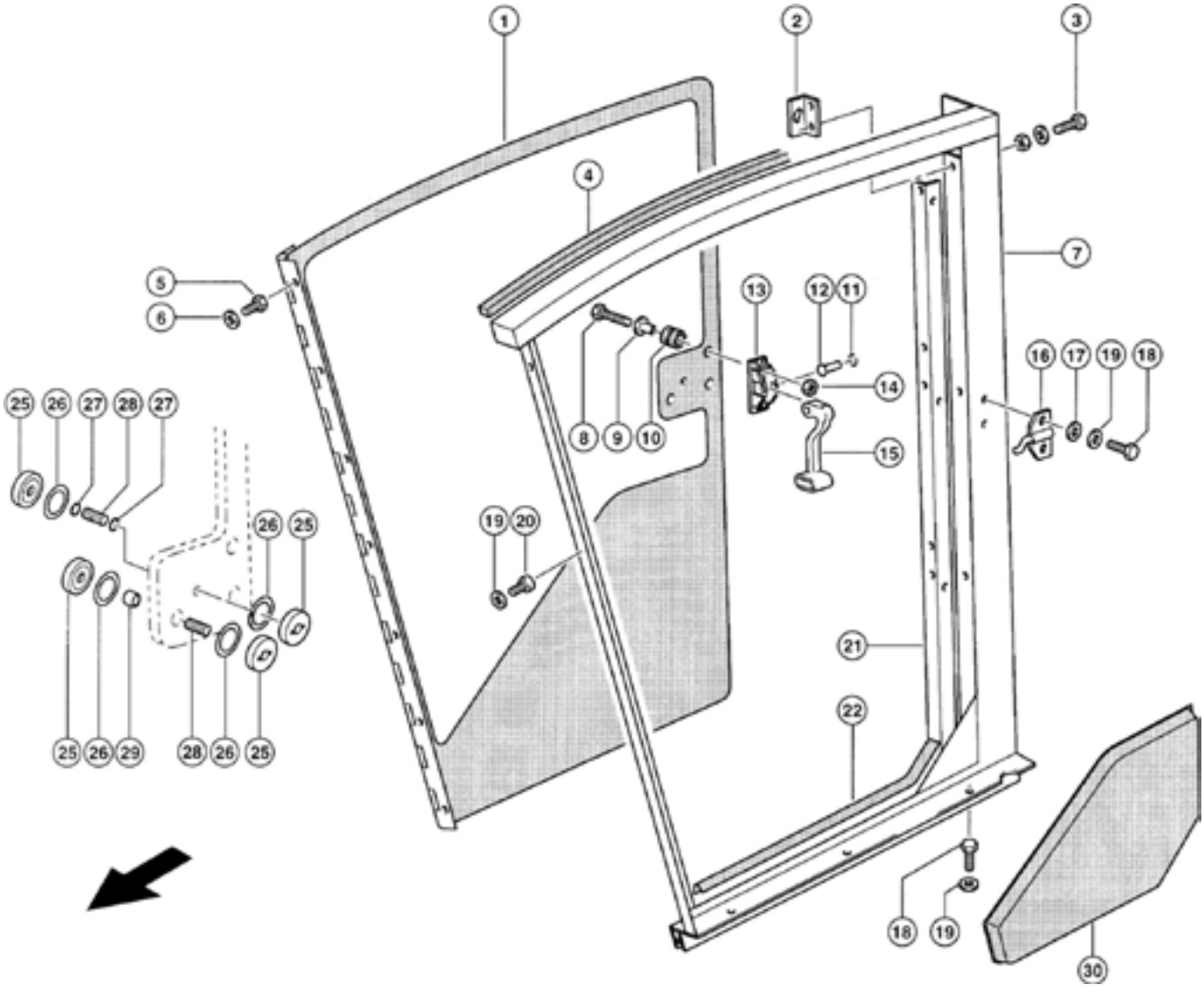

Dør – højre				
Pos. nr.	**Vare nr.**	**Antal**	**Beskrivelse**	**Bemærkning**
1	25140000694412	1	Dør, højre	
2	25140006256770	1	Vinkel	
3	25140002362000	5	Sekskantskrue M8x20	
3	25140002361700	5	Møtrik M8	
3	25140002393931	5	Skive B8	
4	25140002055930	1	Hovedprofil	1100mm
5	25140002374650	7	Stålsætbolte M6x16	
6	25140002393920	7	Skive B6	
7	25140006256530	1	Sidevæg, højre	
8	25140002370690	2	Undersænkbolt M8x30	
9	25140006258210	2	Afstandsskive	
10	25140006258200	2	Gummibøsning A14x19x5,5	
11	25140002363570	1	Passkive 8,5x14x0,25	
12	25140006258190	1	Bolt 8x23x20,5	
13	25140006258170	1	Beslag	
14	25140002361700	2	Møtrik M8	
15	25140006258180	1	Håndtag	
16	25140006258433	1	Låseplade	
17	25140002369132	2	Skive 10,5	
18	25140002362000	5	Stålsætbolte M8x20	
19	25140002393931	10	Skive B8	
20	25140002374390	4	Stålsætbolte M8x16	
20	25140002422271	1	Cylinderskrue M8x16	
21	25140006259020	1	Vinkel	
22	25140001365700	1	Tætningsliste	4700mm
25	25140006257520	4	Kappe	
26	25140006257530	4	Gummiskive	
27	25140002390280	2	O-ringe 6x2-N	
28	25140002124270	2	Pinolskrue M6x25	
29	25140006257250	1	Afstandsrør	
30	25140007621510	1	Dørbeklædning	
	2514850055	1	Stjernegreb	
	251476701270	1	Dør beslag	

Kabine, Visker dør - højre

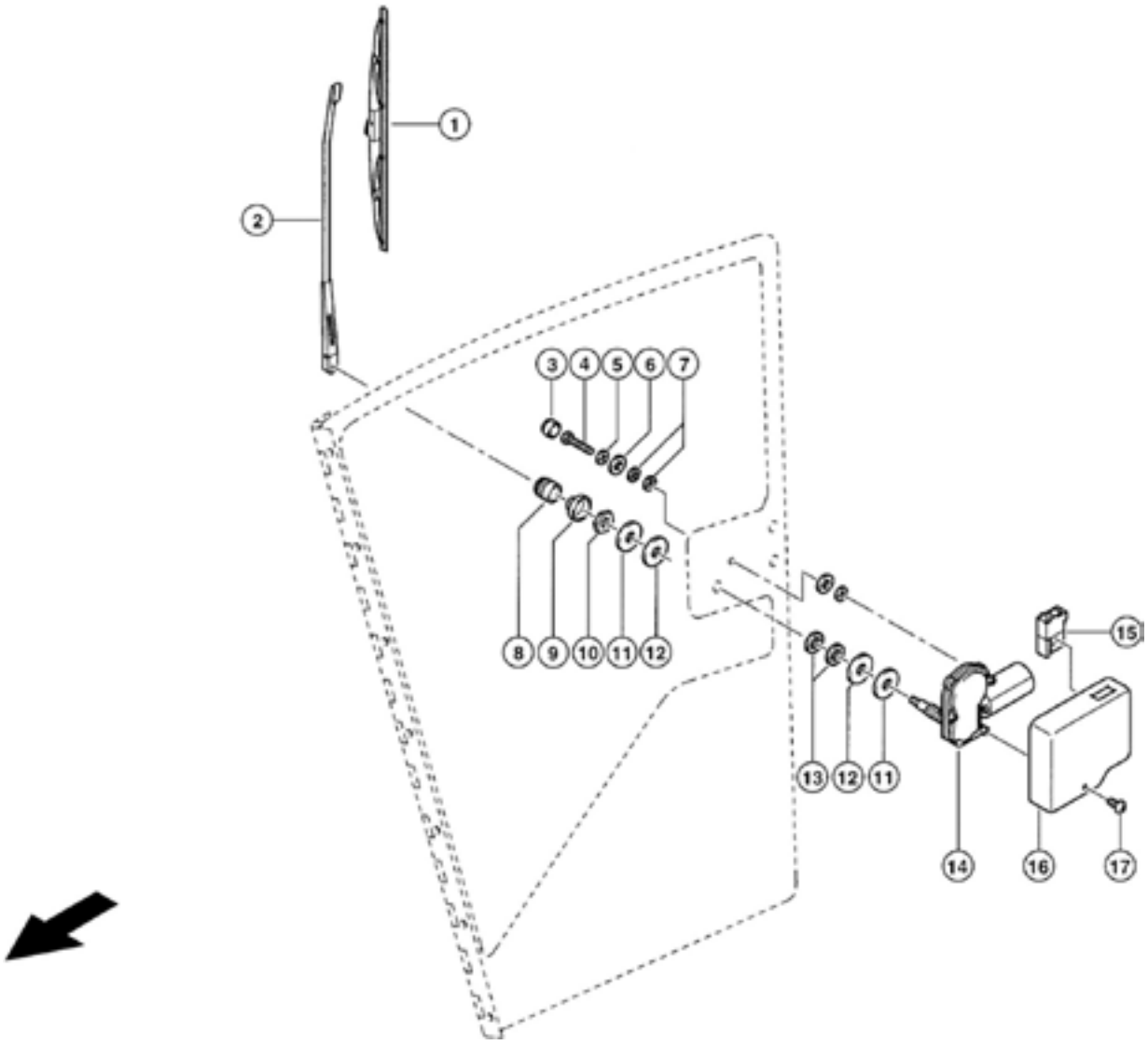

Visker dør – højre				
Pos. nr.	**Vare nr.**	**Antal**	**Beskrivelse**	**Bemærkning**
1	25140000694860	1	Viskerblad	
2	25140000694850	1	Viskerarm	
3	25140002154310	1	Beskyttelseskappe	
4	25140002164710	1	Undersænkbolt M5x65	
5	25140002342560	1	Skive 6,2x15x1,5	
6	25140006226420	1	Gummiskive	
7	25140006226730	1	Gummiskive	
8	25140000694830	1	Kappe	
9	25140000694890	1	Kappe	
10	25140000694840	1	Møtrik M16x1	
11	25140001768430	2	Skive 16,5x50x1,5	
12	25140006226440	2	Gummiskive	
13	25140006226380	2	Gummiskive	
14	2514850522	1	Visker motor	
15	25140000101550	1	Vippekontakt	
15	25140000715330	1	Afbryderindsats	
16	25140000694881	1	Beklædning, højre	
17	25140006655641	1	Bræddebolt M6x12	
17	25140002416901	1	Tætningsskum	300/310 Ml
17	25140000695370	1	Vindspejlsvasker	Retrofitsæt

Kabine, Dør - venstre

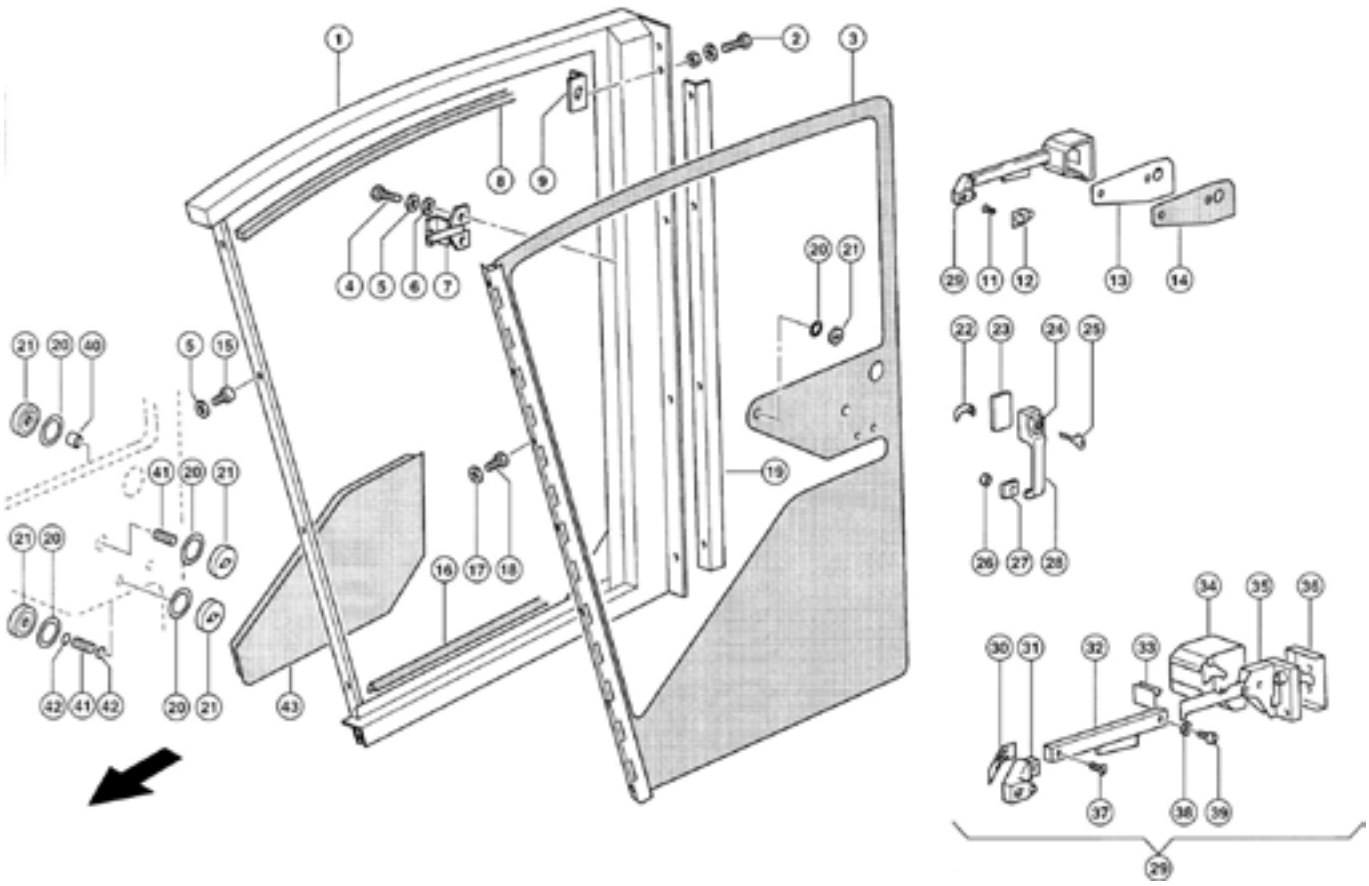

Kabine sidevæg venstre med dør				
Pos. nr.	**Vare nr.**	**Antal**	**Beskrivelse**	**Bemærkning**
1	25140006256520	1	Sidevæg, venstre	
2	25140002362000	5	Sekskantskrue M8x20	
2	25140002361700	5	Møtrik M8	
2	25140002393931	5	Skive B8	
3	25140000694312	1	Dør, venstre	
4	25140002362000	2	Sekskantskrue M8x20	
5	25140002393931	6	Skive B8	
6	25140002369132	2	Skive 10,5	
7	25140006258231	1	Låseplade	
8	25140002055930	1	Hovedprofil	
9	25140006256770	1	Vinkel	
11	25140002160580	4	Undersænkbolt M6x25	
11	25140002160570	2	Undersænkbolt M6x20	
11	25140002369112	4	Skive 6,0	
12	25140006257510	1	Dækplade	
13	25140000694341	1	Montageplade	
14	25140000694360	1	Underlag	
15	25140002422271	4	Cylinderskrue M8x16	
15	25140002374390	1	Stålsætbolte M8x16	
16	25140001365700	1	Tætningsliste	4700mm
17	25140002393920	7	Skive B6	
18	25140002374650	7	Stålsætbolte M6x16	
19	25140006259020	1	Vinkel	
20	25140006257530	5	Gummiskive	
21	25140006257520	5	Kappe	
22	25140006257260	1	Afstandplade	
23	25140006257230	1	Underlæg stor	
24	25140000694331	1	Lås	inkl. pos.nr. 12-14, 20-23, 25-28
25	25140000131420	1	Central nøgle	
26	25140006257250	1	Afstandsrør	
27	25140006257240	1	Underlag	
28	25140006258140	1	Håndtag udvendig	
29	25140006257300	1	Indvendig trykker komplet	
30	25140006257400	1	Beklædning	

Kabine, Dør - venstre

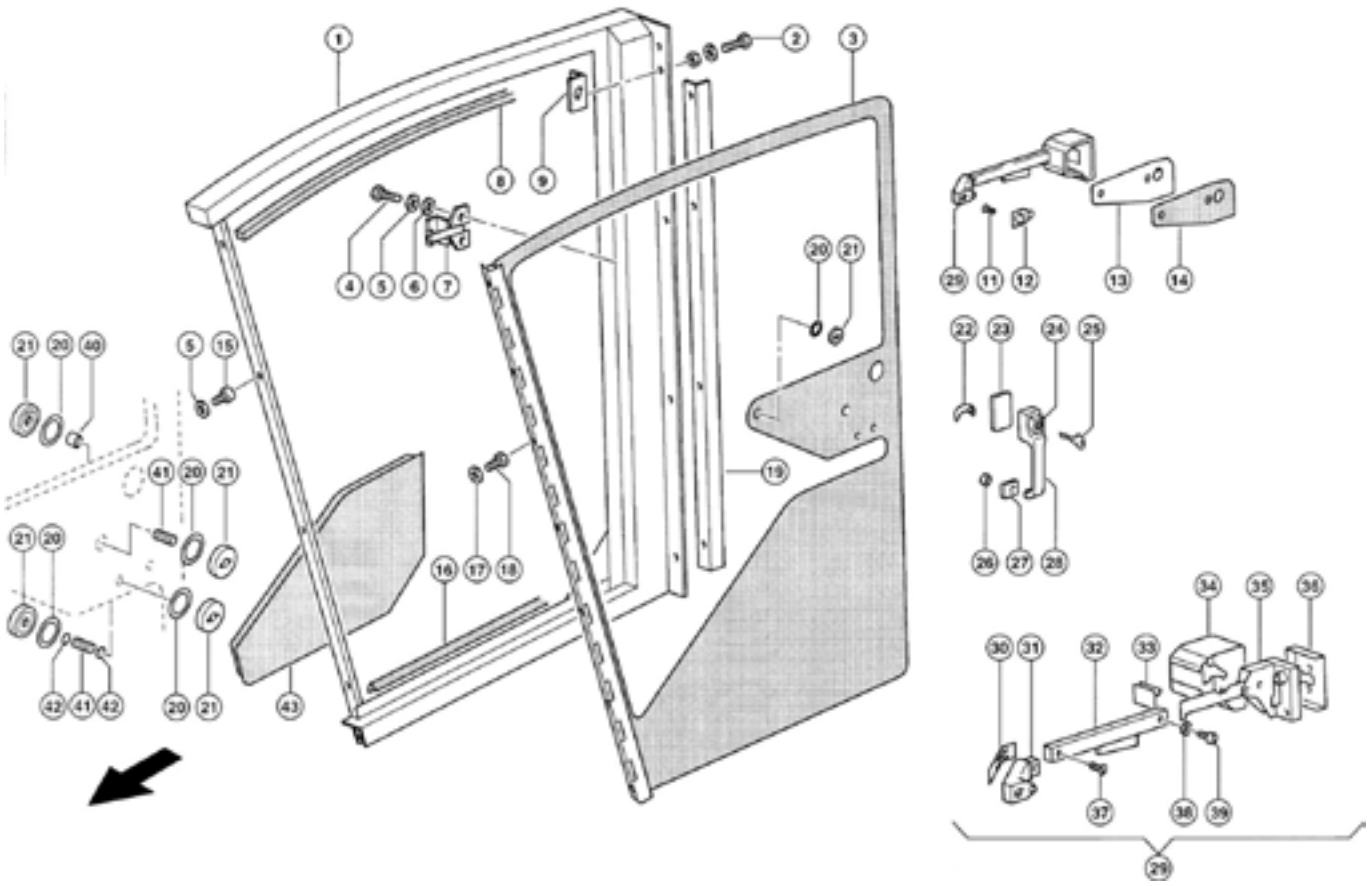

Kabine sidevæg venstre med dør				
Pos. nr.	**Vare nr.**	**Antal**	**Beskrivelse**	**Bemærkning**
31	25140006257340	1	Endestykke	
32	25140006257330	1	Indvendig trykker	
33	25140006257350	1	Indvendig beklædning	
34	25140006257360	1	Kappe	
35	25140006257310	1	Lås	
36	25140006257320	1	Justeringsplade	
37	25140002412360	1	Undersænkbolt M5x10	
38	25140002150310	1	Skive A5,3	
39	25140002420430	1	Cylinderskrue M5x10	
40	25140006257250	1	Afstandsrør	
41	25140002124270	1	Pinolskrue M6x25	
42	25140002390280	2	O-ringe 6x2-N	
43	25140007621500	1	Dørbeklædning	

Kabine, Visker dør - venstre

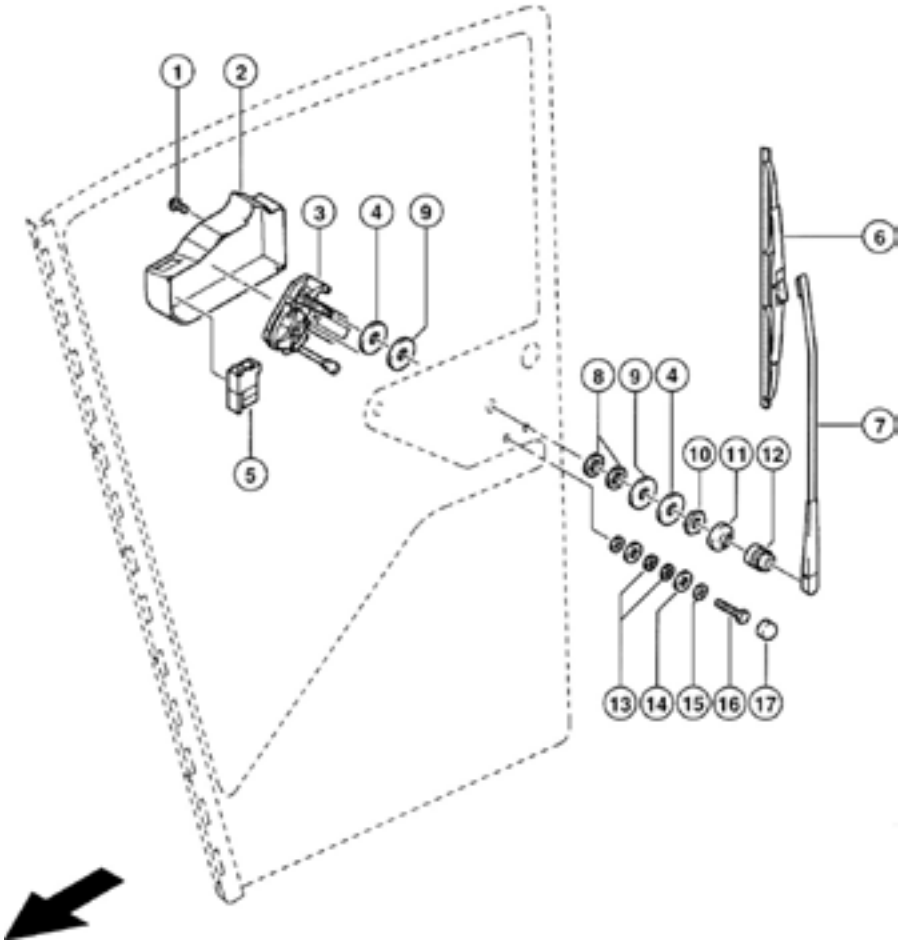

Visker dør – venstre				
Pos. nr.	**Vare nr.**	**Antal**	**Beskrivelse**	**Bemærkning**
1	25140006655641	1	Bræddebolt M6x12	
2	25140000694870	1	Beklædning, venstre	
3	2514850522	1	Visker motor	
4	25140006226380	2	Gummiskive	
5	25140000101550	1	Vippekontakt	
5	25140000715330	1	Afbryderindsats	
6	25140000694860	1	Viskerblad	
7	25140000694850	1	Viskerarm	
8	25140006226440	2	Gummiskive	
9	25140001768430	2	Skive 16,5x50x1,5	
10	25140000694840	1	Møtrik M16x1	
11	25140000694890	1	Kappe	
12	25140000694830	1	Kappe	
13	25140006226730	2	Gummiskive	
14	25140006226420	1	Gummiskive	
15	25140002342560	1	Skive 6,2x15x1,5	
16	25140002374660	1	Stålsætbolte M6x20	
17	25140002163350	1	Beskyttelseskappe	
	25140002416901	1	Tætningsskum	300/310 Ml
	25140000695370	1	Vindspejlsvasker	

Kabine, Lygter

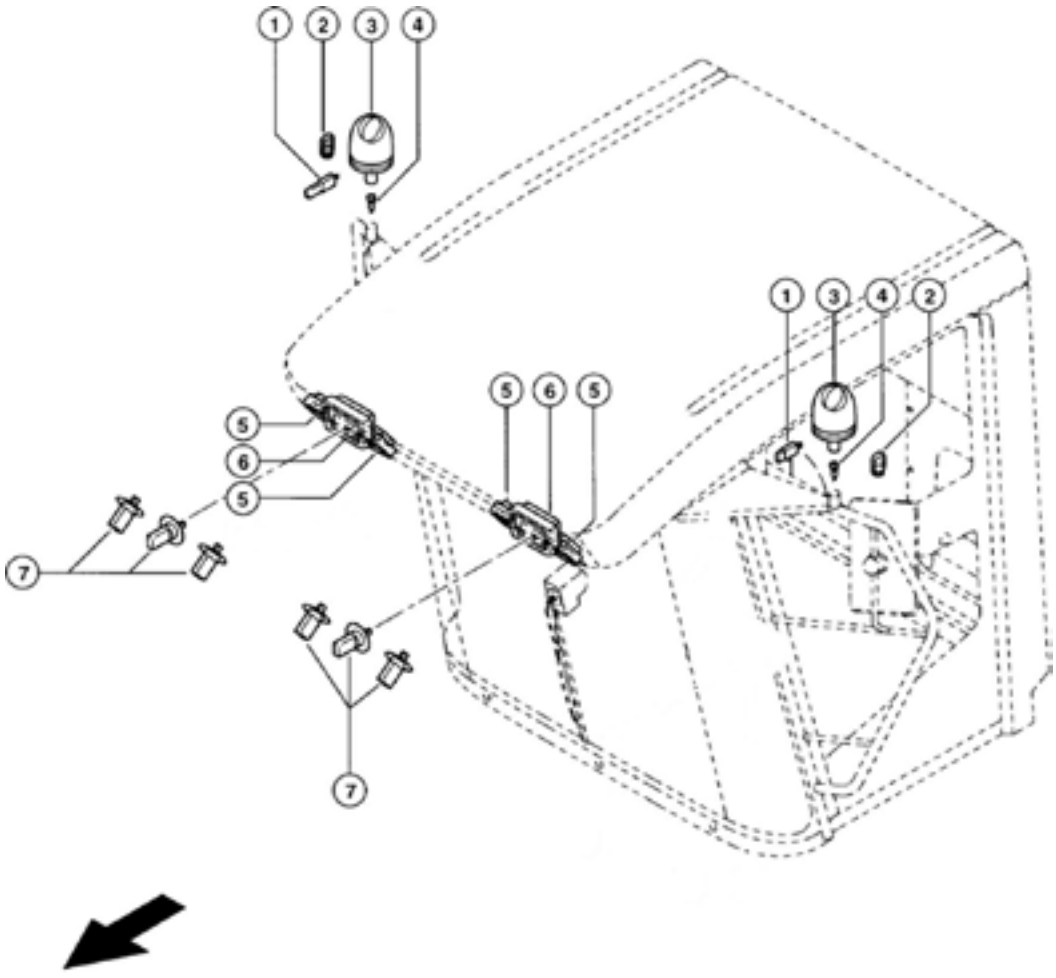

Kabine, Lygter				
Pos. nr.	**Vare nr.**	**Antal**	**Beskrivelse**	**Bemærkning**
1	25140002113300	2	Glødepære H1 12V/55W	
2	25140000775220	2	Stop	
3	25140000155500	2	Rotorblik	Ny model
3	25140000775200	2	Rotorblik	Gammel model
4	25140000775210	2	Stikdåse	
5	25140006257190	4	Projektør	
6	25140000137310	2	Arbejdslygte	
7	25140002380910	6	Pære halogen 12V/55W	

Gelænder

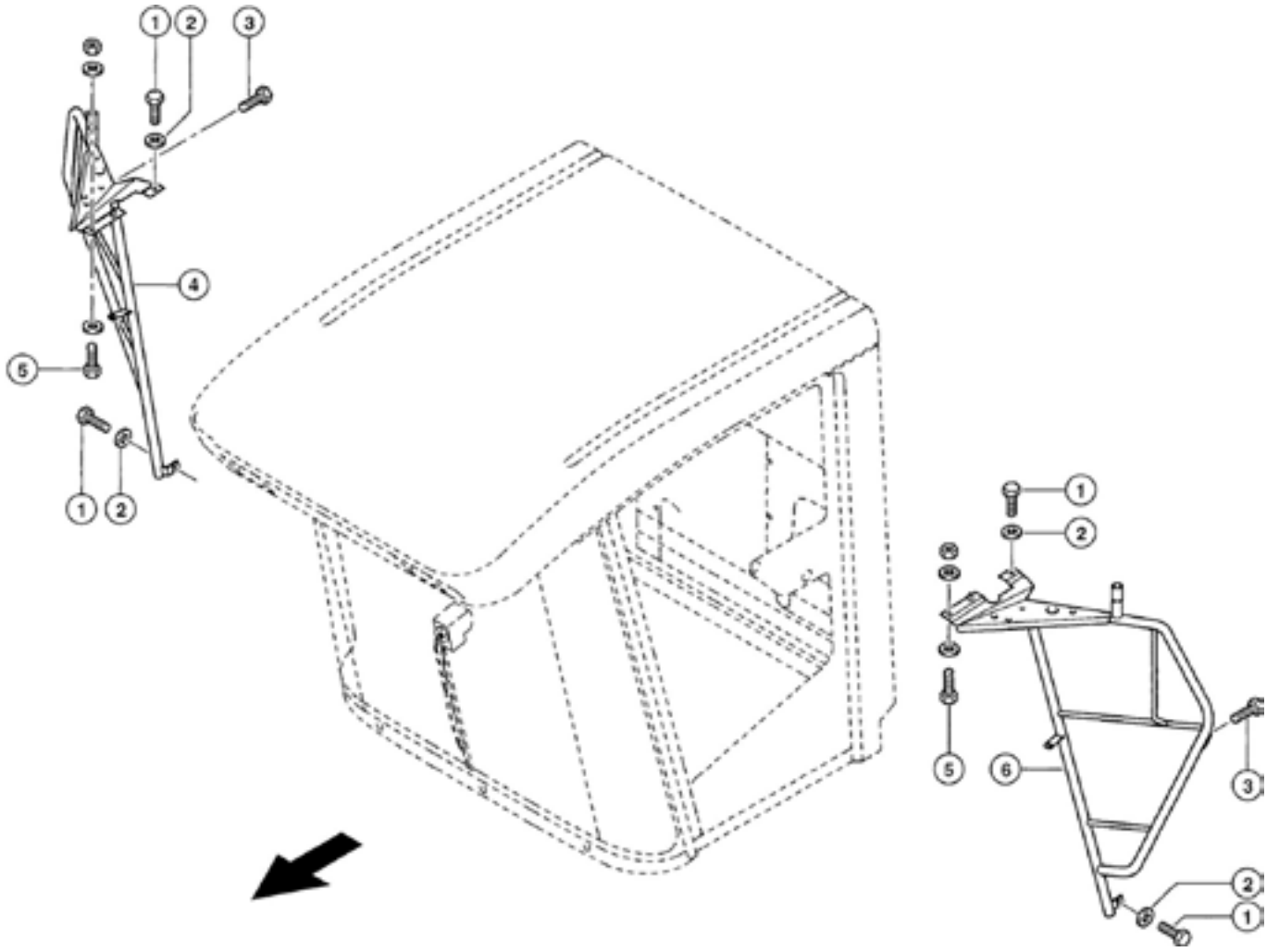

Gelænder				
Pos. nr.	**Vare nr.**	**Antal**	**Beskrivelse**	**Bemærkning**
1	25142362000	6	Stålsætbolte M8x20	
2	25142393870	6	Skive	
3	25140767220	2	Gummi buffer M8xD35x40	
4	25140694754	1	Gelænder højre	
5	25142362000	2	Stålsætbolte M8x20	
	25142361700	2	Møtrik M8	
	25142393870	4	Skive	
6	25140694613	1	Gelænder venstre	

Teleskopspejlarm

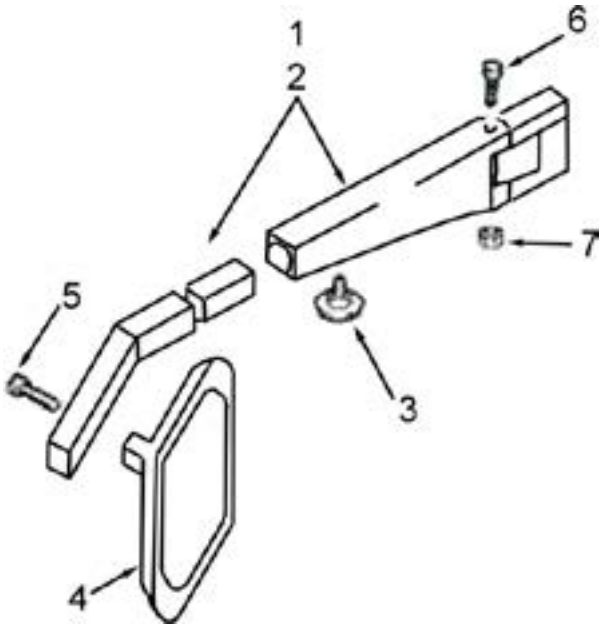

Teleskopspejlarm				
Pos. nr.	**Vare nr.**	**Antal**	**Beskrivelse**	**Bemærkning**
	2514850390		Teleskopspejlarmsæt	Indeholder pos. nr. 1-7
1	2514850391	1	Arm samling højre	Indeholder pos. nr. 3
2	2514850392	1	Arm samling venstre	Indeholder pos. nr. 3
3	2514850393	2	Håndtag	
4	2514850395	1	Spejl samling	Indeholder pos. nr. 5
5	2514850394	4	Håndtag	
6	132610035	4	Sætskrue M10x35	
7	13260201	1	Låsemøtrik M10	

Rat

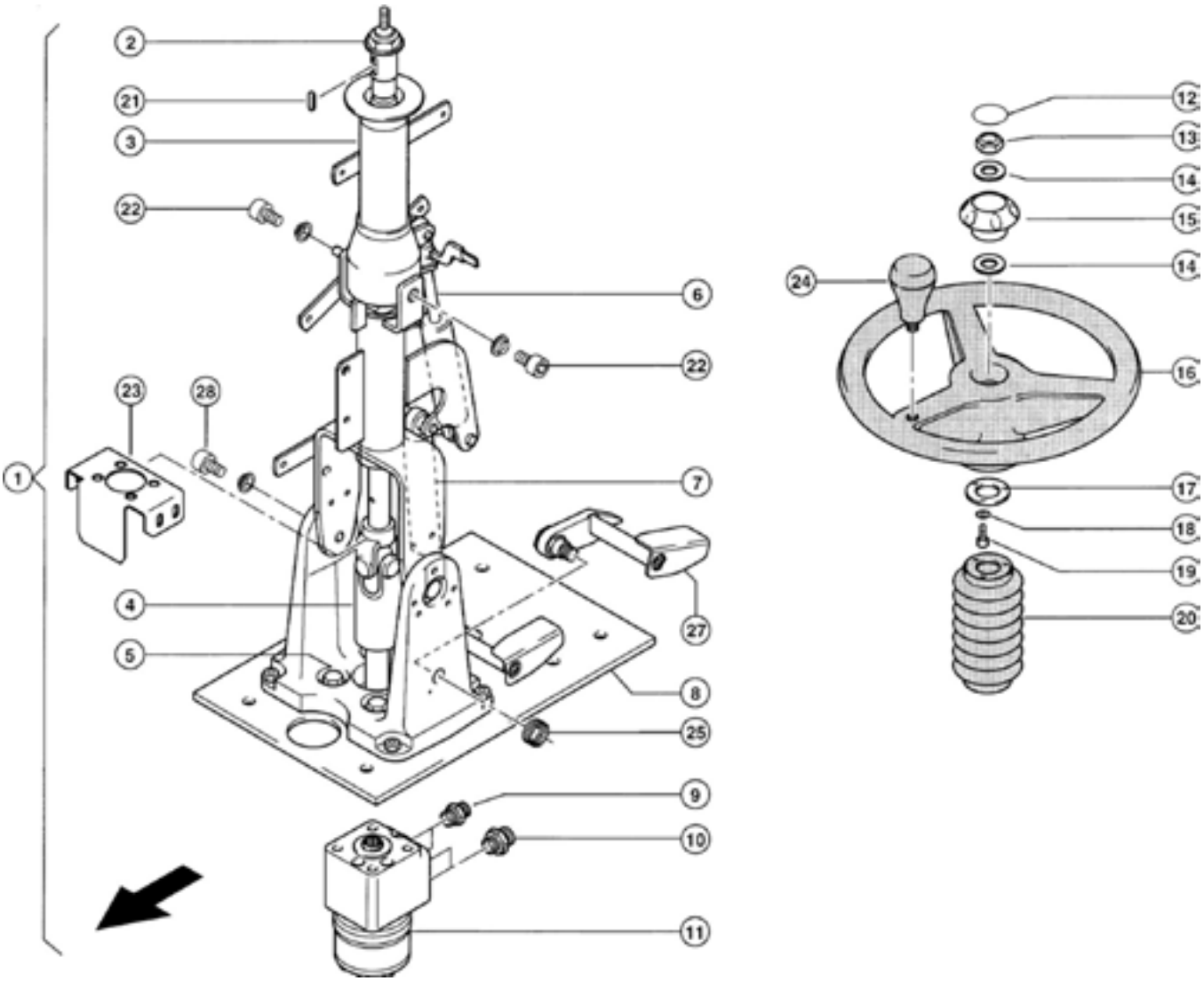

Rat				
Pos. nr.	**Vare nr.**	**Antal**	**Beskrivelse**	**Bemærkning**
1	25140005464027	1	Ratstamme Coram	
2	25140002333810	1	Møtrik M18x1,5	
3	25140005464231	1	Ratstamme overdels-kit	
4	25140005464251	1	Rataksel	
5	25140005464283	1	Gummiophæng	
6	25140005464240	1	Gasfjeder	
7	25140005464270	1	Gasfjeder	
8	25140005464264	1	Fodplade	
9	25140002161700	2	Indskruningsstuds	
10	25140002159190	2	Indskruningsstuds	
11	25140006832150	1	Styremekanismen	Med pos.nr. 9, 10
11	25140001788961	1	Tætningssæt for styremekanismen	
12	25140005464171	1	Indsats Claas-logo	
13	25140002381320	1	Låsemøtrik M8	
14	25140002393931	2	Skive B8	
15	25140005464162	1	Knap	
16	25140005464201	1	Rat m/drejegreb	Fra nr. 49203124
16	25140005464330	1	Rat D=350	Til nr. 49203123
17	25140005464190	1	Skive	
18	25140002392620	3	Låseskive A 4,3	
19	25140002421941	3	Cylinderskrue M4x12	
20	25140005464181	1	Manchet	
21	25140005464360	1	Pasfeder A5x5x20	
22	25140005464390	1	Skruesæt	
23	25140005464350	1	Holder	
24	25140005464380	1	Drejegreb SEAT	
25	25140005464370	1	Torsionsfjeder	
27	25140005464311	1	Pedal	
28	25140005464620	1	Skruesæt	

Rat, Beklædning

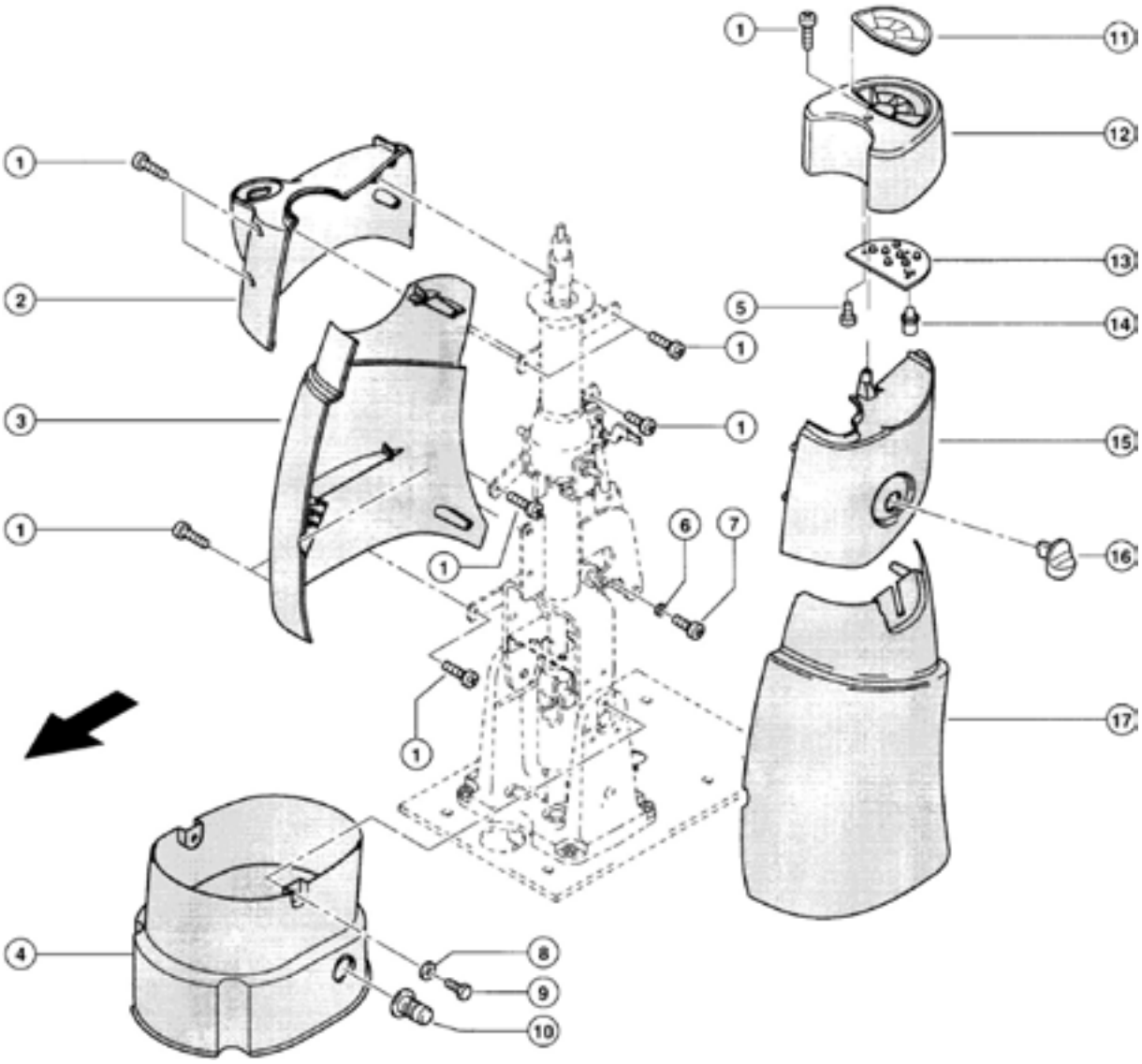

Rat, Beklædning				
Pos. nr.	**Vare nr.**	**Antal**	**Beskrivelse**	**Bemærkning**
1	25140002164460	13	Skrue 4x20	
2	25140005464081	1	Overdel	
3	25140005464061	1	Mellemdel	
4	25140005464040	1	Sokkel	
5	25140002152942	3	Pladeskrue	
6	25140002369791	1	Skive 4,3	
7	25140002160751	1	Skrue KA40x12	
8	25140002392620	2	Låseskive A4,3	
9	25140002374650	2	Stålsætbolte M6x16	
10	25140007347751	1	Gummikappe D13/23x35	
11	25140000131362	1	Kontrolpanelfolie	
12	25140005464091	1	Display	
13	25140000145123	1	Kontrolpanel LED	
13	25140002135780	1	Stikpanel 10POLIG	
13	25140002160920	1	Glødepære 12V/3W	
14	25140002113060	7	Glødepære 12V/2W	
15	25140005464071	1	Overdel	
16	25140007347780	1	Justeringsknap	
17	25140005464050	1	Mellemdel	

Rat, Kabelsæt

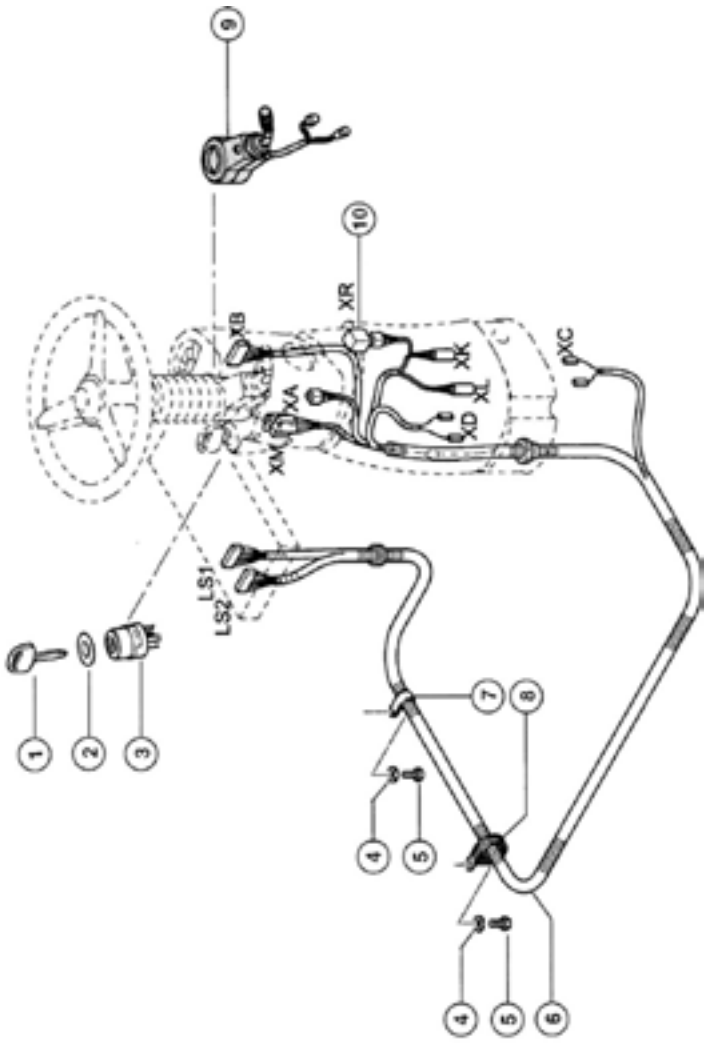

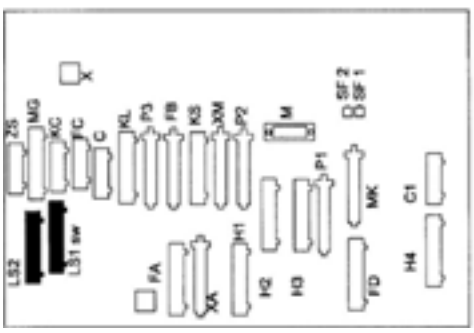

Fælledvej 10 • DK-7200 Grindsted • Tel. +45 76 72 13 00 • Fax +45 76 72 13 98

Rat, Kabelsæt				
Pos. nr.	**Vare nr.**	**Antal**	**Beskrivelse**	**Bemærkning**
1	25140000131420	1	Centralnøgle	
2	25140005153740	1	Klistermærke for tændingskontakt	
3	25140000131350	1	Starter kontakt	
4	25140002393870	2	Skive	
5	25140002362000	2	Sekskantskruer M8x20	
6	25140000140881	1	Kabelsæt ratstamme	
7	25140002154050	1	Gummiklemmer A1-20x20 DIN 3016-1	
8	25140002163410	1	Gummiklemmer D1-12x20 DIN 3016-1	
9	25140007363660	1	Kontakt	
10	25140000142093	1	Relæ højre-venstrefunktion	Til vinduesvisker

Bremsepedal

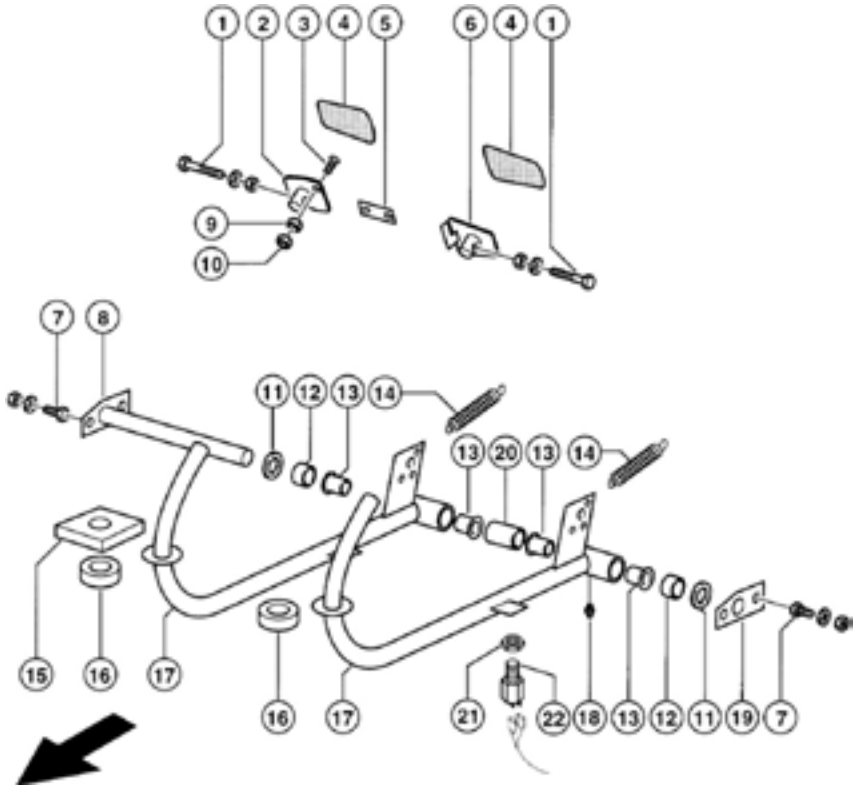

Bremsepedal				
Pos. nr.	**Vare nr.**	**Antal**	**Beskrivelse**	**Bemærkning**
1	25140002373400	2	Stålsætbolte M8x40	
1	25140002381320	2	Sikringsmøtrik M8	
1	25140002369122	2	Skive 8,0	
2	25140005464980	1	Pedal højre	Fra nr. 49200133
2	25140007347550	1	Pedal	Til nr. 49200132
3	25140002441101	1	Undersænkskrue M8x25	
4	25140007347400	2	Pedalgummi	
5	25140007347540	1	Laske	
6	25140005465000	1	Pedal venstre	Fra nr. 49200133
6	25140007347500	1	Pedal	Til nr. 49200132
7	25140002362000	4	Stålsætbolte M8x20	
7	25140002361700	4	Møtrik M8	
7	25140002393870	4	Skive A8	
8	25140000763180	1	Aksel	Fra nr. 49200133
8	25140006022210	1	Bremseaksel	Til nr. 49200132
9	25140002379280	1	Møtrik M8	
10	25140002381320	1	Sikringsmøtrik M8	
11	25140002342980	2	Skive 26x37x2	
12	25140006022240	2	Afstandsrør D34x20	
13	25140000085340	4	Bøsning 26x30x24	
14	25140009222000	2	Trækfjeder 3x17x111	Fra nr. 49202631
14	25140006310560	2	Trækfjeder 2,6x15x110	Til nr. 49202630
15	25140006238480	2	Pakning 25x90x90	
16	25140006010290	2	Tætningsring 32x65x25	
17	25140006694792	2	Bremsepedal	
18	25140002369440	2	Smørenippel C S6x1	
19	25140006022230	1	Fodplade	
20	25140000763540	1	Afstandsrør D34x56	Fra nr. 49200133
21	25140002364550	1	Møtrik M12x1,5	
22	25140002153570	1	Stoplygtekontakt	Ikke til Speedstar og Profistar

Gearkonsol

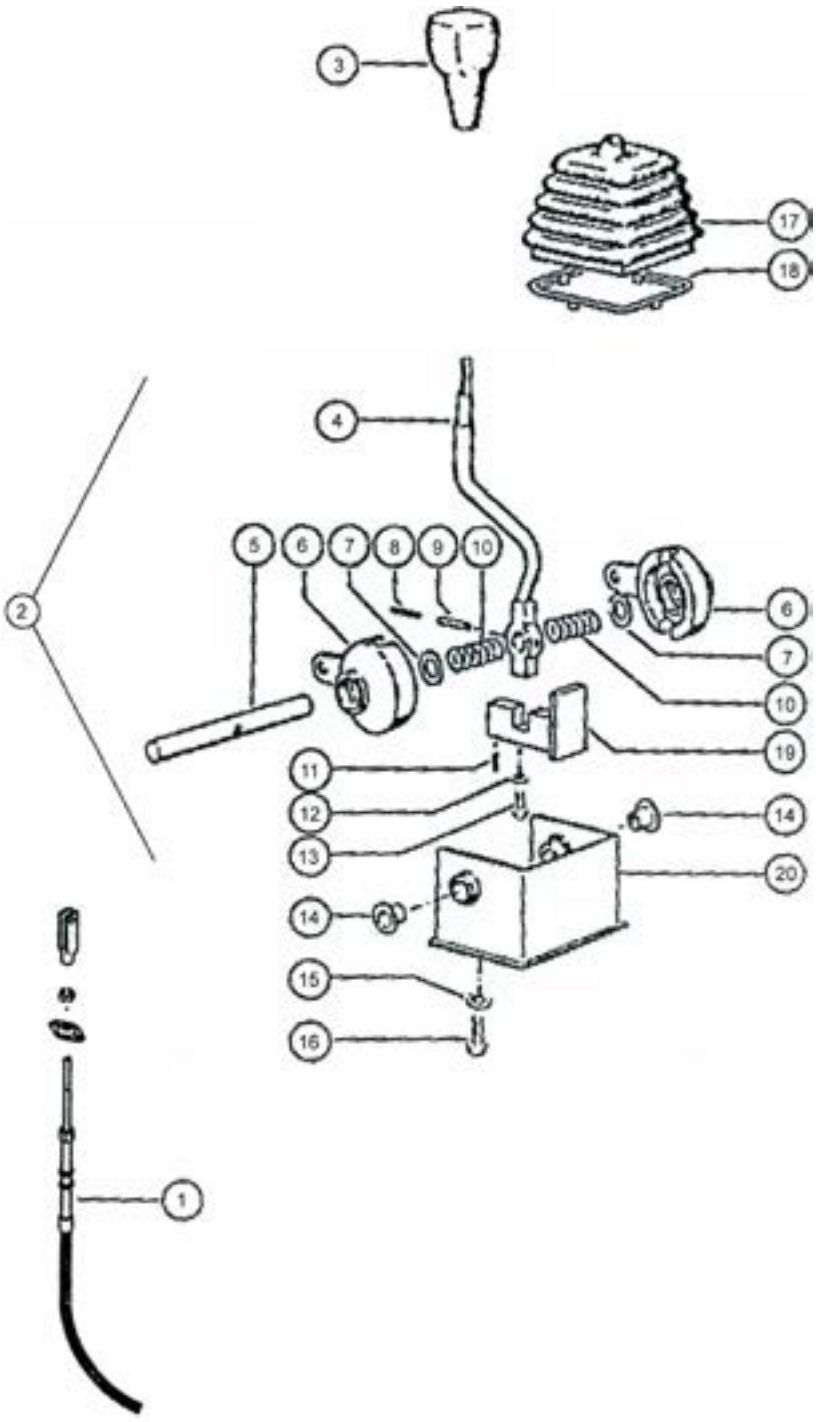

Gearkonsol				
Pos. nr.	**Vare nr.**	**Antal**	**Beskrivelse**	**Bemærkning**
1	2514851452		Ball-line kabel	
2	25146943840		Gearskiftekonsol, komplet	
3	25146943010		Knop for gearhåndtag	
	25136943030		Indsats for gearvalg	
4	25121385		Håndtag	
5	25121390		Skifteaksel	
6	25121395		Skifte-segment	
7	25121400		Skive 18x25x1,5	
8	25121405		Rørstift 3,5x36	
9	25121410		Rørstift 6x36	
10	25121415		Trykfjeder	
11	25121420		Rørstift 5x12	
12	25121425		Skive A6	
13	25121430		Sekskantskrue M6x16	
14	25121435		Bøsning	
15	25121440		Skive A8	
16	25131180		Sekskantskrue M8x20	
17	25146236651		Manchet for gearhåndtag	
18	25146235650		Ramme for gearskifte	
19	25121520		Stop	
20	25121525		Gearhus	

Sæde

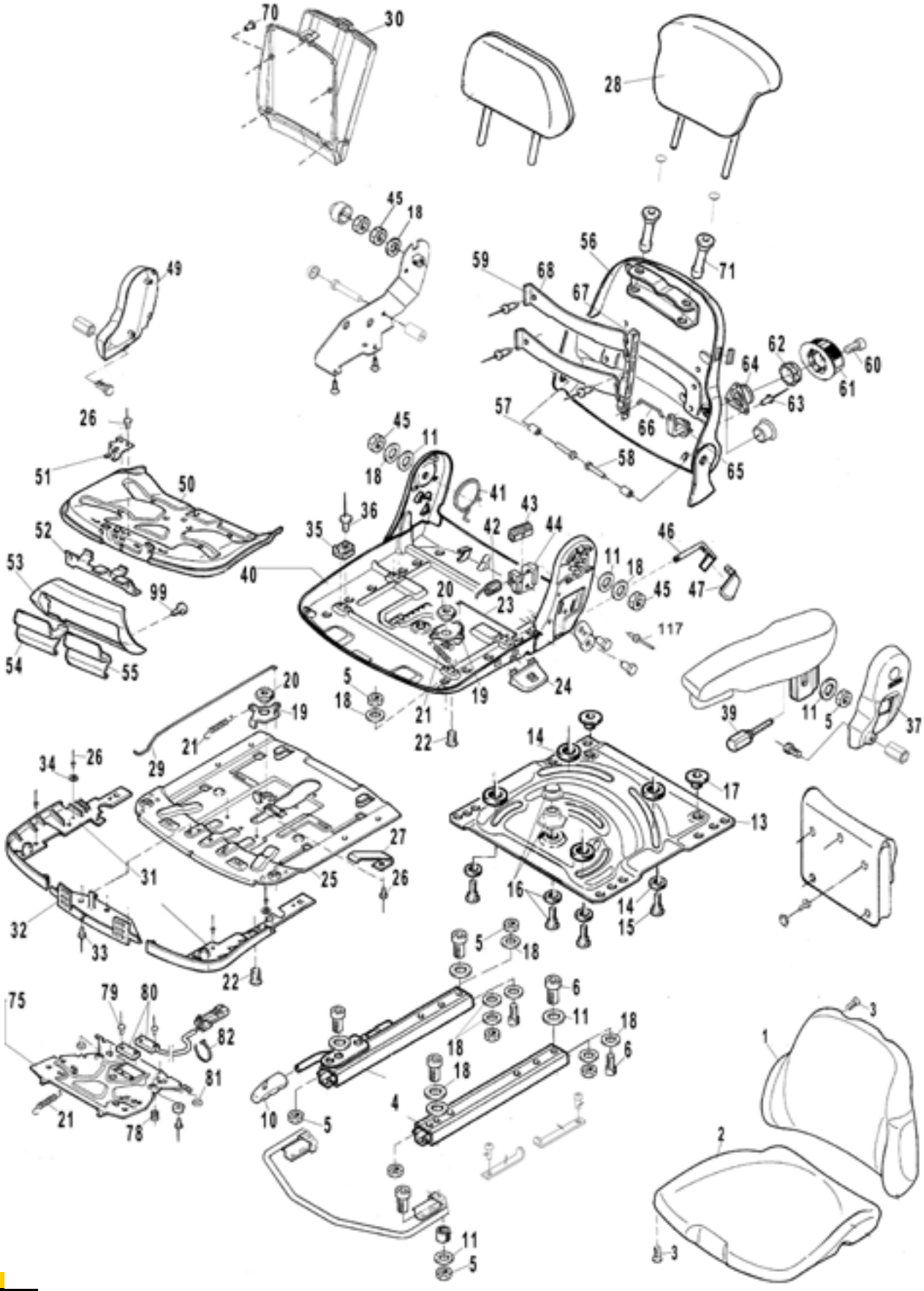

70
30
28
45
18
49
56
71
59
68
67
62
60
64
61
63
57
66
58
65
26
51
50
45
11
18
41
43
36
35
42
44
46
52
53
40
11
18
45
47
99
20
23
117
54
55
5
18
19
24
20
19
21
22
39
11
5
37
21
29
14
34
26
17
13
27
31
25
26
16
14
15
32
33
22
5
18
75
79
80
6
11
18
82
18
6
81
18
21
78
10
5
4
3
1
2
11
5
3

Sæde				
Pos. nr.	**Vare nr.**	**Antal**	**Beskrivelse**	**Bemærkning**
	2514850598		Sæde	
1	25141075400	1	Polster	
1	25141075404	1	Polster	
2	25141075396	1	Polster	
2	25141075397	1	Polster	
3	25141054392	8	Rundhovedbolt	
4	2514140733	1	Skinnesæt	
5	2514110291	10	Sekskantmøtrik	
6	2514122949	4	Cylinderskrue	
10	2514138928	1	Håndtag	
11	2514113290	7	Skive	
13	2514138974	1	Plade for sæde	
14	2514103046	8	Skive	
15	25141120784	4	Bolt	
16	25141059547	1	Center leje komplet	
17	251410487	2	Glideskive	
18	2514110489	8	Skive	
19	2514139246	2	Løftestang	
20	2514132319	2	Bøsning	
21	2514116226	3	Trækfjeder	
22	2514132321	2	Undersænket bolt M8	
23	2514138877	1	Forbindelsesstang	
24	2514140672	1	Håndtag	
25	2514139263	1	Plade komplet	
26	2514130923	7	Blindnitte	
27	2514138820	1	Fjederplade	
28	25141075600	1	Nakkestøtte	
29	2514138839	1	Forbindelsesstang	
30	2514142259	1	Opbevaringsrum komplet	
31	2514139521	1	Beklædning	
32	2514139254	1	Beklædning	
33	2514131578	4	Blindnitte	
34	2514122826	2	Skive	
35	2514138835	4	Glider	
36	2514138842	4	Blindnitte	
37	25141078696	1	Kappe	
39	2514128756	2	Stilleskrue	

Sæde

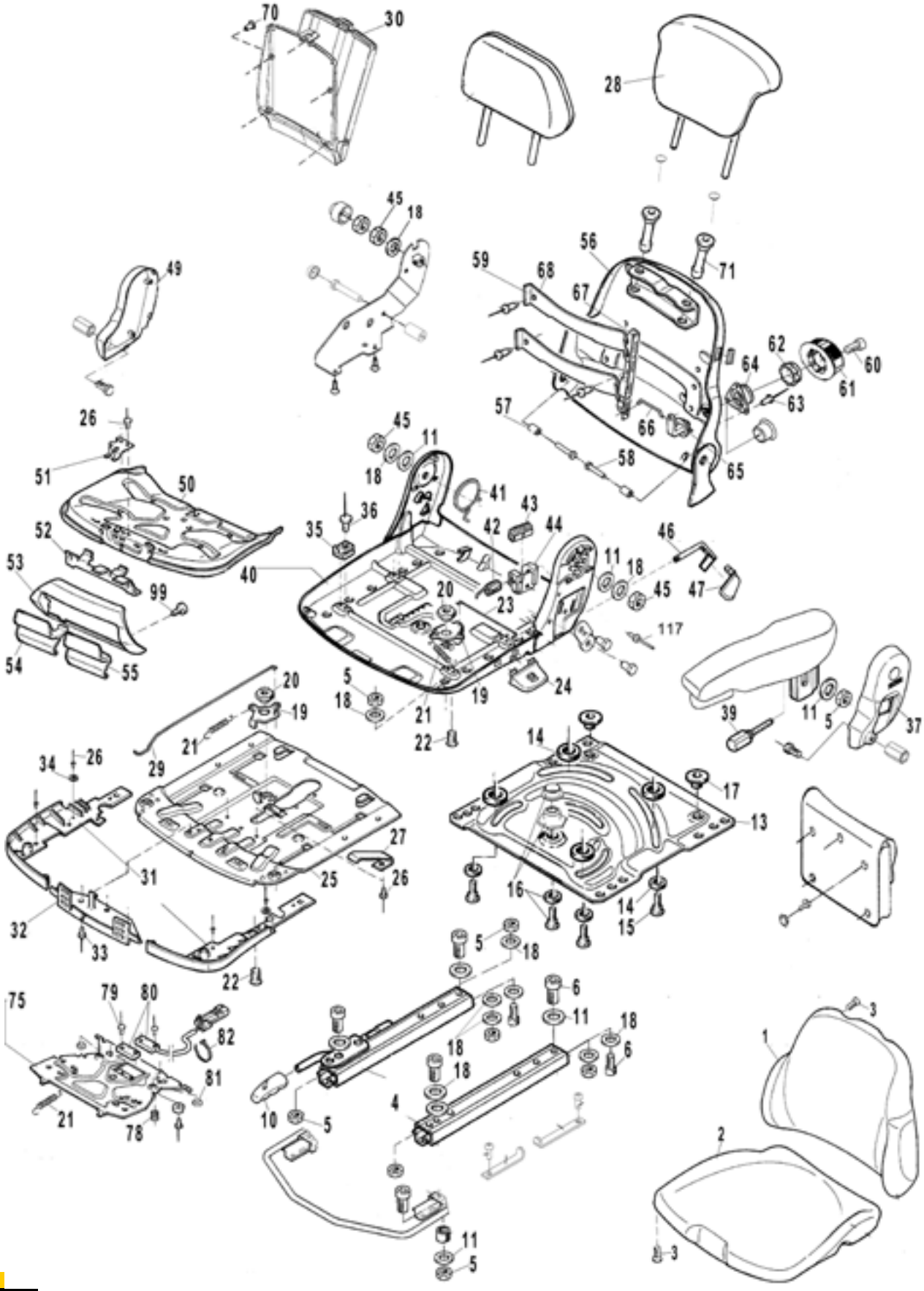

70
30
28
45
18
49
56
71
59
68
67
62
60
64
61
63
57
66
58
65
26
51
50
45
11
18
41
43
36
35
42
44
46
52
53
40
11
18
45
47
99
20
23
117
54
55
5
18
19
24
20
19
21
22
39
11
5
37
21
29
14
34
26
17
13
27
31
25
26
16
14
15
32
33
22
5
18
75
79
80
6
11
18
82
18
6
81
18
21
78
10
5
4
3
1
2
11
5
3

Sæde				
Pos. nr.	**Vare nr.**	**Antal**	**Beskrivelse**	**Bemærkning**
40	2514140775	1	Siddeplade	
41	25141108581	1	Torsionsfjeder	
42	25141046892	1	Fjeder	
43	2514142257	1	Afspærring	
44	2514139255	1	Leje komplet	
45	2514113048	2	Sekskantmøtrik	
46	2514140675	1	Løftestang	
47	2514139454	1	Håndtag	
49	25141078701	1	Kappe	
50	2514139265	1	Vippe	
51	2514139257	1	Fjederplade	
52	2514138804	1	Løftestang	
53	2514140676	1	Beklædning	
54	2514140677	1	Håndtag	
55	2514139172	1	Håndtag	
56	2514140682	1	Ryglæn	
57	2514138686	2	Bøsning	
58	2514118558	2	Sekskantbolt	
59	2514140678	1	Stiver	
60	2514138758	1	Cylinderskrue	
61	2514140679	1	Håndtag	
62	2514138747	1	Tandhjul	
63	2514114547	3	Blindnitte	
64	2514138634	1	Fjerderbremse	
65	2514138655	1	Tap	
66	2514138559	1	Forbindelsesstang	
67	2514138614	1	Vinkelbeslag sort	
68	2514141004	2	Plade	
70	251417928	5	Galopskrue	
71	2514138691	2	Bøsning	
75	25141048442	1	Sæde skifter komplet	
78	2514138858	2	Trykfjeder	
79	2514138882	4	Blindnitte	
80	25141038723	1	Sæde skifter m/magnet	
81	2514123578	2	Støtpude	
82	25141097364	6	Strips	
99	2514138781	2	Linsehovedet skrue	
117	25141103259	1	Blindnitte	

Sæde, Affjedring

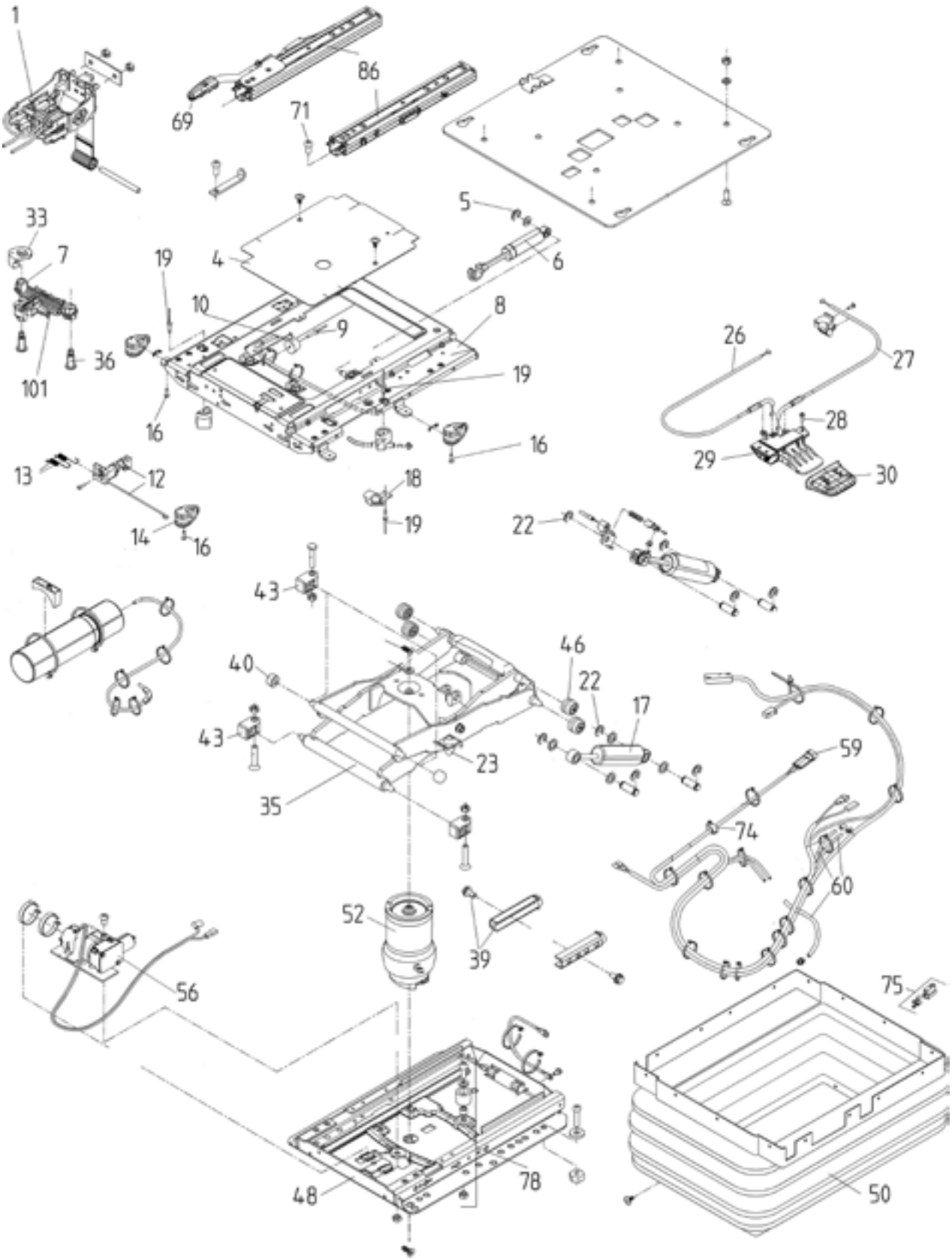

Fælledvej 10 • DK-7200 Grindsted • Tel. +45 76 72 13 00 • Fax +45 76 72 13 98

Sæde, Affjedring				
Pos. nr.	**Vare nr.**	**Antal**	**Beskrivelse**	**Bemærkning**
	25141096585	1	Sliddelspakke MSG	
	25141048741	1	Affjedring Komplet	
	2514140683	1	Monteringsdele for skinner	
1	25141081313	1	Niveaustyring komplet	
4	2514133655	1	Skærm	
5	2514115391	1	Sikringsskive	
6	25141096583	1	Støddæmper	
7	2514118352	2	Bøsning	
8	25141096581	1	Affjedring overdel komplet	
9	2514104551	1	Blindnitte	
10	25141096582	1	Stødpude komplet	
12	25141096566	1	Lås	
13	25141137842	2	Trækfjeder	
14	2514130119	1	Håndtag	
16	2514132414	1	Ejotskrue	
17	2514137815	1	Støddæmper komplet	
18	2514130617	2	Stop komplet	
19	2514126617	2	Blindnitte	
22	2514901009	2	Sikringsskive	
23	2514200072	2	Stødpude sort	
26	2514130586	1	Bremsekabel	
27	2514138733	1	Bremsekabel	
28	2514138781	3	Linsehovedet skrue	
29	2514131834	1	Betjening	
30	2514138628	1	Håndtag	
33	25141114351	1	Stødpude	
35	2514139566	1	Vægtstang	
36	25141066177	2	Brystskrue	
39	2514136685	1	Stop komplet	

Sæde, Affjedring

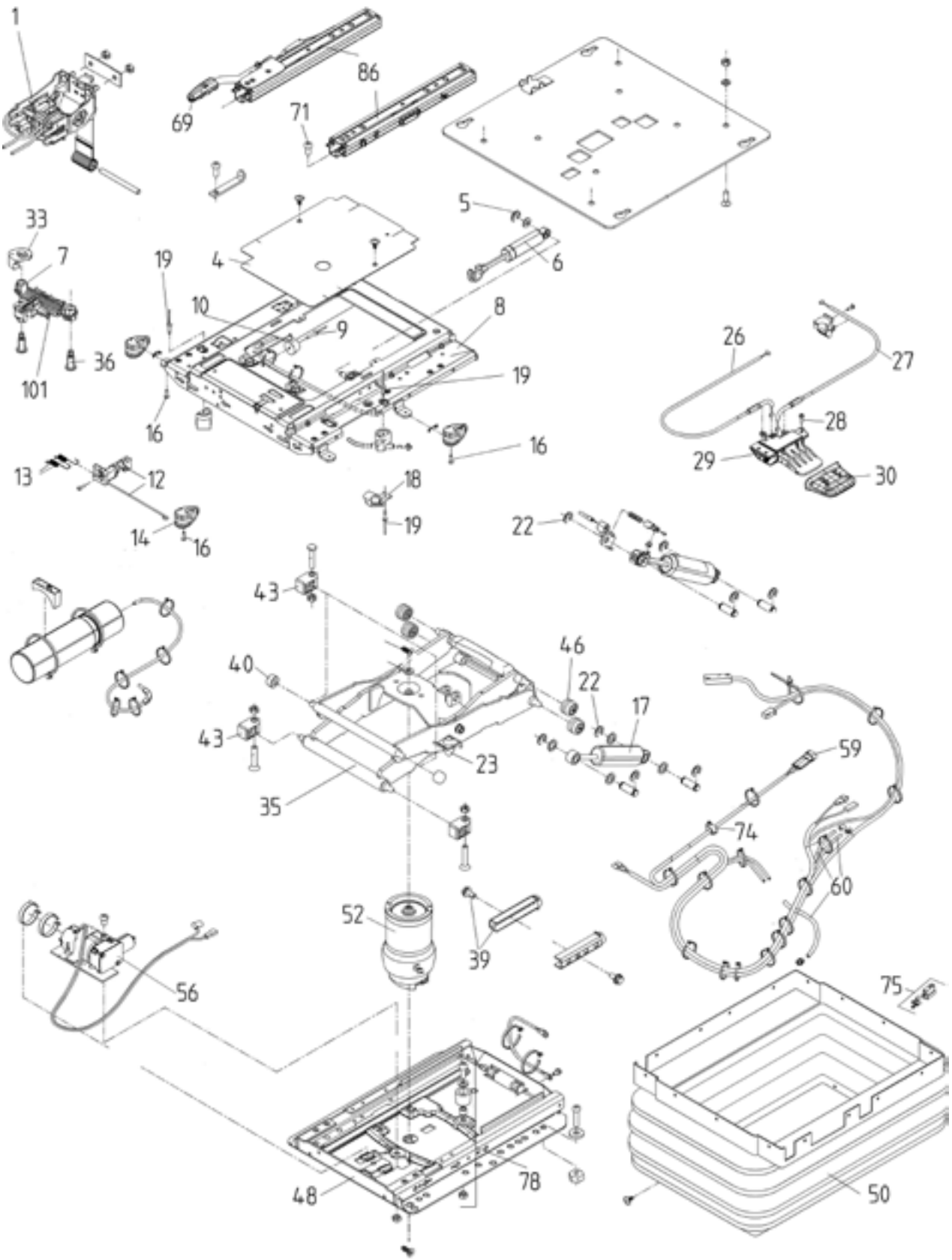

Sæde, Affjedring				
Pos. nr.	**Vare nr.**	**Antal**	**Beskrivelse**	**Bemærkning**
40	25141021662	2	Rulle	
43	25141117515	2	Fastmonteret leje	
46	2514129886	4	Rulle	
48	2514140251	1	Affjedring underdel komplet	
50	2514140435	1	Harmonika	
52	25141081315	1	Luftaffjedring komplet	
56	25141096562	1	Kompressor 12V komplet	
59	2514135320	1	Forbindelseskabel	
60	25141096565	1	Luftslanger komplet	
69	2514138928	1	Håndtag	
71	2514122949	4	Cylinderskrue	
74	25141030767	1	Kabelklemme	
75	2514116265	1	Hanstik	
78	2514132939	1	Stødpude komplet	
86	2514140733	1	Skinnesæt	
101	25141096591	1	Horizontalfjeder	

Sæde, Armlæn

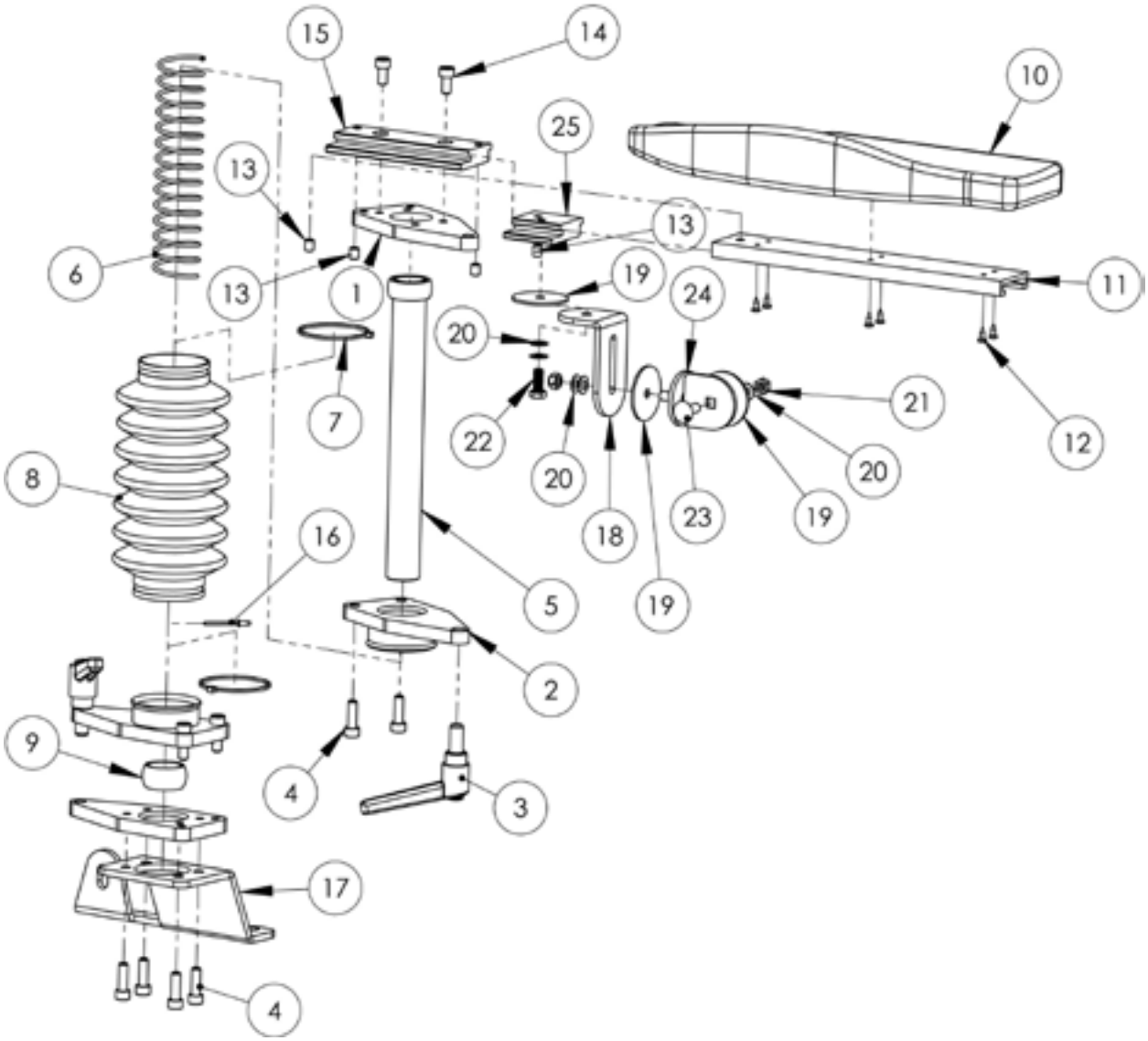

Fælledvej 10 • DK-7200 Grindsted • Tel. +45 76 72 13 00 • Fax +45 76 72 13 98

Sæde, Armlæn				
Pos. nr.	**Vare nr.**	**Antal**	**Beskrivelse**	**Bemærkning**
	251481719	1	Armlæn 5200	
	251480613	2	Clamp beslag 5200 komplet	
1	251480092	1	Clamp beslag 5200 gevind	
2	251480094	1	Clamp beslag 5200 rørdel	
3	251470216	1	Vrider M12	
4	251470118	6	Bolt M8x25	
5	251480093	1	Rør	
6	251470192	1	Trykfjeder	
7	251470248	2	Strips	
8	251470382	1	Manchet	
9	251480091	1	Kugle	
	251480591	1	Pude E højre inkl. skinne	
10	251470020	1	Pude E højre	
11	251480046	1	Skinne for pude E	
12	251470148	6	Selvskærende skrue undersænket 4x12	
13	251470129	4	Stopskrue M8x10	
14	251470117	2	Skrue M8x16	
15	251480036	1	Glideliste	
16	251470822	1	Popnitte	
17	251480289	1	Sædebeslag 5200 Maximo højre	
	251480098	1	Kontroller holderled kpl.	
18	251480089	1	Kontroller holderled	
19	251470250	3	Friktionsskive	
20	251470146	6	Tallerken fjederskive	
21	251470105	2	Låsemøtrik M8	
22	251470112	1	Bolt M8x20	
23	251470132	1	Transportbolt M8x25	
24	251480688	1	Stål "T"	
25	251480037	1	Kontroller holder liste	

Klapsæde

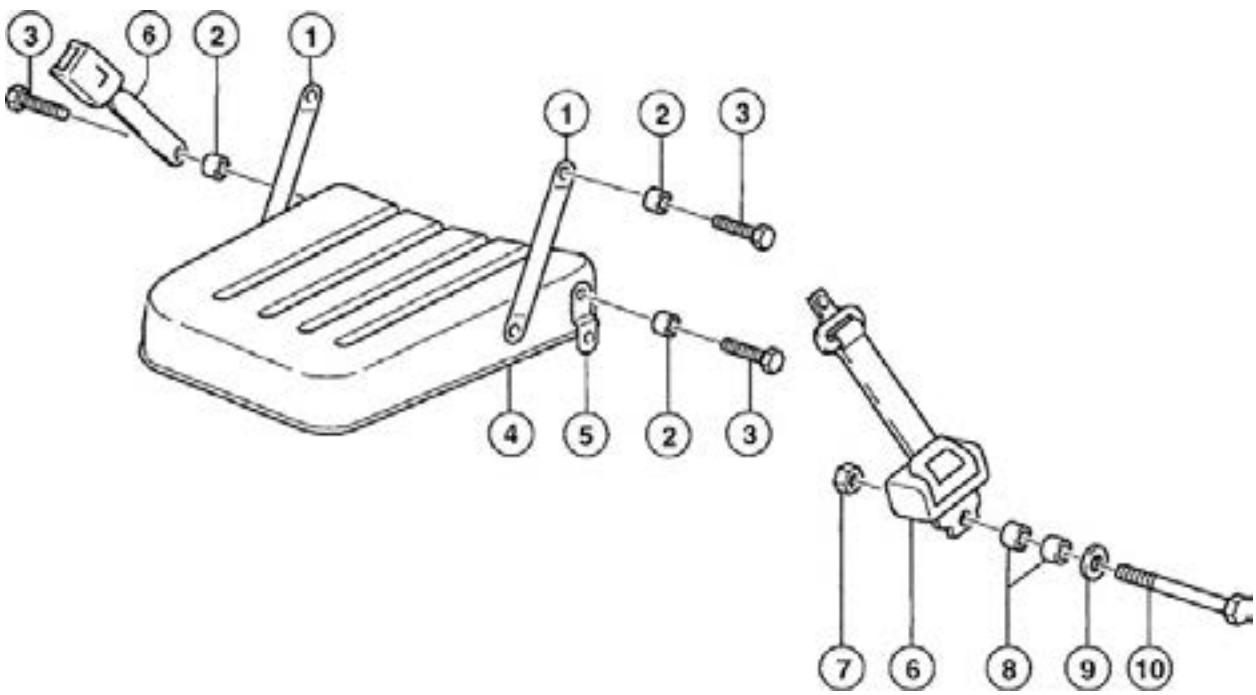

Klapsæde				
Pos. nr.	**Vare nr.**	**Antal**	**Beskrivelse**	**Bemærkning**
1	2514546 544 0	2	Laske	
2	2514073 764 0	8	Bøsning	
3		8	Sætskrue M8x20	
4	2514762 171 0	1	Klapsæde	
5	2514546 583 0	2	Laske	
6	2514067 762 0	1	Sikkerhedssele	
7		1	Møtrik M10	
8	2514350 902 0	2	Bøsning	
9		1	Plan skive 10mm	
10		1	Bolt M10x80	

Fordeler - DOSIMAT

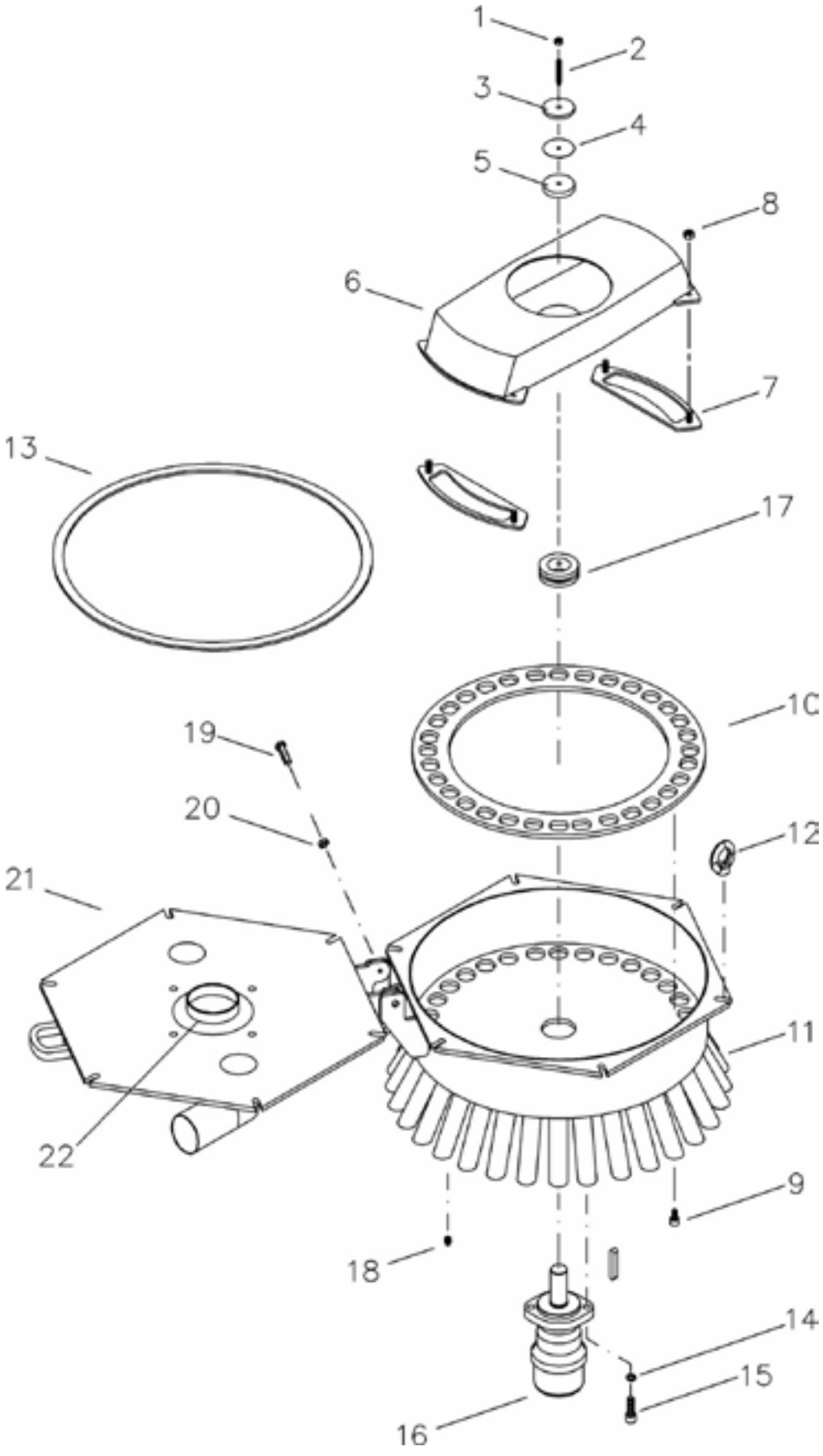

Fælledvej 10 • DK-7200 Grindsted • Tel. +45 76 72 13 00 • Fax +45 76 72 13 98

Fordeler - DOSIMAT				
Pos. nr.	**Vare nr.**	**Antal**	**Beskrivelse**	**Bemærkning**
1		1	Låsemøtrik M8 V2A	
2	25130700	1	Pinolskrue M8x60 V2A	
3	2119NUS001	1	Forspændingsskive	
4	2119DFD044	1	Gummiskive t=1	
5	2119TGD004	1	Gummiskive t=10	
6	2119TRO005N2	1	Rotor lige (NW)	24m vinge
6	2119TRO007N2	1	Rotor lige (NW)	30m vinge 4" slange
6	2119TRO015N3T2	1	Rotor lige (NW)	30m vinge 5" slange
7	2119TMS028	2	Kniv, komplet (NW)	24m vinge
7	21190105-01	2	Kniv, komplet (NW)	30m vinge
8		4	Møtrik M10 (inkluderet i Pos. nr. 7)	
9		8	Cylinderskrue M10x16	
10	2119TFL014	1	Skærering	24m vinge
10	2119TFL017	1	Skærering	30m vinge
11	2119TGE005N2	1	Hus	24m vinge
11	2119TGE007N2	1	Hus	30m vinge
12	25130770	8	Øjemøtrik M12	
13	2119DFD021	2,3m	Pakning (metervarer)	24m vinge
13	2119DFD021	2,6m	Pakning (metervarer)	30m vinge
14		2	Skive M12	
15		2	Cylinderskrue M12x35	
16	13631510243	1	Hydraulisk motor OMR100 Ø32	
17	2119DFD083	1	Pakning	
18	2119NKS001	1	Smørenippel	
19		2	Cylinderskrue M12x35	
20		2	Låsemøtrik M12	
21	2119TDE012	1	Låg	24m vinge
21	2119TDE007N1	1	Låg	30m vinge
22	2119GSA128	1	Tilslutning DN100	4" slange
	2119GSA129		Tilslutning DN150	5" slange
	2119DFD018	1	Pakning	
		4	Pindbolt M12x35 DIN938	
		4	Låsemøtrik M12	

Flow control

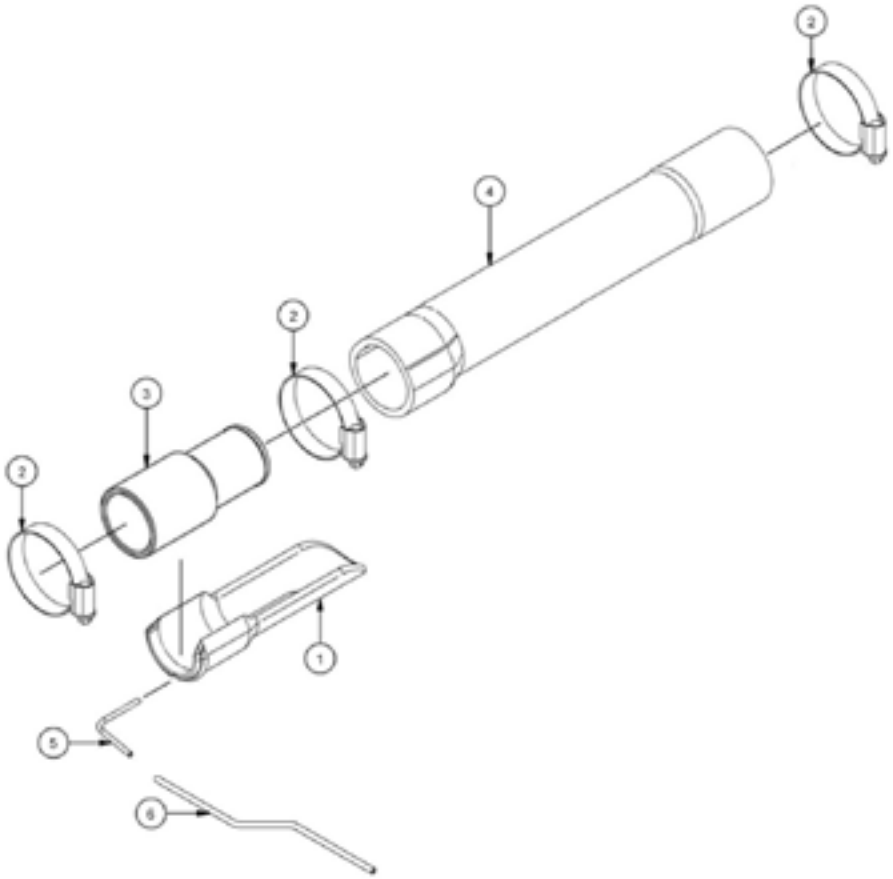

Flow control				
Pos. nr.	**Vare nr.**	**Antal**	**Beskrivelse**	**Bemærkning**
1	2119KFC001TR	1	Gummi for slangeafblænd, højre	
1	2119KFC001TL	1	Gummi for slangeafblænd, venstre	
2	16200672	3	Spændebånd 38-50mm	
3	251476802188	1	Studs for slangeafblænd	
4	2119TSC005	1	Mellemslange DN40/DN40	
5	2119HRS227	1	CFC fylderør udv. Ø3mm	
6	2119HFC073	1	Slange, blå for afblænding	