Irtec indtræksmaskiner

Med forbehold for trykfejl og ændringer uden varsel.
September 2015.

Agrometer a/s

Irtec indtræksmaskiner

Italiensk indtræksmaskine i solid kvalitet, til meget konkurrencedygtige priser.

Maskinerne leveres i standardudførsel med bl.a. galvaniseret chassisramme og kanonvogn.

Maskinerne markedsføres i bredt program med slangedimensioner fra ø50 til ø125 mm, og slangelængder op til 580 meter.

Forskellige udstyrsmuligheder til de enkelte modeller gør det muligt at lave individuelt tilpassede maskiner, der kan løse enhver vandingsopgave.

Irtec fremstår i dag som et af de mest attraktive mærker indenfor sin prisklasse, og har været forhandlet på det danske marked i mere end 20 år.

Model 0. Slangedimension op til 70 mm. Med 1-trins gearkasse og Irtec Electro computerstyring.

Model A og B. Slangedimension op til 90 mm. Med 3-trins gearkasse.

Model F. Ø100 - ø125 mm slange. Med 4-trins gearkasse.

Model MG. Slangedimension op til 150 mm. Nedsænkes på drejeskammel. Incl. Programregn 10 computerstyring.

Agrometer a/s

Fælledvej 10 • 7200 Grindsted • Tlf. 76 72 13 00 • Fax 76 72 13 98

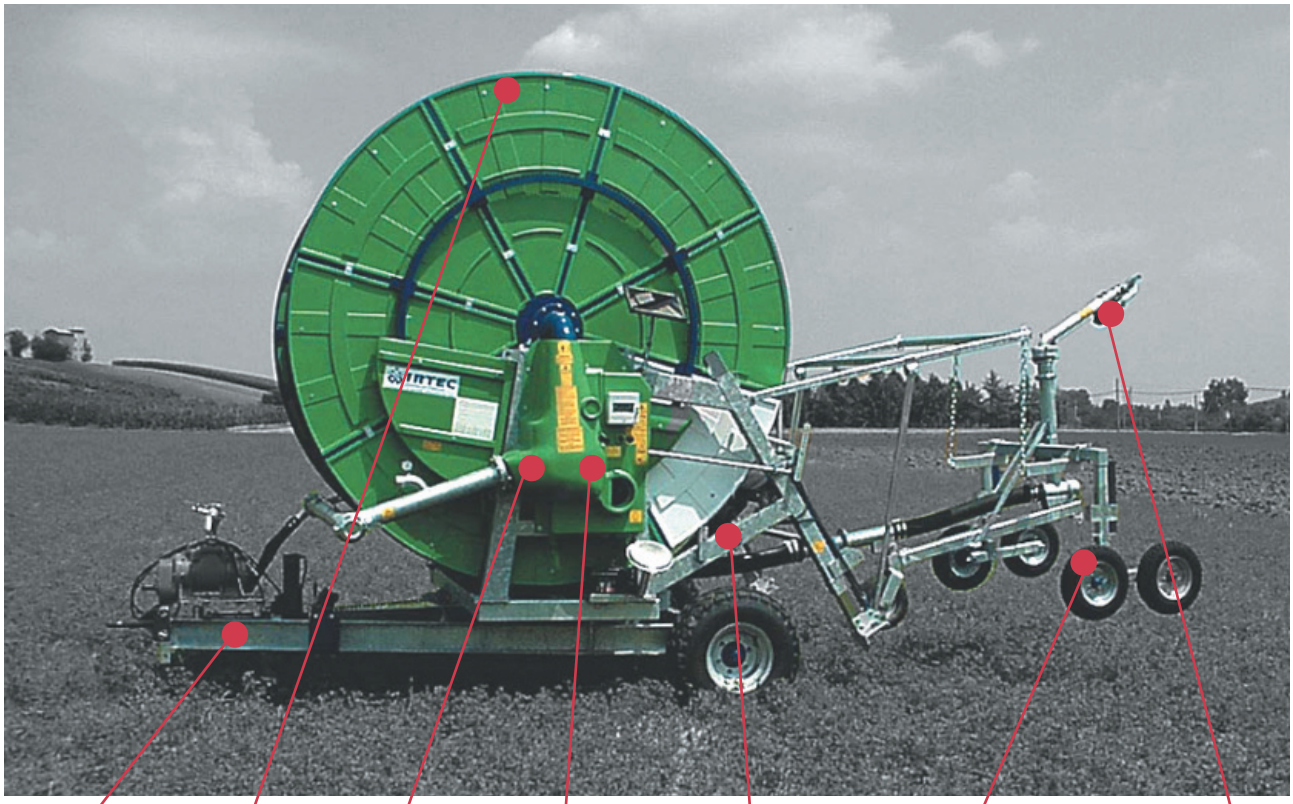

Kraftigt chassis

Slange i højresistent PE materiale

Slangestyr med snekkeaksel

Komet Twin kanon med 5 dyser

Kanonvogn med justérbar sporvidde

Delstrømsturbine støbt i speciel aluminiumslegering. Indbygget mekanisk by-pass regulering sikrer optimal ydelse med et minimalt tryktab.

3-, 4- eller 6-trins gearkasse og automatisk bremse i slidstærk udførsel.

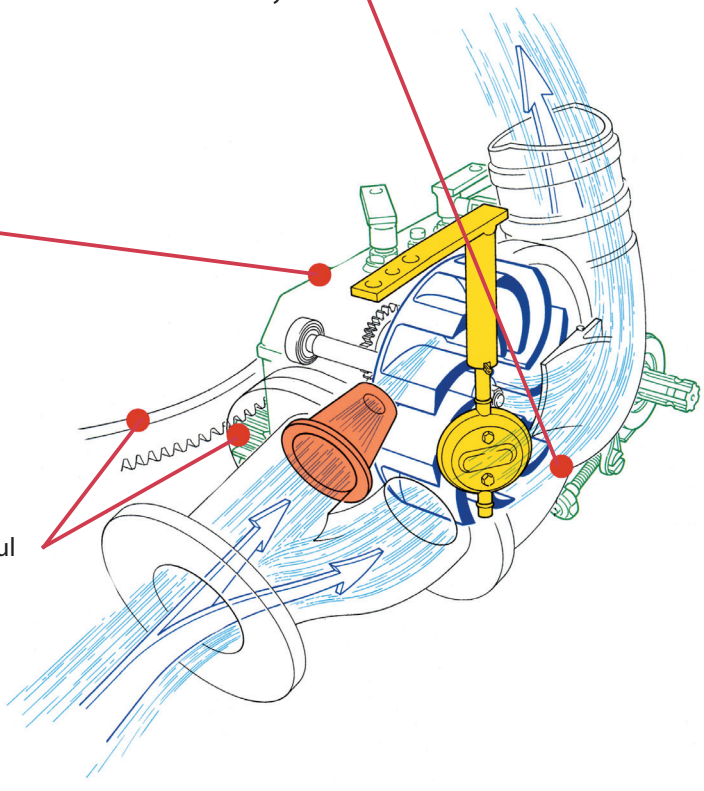

PE-slange indtræk med hærdet tandhjul og gearhjul forlænger levetiden.

Standard specifikationer:

Betegnelse	MODEL											
	0	A	B	C	D	DS	E	ES	F4	F8	MST	MG
Delstrømsturbine med mekanisk by-pass regulering	x	x	x	x	x	x	x	x	x	x	x	x
Gearkasse, antal trin	1	3	3	6	6	6	4	4	4	4	6	6
Dobbelt tilslutning af fødeslange		x	x	x	x	x	x	x	x	x	x	x
[Dim.] mm Bauer HK hun tilslutning	89	89	89	89	89	89	108	108	108	108	108	108
Trykfaldsventil		x	x	x	x	x	x	x	x	x		
Trykstigningsventil	x										x	x
Speedometer / tachometer		x	x	x	x	x	x	x	x	x	x	x
Irtec Electro computerstyring	x											
Programregn 10 computerstyring											x	x
Galvaniseret **[G]** eller epoxymalet **[E]** chassisramme og drejeskammel	G	G	G	G	G	G	G	G	G	G	G	E
Epoxymalet tromle med hydraulisk **[H]** eller manuel [**M**] drej	M	M	M	M	M	M	M	H	H	H	H	H
Indtræk med kæde på begge sider af tromle											x	x
Hydraulisk støttefod ved stjært									x	x		
Hydraulisk løft af hjul på chassisramme, for nedsænkning på drejeskammel											x	x
Hydraulisk drejeskammel											x	x
Hydraulisk løft af kanonvogn og støtteben med lynkoblinger til traktor via klaver					x	x	x	x	x	x	x	x
Galv. kanonvogn med **[3]** eller **[5]** massive gummihjul og justérbar sporvidde	3	3	3	3	3	3	5	5	5	5		
Galvaniseret kanonvogn med 4 luftgummihjul og justérbar sporvidde											x	x
Komet Twin kanon med manometer, incl. 5 dyser	x	x	x	x	x	x	x	x	x	x	x	x
Dæk 165/65 R14	x											
Dæk 195/65 R15		x	x									
Dæk 10.080.12 8T				x								
Dæk 10,0/75 - 15,3					x	x	x					
Dæk 11,5/80 - 15,3								x				
Dæk 12,5/80 - 15,3									x			
Dæk 400/60 - 15,5										x		
Dæk 400/60 - 15,5 - 4 hjuls chassis											x	x

Agrometer a/s

Fælledvej 10 • 7200 Grindsted • Tlf. 76 72 13 00 • Fax 76 72 13 98

Modeller og størrelser:

Model	Type	PE-slange ø[mm] x længde [m]	Dyse [mm]
O	50-250 O	50 x 250	12 - 24
	58-250 O	58 x 250	12 - 24
	63-200 O	63 x 200	12 - 24
A	63-250 A	63 x 250	12 - 24
	63-300 A	63 x 300	12 - 24
	70-220 A	70 x 220	12 - 24
	70-270 A	70 x 270	12 - 24
B	70-350 B	70 x 350	12 - 24
A	75-220 A	75 x 220	12 - 24
	75-250 A	75 x 250	12 - 24
B	75-300 B	75 x 300	12 - 24
	75-330 B	75 x 330	12 - 24
C	75-350 C	75 x 350	12 - 24
B	82-300 B	82 x 300	12 - 24
C	82-350 C	82 x 350	12 - 24
	82-400 C	82 x 400	12 - 24
D	82-430 D	82 x 430	12 - 24
C	90-300 C	90 x 300	12 - 24
	90-350 C	90 x 350	12 - 24
D	90-400 D	90 x 400	12 - 24
DS	90-450 DS	90 x 450	12 - 24
D	100-300 D	100 x 300	20 - 30
	100-350 D	100 x 350	20 - 30
E	100-400 E	100 x 400	20 - 30
ES	100-450 ES	100 x 450	20 - 30
	100-500 ES	100 x 500	20 - 30
F4	100-550 F	100 x 550	20 - 30
	100-600 F	100 x 600	20 - 30
E	110-300 E	110 x 300	20 - 30
	110-350 E	110 x 350	20 - 30
ES	110-400 ES	110 x 400	20 - 30
	110-420 ES	110 x 420	20 - 30
	110-450 ES	110 x 450	20 - 30
F4	110-500 F4	110 x 500	20 - 30
	110-550 F4	110 x 550	20 - 30
	120-440 F4	120 x 440	20 - 35
	125-400 F4	125 x 400	20 - 35
GI/F4	110-500 GI/F4	110 x 500	20 - 30
	110-550 GI/F4	110 x 550	20 - 30

Modeller og størrelser:

Model	Type	PE-slange ø[mm] x længde [m]	Dyse [mm]
GI/F8	110-600 GI/F8	110 x 600	20 - 30
	125-500 GI/F8	125 x 500	20 - 30
F8	110-600 F8	110 x 600	20 - 30
	120-540 F8	120 x 540	20 - 35
	125-500 F8	125 x 500	20 - 35
MUSTANG	110-650 MST	110 x 650	18 - 26
	110-700 MST	110 x 700	18 - 26
	120-650 MST	120 x 650	22 - 32,5
	125-550 MST	120 x 550	25 - 35
	125-600 MST	125 x 600	25 - 35
	135-500 MST	135 x 500	25 - 35
	140-450 MST	140 x 450	25 - 37,5
	140-470 MST	140 x 470	25 - 37,5
	150-380 MST	150 x 380	30 - 40
MG	125-650 MG	125 x 650	25 - 32,5
	125-680 MG	125 x 680	25 - 32,5
	125-750 MG	125 x 750	25 - 30
	135-600 MG	135 x 600	25 - 37,5
	135-650 MG	135 x 650	25 - 37,5
	140-600 MG	140 x 600	25 - 37,5
	140-700 MG	140 x 700	25 - 37,5
	150-500 MG	150 x 500	30 - 40
	150-550 MG	150 x 550	30 - 40
	150-600 MG	150 x 600	30 - 40

Ekstraudstyr:

Betegnelse	Model
Dæk: 400/60-15,5 TT	F4
Trykstigningsventil	Alle
Kompressor til tømning af PE-slange	Alle
Hydraulisk kanonvognsløft med håndpumpe	B-C-D-DS
Hydraulisk kanonvognsløft m/lynkoblinger til traktor	B-C-D-DS
Mekanisk drej af tromle med håndsving	Alle
Hydraulisk drej af tromle m/lynkoblinger til traktor	B-C-D-DS
5-hjuls kanonvogn med massive gummihjul	C-D-DS (ø90)
Assymetrisk 2-hjuls kanonvogn m/luftgummihjul	Alle
Programregn 10 styring m/trykfald eller trykstigning	Alle
Konstantregn 7 styring m/trykfald eller trykstigning	Alle

Agrometer a/s

Fælledvej 10 • 7200 Grindsted • Tlf. 76 72 13 00 • Fax 76 72 13 98

Målskitser:

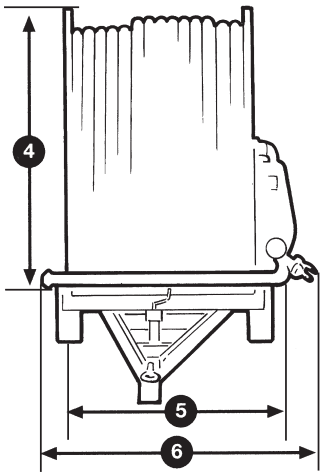

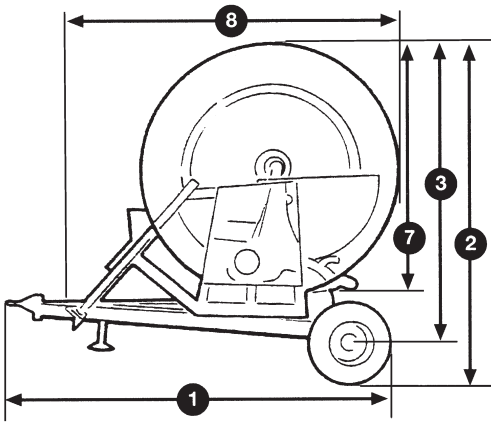

Model	1 [cm]	2 [cm]	3 [cm]	4 [cm]	5 [cm]	6 [cm]	7 [cm]	8 [cm]
O	259	223	207	193	169	179	174	157
A	311	229	201	185	169	184	169	216
B	339	264	244	224	209	224	199	300
C	349	296	264	243	209	224	224	300
D	369	304	285	258	209	224	246	300
DS	369	314	295	268	209	224	256	300
E	419	344	309	285	227	239	267	350
ES	419	359	332	302	232	249	284	350
F4	429	383	356	329	242	249	308	360
F8	390	397	363	336	250			

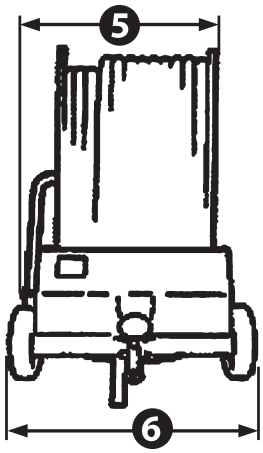

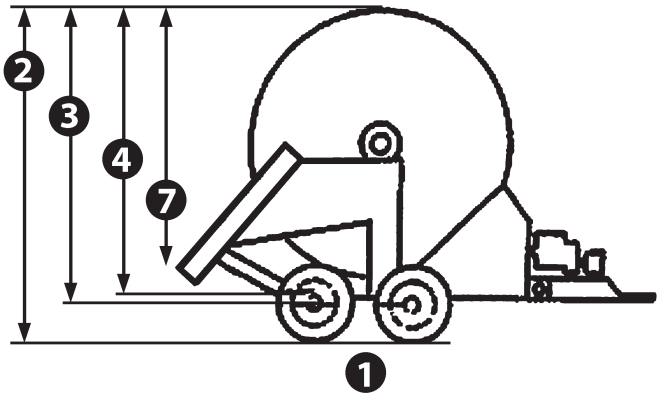

Model	1 [cm]	2 [cm]	3 [cm]	4 [cm]	5 [cm]	6 [cm]	7 [cm]
BR	468	414	385	356	229	284	337
MG	469	426	399	388	235	295	369

Agrometer a/s

Fælledvej 10 • 7200 Grindsted • Tlf. 76 72 13 00 • Fax 76 72 13 98